Kivonat az online katalógusból

MCDV 1,5/ 4-G1-3,81

Rendelési szám: 1847741

Az ábrán a termék 10 pólusú változata látható

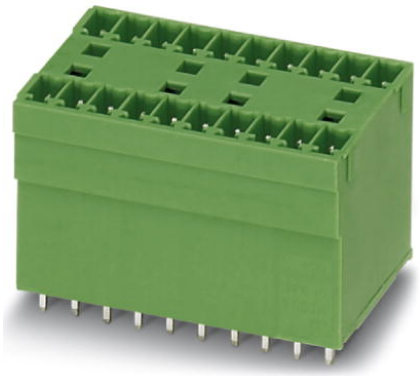

http://eshop.phoenixcontact.hu/phoenix/treeViewClick.do?UID=1847741

Alap készülékház, Névleges áram: 8 A, Méretezési feszültség (III/2): 160 V, Pólusszám: 4, Raszterméret: 3,81 mm, Színe: zöld, Érintkező felülete: Cink, Szerelés: forrasztás, Az MCV csatlakozórészekkel való kombináláshoz mindig egy MCVW és egy MCVR csatlakozót kell alkalmazni.

Termék jegyzetek
WEEE/RoHS-megfelelo: 2003.01.01

Kereskedelmi adat	
EAN	4 017918 113872
Csomag	50
Vámtarifa	85366990
Katalógusoldal információ	Oldal 237 (CAT-1-2013)

Az itt megadott adatok az online katalógusból származnak. Teljesköru információkat és adatokat a felhasználói dokumentációknál találhat: http://www.download.phoenixcontact.com. Az internetes letöltésekhez eloször el kell fogadni az általános szerzodési feltételeket.

Muszaki adatok

Méretek / pólusok

Hossz	22,7 mm
Raszterméret	3,81 mm
„a“ méret	11,43 mm
Pólusszám	4

Csapméretek	0,8 x 0,8 mm
Furatlyuk átmérője	1,2 mm

Műszaki adatok

Termékcsalád	MCDV 1,5/..-G1
Szigetelőanyag csoport	I
Méretezési lökőfeszültség (III/3)	2,5 kV
Méretezési lökőfeszültség (III/2)	2,5 kV
Méretezési lökőfeszültség (II/2)	2,5 kV
Méretezési feszültség (III/2)	160 V
Méretezési feszültség (II/2)	250 V
Szabvány szerinti csatlakozás	EN-VDE
I_N névleges áram	8 A
U_N névleges feszültség	160 V
Maximális terhelőáram	8 A
Szigetelőanyag	PA
Éghetőségi osztály az UL 94 szerint	V0
Szín	zöld
UL/CUL Usegroup B névleges feszültség	300 V
UL/CUL Usegroup B névleges áram	8 A
UL/CUL Usegroup D névleges feszültség	300 V
UL/CUL Usegroup D névleges áram	8 A

Tanúsítványok

Tanúsítások

CSA, cULus Recognized, GOST, VDE Gutachten mit Fertigungsüberwachung, CCA, IECEE CB Scheme

Igényelt tanúsítások:

Ex tanúsítások:

Tartozékok

Termék	Típus leírás	Leírás
Jelölés		
0804109	SK 3,81/2,8:FORTL.ZAHLEN	Jelölőkártyák, Kártya, fehér, feliratozva, hosszában: sorfolytonos számok, 1-10, 11-20 stb. 91-(99)100-ig, Szerelési mód: Ragasztható, a következő kapocsszélességhez: 3,81 mm
dugasz/adapter		
1734634	CP-MSTB	Kódolóprofil, a dugaszfél hornyába ill. az invertált alapházba betolható, piros szigetelőanyagból

További termékek

Termék	Típus leírás	Leírás
Általános		
1851067	FK-MCP 1,5/ 4-ST-3,81	Dugaszrész, Névleges áram: 8 A, Méretezési feszültség (III/2): 160 V, Pólusszám: 4, Rasztermeret: 3,81 mm, Csatlakozástechnika: Rugós csatlakozás, Színe: zöld, Érintkező felülete: Cink
1850686	FRONT-MC 1,5/ 4-ST-3,81	Dugaszrész, Névleges áram: 8 A, Méretezési feszültség (III/2): 160 V, Pólusszám: 4, Rasztermeret: 3,81 mm, Csatlakozástechnika: Csavaros csatlakozás, Színe: zöld, Érintkező felülete: Cink
1862593	IMC 1,5/ 4-G-3,81	Alap készülékház, Névleges áram: 8 A, Méretezési feszültség (III/2): 160 V, Pólusszám: 4, Rasztermeret: 3,81 mm, Színe: zöld, Érintkező felülete: Cink, Szerelés: forrasztás
1875441	IMCV 1,5/ 4-G-3,81	Alap készülékház, Névleges áram: 8 A, Méretezési feszültség (III/2): 160 V, Pólusszám: 4, Rasztermeret: 3,81 mm, Színe: zöld, Érintkező felülete: Cink, Szerelés: forrasztás
1803594	MC 1,5/ 4-ST-3,81	Dugaszrész, Névleges áram: 8 A, Méretezési feszültség (III/2): 160 V, Pólusszám: 4, Rasztermeret: 3,81 mm, Csatlakozástechnika: Csavaros csatlakozás, Színe: zöld, Érintkező felülete: Cink
1852192	MCC 1/ 4-STZ-3,81	Dugaszrész, Névleges áram: 8 A, Méretezési feszültség (III/2): 160 V, Pólusszám: 4, Rasztermeret: 3,81 mm, Csatlakozástechnika: Krimpcsatlakozás, Színe: zöld, Hozzá tartozó krimpelhető aljzatérintkezők a következő áram [A] és vezetékkeresztmetszet-tartomány [mm²] adatokkal: 5A/MCC-MT 0,2-0,35 (1859988); 8A/MCC-MT 0,5-1,0 (1859991)
1827143	MCVR 1,5/ 4-ST-3,81	Dugaszrész, Névleges áram: 8 A, Méretezési feszültség (III/2): 160 V, Pólusszám: 4, Rasztermeret: 3,81 mm, Csatlakozástechnika: Csavaros csatlakozás, Színe: zöld, Érintkező felülete: Cink

1826995	MCVW 1,5/ 4-ST-3,81	Dugaszrész, Névleges áram: 8 A, Méretezési feszültség (III/2): 160 V, Pólusszám: 4, Raszterméret: 3,81 mm, Csatlakozástechnika: Csavaros csatlakozás, Színe: zöld, Érintkező felülete: Cink
1897416	QC 0,5/ 4-ST-3,81	Dugaszrész, Névleges áram: 6 A, Méretezési feszültség (III/2): 200 V, Pólusszám: 4, Raszterméret: 3,81 mm, Csatlakozástechnika: QUICKON gyorscsatlakozó kapocs, Színe: zöld, Érintkező felülete: Cink

Rajzok

Furatterv/forrasztópad-geometria

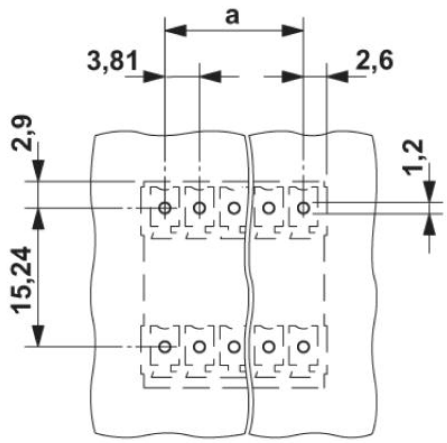

Méretrajz

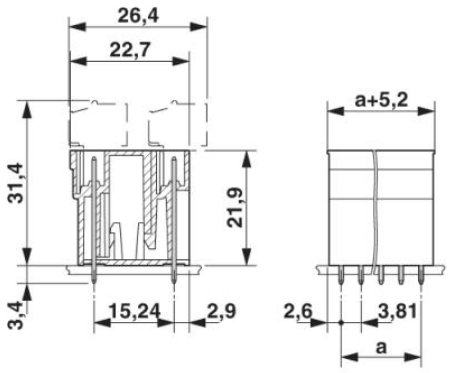

Cím

Phoenix Contact Kft.
Gyár utca 2
2040 Budaörs,Hungary
Telefon +36-23/501-160
Fax +36-23/418-438
http://www.phoenixcontact.hu

Phoenix Contact Kft.
Muszaki módosítás fenntartva;