Kivonat az online katalógusból

PTA 1,5/ 2-3,5

Rendelési szám: 1988956

Az ábrán a termék 10 pólusú változata látható

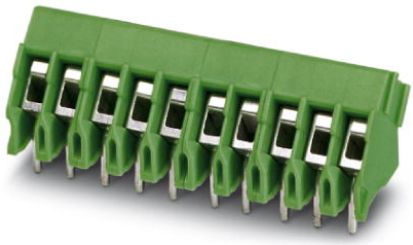

http://eshop.phoenixcontact.hu/phoenix/treeViewClick.do?UID=1988956

NYÁK sorkapocs, Névleges áram: 17,5 A, Névleges feszültség: 200 V, Raszterméret: 3,5 mm, Pólusszám: 2, Csatlakozási mód: Csavaros csatlakozás, Szerelés: forrasztás, Csatlakozási irány vezeték / NYÁK: 45 °, Szín: zöld

Termék jegyzetek
WEEE/RoHS-megfelelo: 2003.08.26

Az itt megadott adatok az online katalógusból származnak. Teljesköru információkat és adatokat a felhasználói dokumentációknál találhat: http://www.download.phoenixcontact.com. Az internetes letöltésekhez eloször el kell fogadni az általános szerzodési feltételeket.

Kereskedelmi adat

EAN	4 046356 036948
Csomag	250
Vámtarifa	85369010
Katalógusoldal információ	Oldal 419 (CAT-1-2013)

Muszaki adatok

Méretek / pólusok

Raszterméret	3,5 mm
„a“ méret	3,5 mm
Pólusszám	2
Csapméretek	0,9 mm

Csaptávolság	3,5 mm
Furatlyuk átmérője	1,2 mm
Csavarmenet	M2
Meghúzási forgatónyomaték min	0,22 Nm
Meghúzási nyomaték max.	0,25 Nm

Műszaki adatok

Termékcsalád	PTA 1,5
Szigetelőanyag csoport	I
Méretezési lökőfeszültség (III/3)	2,5 kV
Méretezési lökőfeszültség (III/2)	2,5 kV
Méretezési lökőfeszültség (II/2)	2,5 kV
Méretezési feszültség (III/3)	160 V
Méretezési feszültség (III/2)	200 V
Méretezési feszültség (II/2)	400 V
Szabvány szerinti csatlakozás	EN-VDE
I_N névleges áram	17,5 A
Névleges keresztmetszet	1,5 mm²
Maximális terhelőáram	17,5 A (Az áramértékek függenek többek közt a pólusszámtól, a vezetőpályák méretezésétől és a környezeti hőmérséklettől)
Szigetelőanyag	PA
Éghetőségi osztály az UL 94 szerint	V0
Csupaszolási hossz	5 mm
UL/CUL Usegroup B névleges feszültség	300 V
UL/CUL Usegroup B névleges áram	10 A
UL/CUL Usegroup D névleges feszültség	300 V
UL/CUL Usegroup D névleges áram	10 A

Csatlakozási adatok

Tömör vezeték keresztmetszet min	0,14 mm²
Tömör vezeték keresztmetszet max	1,5 mm²
Hajlékony vezeték keresztmetszet min	0,14 mm²
Hajlékony vezeték keresztmetszet max	1,5 mm²
Hajlékony vezeték keresztmetszet érvéghüvellyel műanyag hüvellyel min	0,25 mm²
Hajlékony vezeték keresztmetszet érvéghüvellyel műanyag hüvellyel max	0,75 mm²
Vezeték keresztmetszetAWG/kcmil min	26

Vezeték keresztmetszet AWG/kcmil max	16
2 azonos keresztmetszetű tömör vezeték min	0,14 mm²
2 azonos keresztmetszetű tömör vezeték max	0,5 mm²
2 azonos keresztmetszetű hajlékony vezeték min	0,14 mm²
2 azonos keresztmetszetű hajlékony vezeték max	0,5 mm²
AWG az UL/CUL szerint min.	26
AWG az UL/CUL szerint max.	16

Tanúsítványok

Tanúsítások: cULus Recognized, GOST

Igényelt tanúsítások:

Ex tanúsítások:

Tartozékok

Termék	Típus leírás	Leírás
Jelölés		
0804073	SK 3,5/2,8:FORTL.ZAHLEN	Jelölőkártyák, Kártya, fehér, feliratozva, hosszában: sorfolytonos számok, 1-10, 11-20 stb. 91-99-ig, Szerelési mód: Ragasztható, a következő kapocsszélességhez: 3,5 mm
0805030	SK 3,5/2,8:SO	Jelölőkártyák, fehér, Szerelési mód: Ragasztható, a következő kapocsszélességhez: 3,5 mm
szerszámok		
1205037	SZS 0,4X2,5 VDE	Csavarhúzó, hornyos, VDE szigetelt, mérete: 0,4x2,5x80 mm, kétkomponensű markolat, csúszásmentes

Rajzok

Furatterv/forrasztópad-geometria

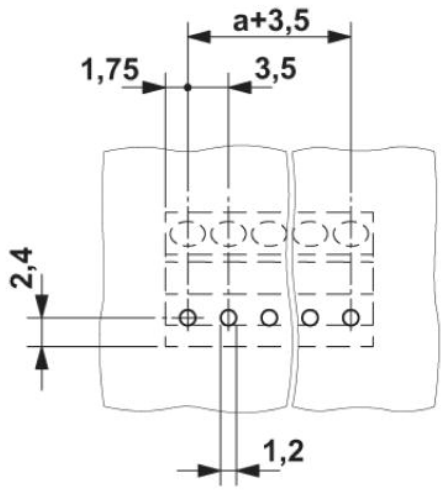

Diagram

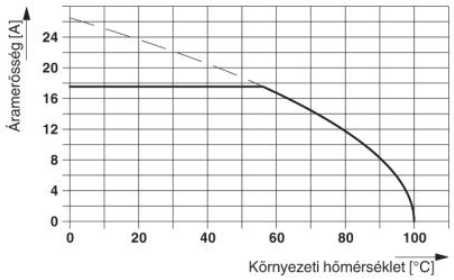

Méretrajz

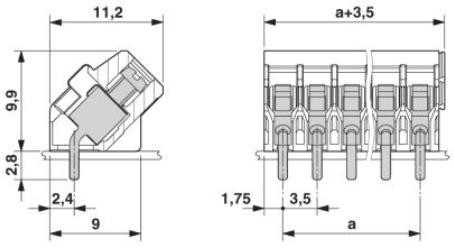

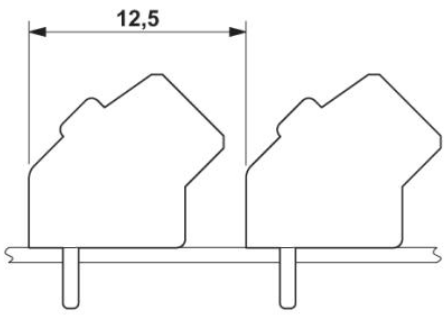

Legkisebb távolság a PTA 1,5/....-3,5 egymás utáni elrendezésénél.

Cím

Phoenix Contact Kft.
Gyár utca 2
2040 Budaörs,Hungary
Telefon +36-23/501-160
Fax +36-23/418-438
http://www.phoenixcontact.hu

Phoenix Contact Kft.
Muszaki módosítás fenntartva;