Alapsáv - MSTB 2,5/ 6-GF-5,08 - 1776540

Please be informed that the data shown in this PDF Document is generated from our Online Catalog. Please find the complete data in the user's documentation. Our General Terms of Use for Downloads are valid (http://download.phoenixcontact.com)



Az ábrán a termék 10 pólusú változata látható

Alap készülékház, Névleges áram: 12 A, Méretezési feszültség (III/2): 320 V, Pólusszám: 6, Raszterméret: 5,08 mm, Színe: zöld, Érintkező felülete: Cink, Szerelés: forrasztás

Product Features

- További csaphosszúságok rendelésre
- Dugaszolási irány a vezető tengelyéhez képest párhuzamos
- W típus mosási távolsággal
- Standard tüskesáv 320 V-ra (III/2)

Key commercial data

package_quantity	100
GTIN	4017918038717

Technical data

Méretek

Hossz	12 mm
Raszterméret	5,08 mm
„a“ méret	25,4 mm
Csapméretek	1 x 1 mm
Furatlyuk átmérője	1,4 mm

Általános

Termékcsalád	MSTB 2,5/..-GF
Szigetelőanyag csoport	IIIa
Méretezési lökőfeszültség (III/3)	4 kV
Méretezési lökőfeszültség (III/2)	4 kV
Méretezési lökőfeszültség (II/2)	4 kV
Méretezési feszültség (III/3)	250 V
Méretezési feszültség (III/2)	320 V
Méretezési feszültség (II/2)	400 V
Szabvány szerinti csatlakozás	EN-VDE
I_N névleges áram	12 A
Maximális terhelőáram	12 A
Szigetelőanyag	PBT

Alapsáv - MSTB 2,5/ 6-GF-5,08 - 1776540

Technical data

Általános

Éghetőségi osztály az UL 94 szerint	V0
Szín	zöld
Pólusszám	6

classifications

eCl@ss

eCl@ss 4.0	272607xx
eCl@ss 4.1	27260701
eCl@ss 5.0	27260701
eCl@ss 5.1	27260701
eCl@ss 6.0	27260704
eCl@ss 7.0	27440402
eCl@ss 8.0	27440402

ETIM

ETIM 3.0	EC001121
ETIM 4.0	EC002637
ETIM 5.0	EC002637

UNSPSC

UNSPSC 6.01	30211810
UNSPSC 7.0901	39121409
UNSPSC 11	39121409
UNSPSC 12.01	39121409
UNSPSC 13.2	39121409

approvals

CSA / UL Recognized / VDE Gutachten mit Fertigungsüberwachung / cUL Recognized / GOST / GL / RS / IECEE CB Scheme / GOST / CSA / CCA / cULus Recognized /

Approval details

CSA

Usegroups	**B**	**D**
UN névleges feszültség	300 V	300 V
IN névleges áram	15 A	10 A
mm²/AWG/kcmil		

Alapsáv - MSTB 2,5/ 6-GF-5,08 - 1776540

approvals

UL Recognized

Usegroups	B	D
UN névleges feszültség	300 V	300 V
IN névleges áram	15 A	10 A
mm²/AWG/kcmil		

VDE Gutachten mit Fertigungsüberwachung

UN névleges feszültség	250 V
IN névleges áram	12 A
mm²/AWG/kcmil	

cUL Recognized

Usegroups	B	D
UN névleges feszültség	300 V	300 V
IN névleges áram	15 A	10 A
mm²/AWG/kcmil		

GOST

GL

UN névleges feszültség	250 V
IN névleges áram	8 A
mm²/AWG/kcmil	

RS

IECEE CB Scheme

UN névleges feszültség	250 V
IN névleges áram	12 A

Alapsáv - MSTB 2,5/ 6-GF-5,08 - 1776540

approvals

mm²/AWG/kcmil	

Usegroups	**B**	**D**
UN névleges feszültség	300 V	300 V
IN névleges áram	15 A	10 A
mm²/AWG/kcmil		

CCA	
UN névleges feszültség	250 V
IN névleges áram	12 A
mm²/AWG/kcmil	

cULus Recognized

accessories

Vakdugó

MSTB-BL - 1755477



Kapocsjelölő, feliratozva

SK 5,08/3,8:FORTL.ZAHLEN - 0804293



Alapsáv - MSTB 2,5/ 6-GF-5,08 - 1776540

accessories

Kódolóelem

CR-MSTB - 1734401



Drawings

Furatterv

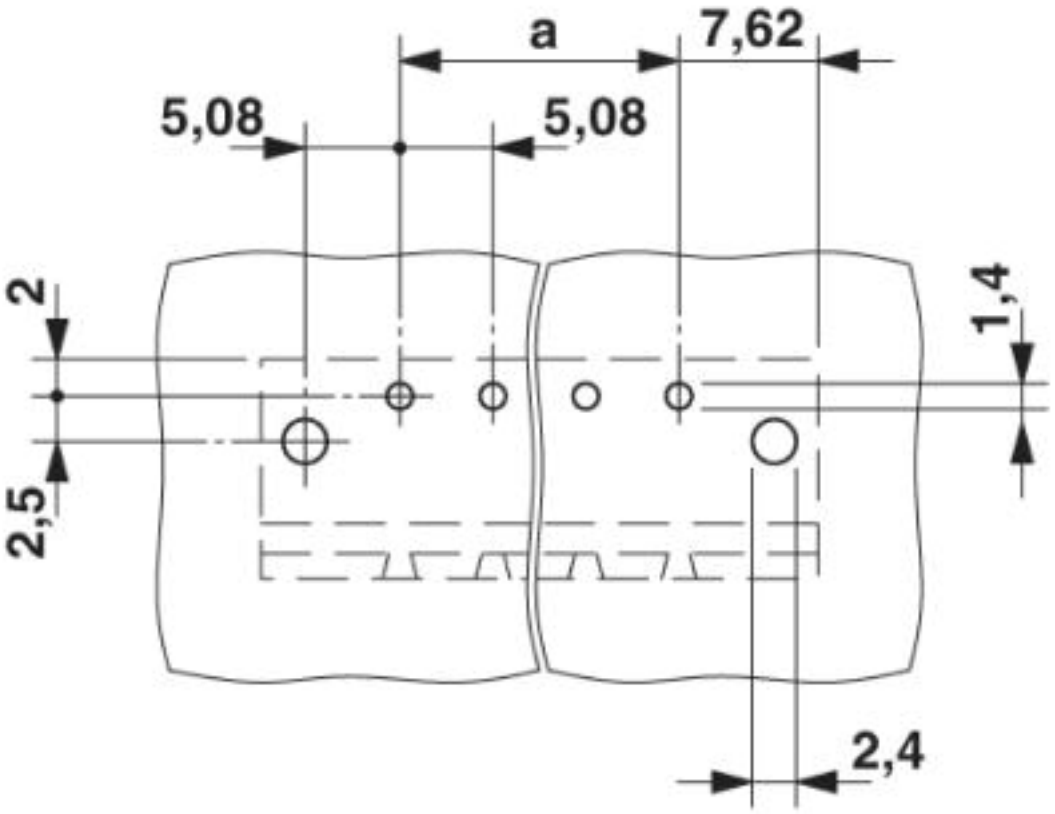

Alapsáv - MSTB 2,5/ 6-GF-5,08 - 1776540

Méretrajz

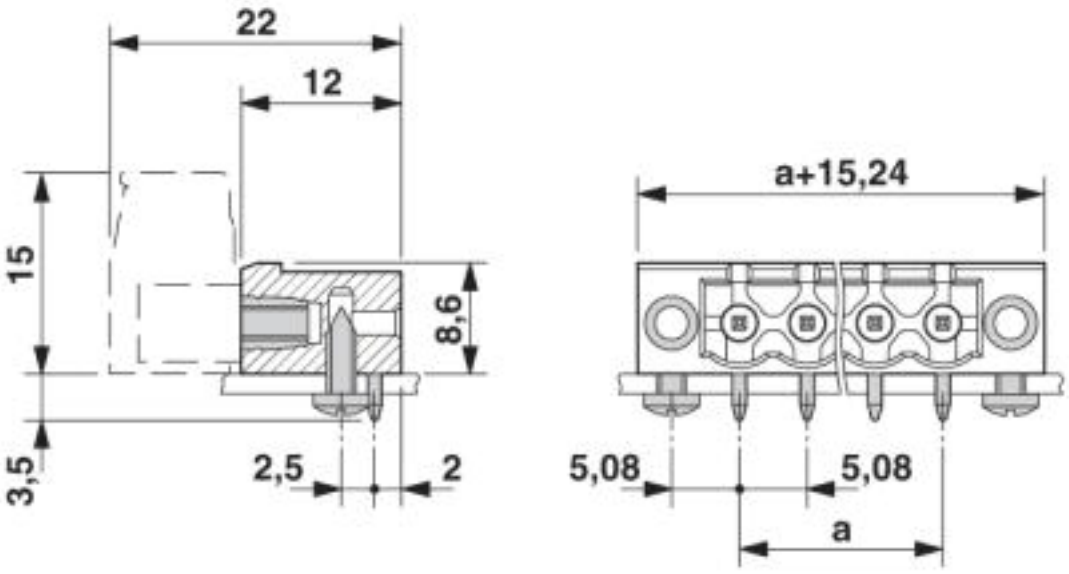

© Phoenix Contact 2014 - all rights reserved
http://www.phoenixcontact.com