Kivonat az online katalógusból

CCA 2,5/ 4-G-5,08 P26THRR56

Rendelési szám: 1955057



http://eshop.phoenixcontact.hu/phoenix/treeViewClick.do?UID=1955057

Alap készülékház, Névleges áram: 12 A, Méretezési feszültség (III/2): 320 V, Pólusszám: 4, Raszterméret: 5,08 mm, Színe: fekete, Érintkező felülete: Cink, Szerelés: SMD/THT/THR, Felhasználói információkat és tervezési ajánlásokat a furatszerelési technológiához (THT ill. THR) a "Letöltések" menüben talál

Termék jegyzetek
WEEE/RoHS-megfelelo: 2003.01.01

Kereskedelmi adat	
EAN	4 017918 925864
Csomag	330
Vámtarifa	85366990
Katalógusoldal információ	Oldal 302 (CAT-1-2013)

Az itt megadott adatok az online katalógusból származnak. Teljesköru információkat és adatokat a felhasználói dokumentációknál találhat: http://www.download.phoenixcontact.com. Az internetes letöltésekhez eloször el kell fogadni az általános szerzodési feltételeket.

Muszaki adatok

Méretek / pólusok

Hossz	12 mm
Raszterméret	5,08 mm
„a“ méret	15,24 mm
Pólusszám	4

Csapméretek	1 x 1 mm
Csaptávolság	5,08 mm
Furatlyuk átmérője	1,6 mm

Műszaki adatok

Termékcsalád	CCA 2,5/..-G
Szigetelőanyag csoport	IIIa
Méretezési lökőfeszültség (III/3)	4 kV
Méretezési lökőfeszültség (III/2)	4 kV
Méretezési lökőfeszültség (II/2)	4 kV
Méretezési feszültség (III/2)	320 V
Méretezési feszültség (II/2)	400 V
Szabvány szerinti csatlakozás	EN-VDE
I_N névleges áram	12 A
U_N névleges feszültség	250 V
Maximális terhelőáram	12 A (pólusonként)
Szigetelőanyag	LCP
Éghetőségi osztály az UL 94 szerint	V0
Szín	fekete
UL/CUL Usegroup B névleges feszültség	250 V
UL/CUL Usegroup B névleges áram	10 A
UL/CUL Usegroup D névleges feszültség	300 V
UL/CUL Usegroup D névleges áram	10 A

Tanúsítványok

Tanúsítások: cULus Recognized, GOST

Igényelt tanúsítások:

Ex tanúsítások:

Tartozékok

Termék	Típus leírás	Leírás
Jelölés		
1051993	B-STIFT	jelölő toll, felirat nélküli jelölőcsíkok kézi feliratozásához, törlés- és vízálló felirat, vonalvastagság 0,5 mm
0804303	SK 5,08/3,8: 0-9	Jelölőkártyák, Kártya, fehér, feliratozva, hosszában: sorfolytonos számok, 0-9, Szerelési mód: Ragasztható, a következő kapocsszélességhez: 5,08 mm
0804293	SK 5,08/3,8:FORTL.ZAHLEN	Jelölőkártyák, Kártya, fehér, feliratozva, hosszában: sorfolytonos számok, 1-10, 11-20 stb. 91-(99)100-ig, Szerelési mód: Ragasztható, a következő kapocsszélességhez: 5,08 mm
0805085	SK 5,08/3,8:SO	Jelölőkártyák, fehér, Szerelési mód: Ragasztható, a következő kapocsszélességhez: 5,08 mm
0805412	SK 5,08/3,8:UNBEDRUCKT	Jelölőkártyák, Kártya, fehér, felirat nélkül, feliratozható a következőkkel: Bezeichnungsstift, Szerelési mód: Ragasztható, a következő kapocsszélességhez: 5,08 mm
dugasz/adapter		
1734401	CR-MSTB	Kódolóelem, a készülékház kikönnyítésébe ill. az invertált dugaszba kell betolni, piros szigetelőanyagból
Általános		
1954362	CR-MSTB NAT HT	HT kódolólamella, a reflow forrasztás előtt kell a csatlakozóaljzaton lévő kikönnyítésbe tolni, magas hőmérsékleteknek ellenálló, bézs színű szigetelőanyagból

Rajzok

Furatterv/forrasztópad-geometria

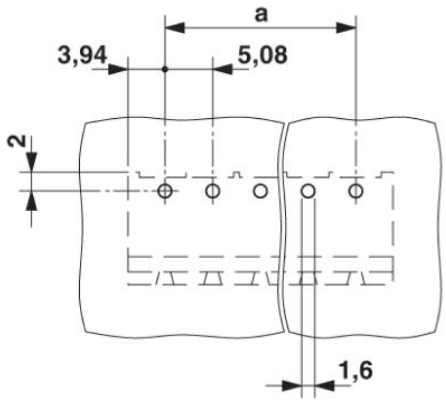

Méretrajz

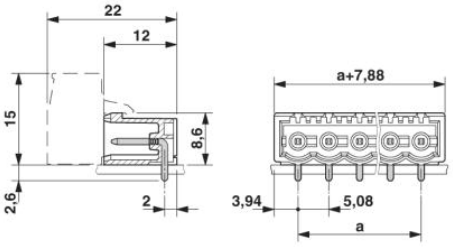

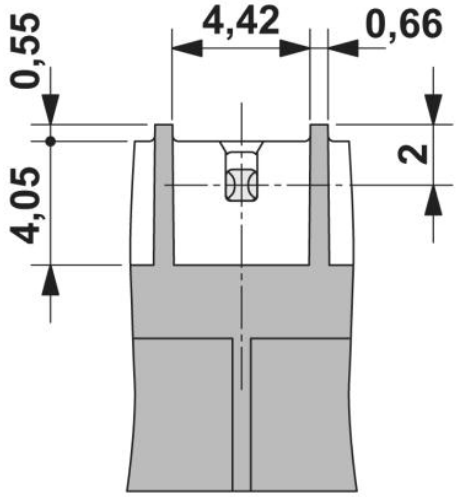

Alulnézet szabad tér a forrasztópasztának, mélység 0,5 mm

Nyílirány = bemeneti irány

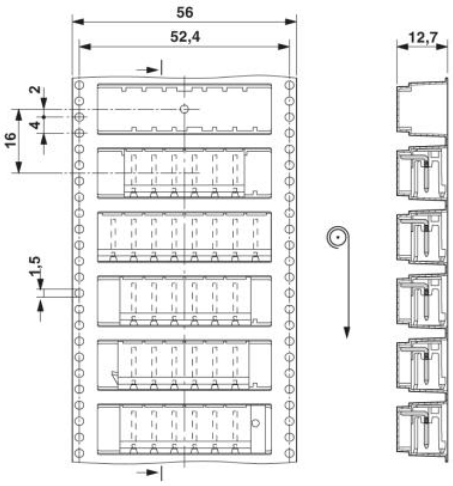

Cím

Phoenix Contact Kft.
Gyár utca 2
2040 Budaörs,Hungary
Telefon +36-23/501-160
Fax +36-23/418-438
http://www.phoenixcontact.hu

Phoenix Contact Kft.
Muszaki módosítás fenntartva;