Alapsáv - MC 1,5/10-GF-3,5 - 1843871

Please be informed that the data shown in this PDF Document is generated from our Online Catalog. Please find the complete data in the user's documentation. Our General Terms of Use for Downloads are valid (http://download.phoenixcontact.com)

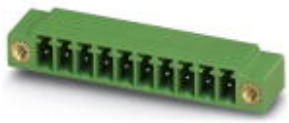

Alap készülékház, Névleges áram: 8 A, Méretezési feszültség (III/2): 160 V, Pólusszám: 10, Rasztermeret: 3,5 mm, Színe: zöld, Érintkező felülete: Cink, Szerelés: forrasztás

Product Features

- Rögzítőpeckes változatok reteszperemes dugaszok rögzítéséhez
- Dugaszolási irány a NYÁK laphoz képest párhuzamos és merőleges
- Alacsony felépítésű és kis rasztermeretű tüskesávok
- Egyedi póluskódolás kódolóprofilok behelyezésével

Key commercial data

package_quantity	100
GTIN	4017918112981

Technical data

Méretek

Hossz	9,2 mm
Rasztermeret	3,5 mm
„a“ méret	31,5 mm
Csapméretek	0,8 x 0,8 mm
Furatlyuk átmérője	1,2 mm

Általános

Termékcsalád	MC 1,5/..-GF
Szigetelőanyag csoport	IIIa
Méretezési lökőfeszültség (III/3)	2,5 kV
Méretezési lökőfeszültség (III/2)	2,5 kV
Méretezési lökőfeszültség (II/2)	2,5 kV
Méretezési feszültség (III/3)	160 V
Méretezési feszültség (III/2)	160 V
Méretezési feszültség (II/2)	250 V
Szabvány szerinti csatlakozás	EN-VDE
I_N névleges áram	8 A
Maximális terhelőáram	8 A
Szigetelőanyag	PBT
Éghetőségi osztály az UL 94 szerint	V0

Alapsáv - MC 1,5/10-GF-3,5 - 1843871

Technical data

Általános

Szín	zöld
Pólusszám	10

classifications

eCl@ss

eCl@ss 4.0	272607xx
eCl@ss 4.1	27260701
eCl@ss 5.0	27260701
eCl@ss 5.1	27260701
eCl@ss 6.0	27260704
eCl@ss 7.0	27440402
eCl@ss 8.0	27440402

ETIM

ETIM 3.0	EC001121
ETIM 4.0	EC002637
ETIM 5.0	EC002637

UNSPSC

UNSPSC 6.01	30211810
UNSPSC 7.0901	39121409
UNSPSC 11	39121409
UNSPSC 12.01	39121409
UNSPSC 13.2	39121409

approvals

CSA / UL Recognized / VDE Gutachten mit Fertigungsüberwachung / cUL Recognized / GOST / IECEE CB Scheme / GOST / CCA / cULus Recognized /

Approval details

CSA

Usegroups	**B**	**D**
UN névleges feszültség	300 V	300 V
IN névleges áram	8 A	8 A
mm²/AWG/kcmil		

Alapsáv - MC 1,5/10-GF-3,5 - 1843871

approvals

UL Recognized

Usegroups	B	D
UN névleges feszültség	300 V	300 V
IN névleges áram	8 A	8 A
mm²/AWG/kcmil		

VDE Gutachten mit Fertigungsüberwachung

UN névleges feszültség	160 V
IN névleges áram	8 A
mm²/AWG/kcmil	

cUL Recognized

Usegroups	B	D
UN névleges feszültség	300 V	300 V
IN névleges áram	8 A	8 A
mm²/AWG/kcmil		

GOST

IECEE CB Scheme

UN névleges feszültség	160 V
IN névleges áram	8 A
mm²/AWG/kcmil	

CCA

UN névleges feszültség	160 V

Alapsáv - MC 1,5/10-GF-3,5 - 1843871

approvals

IN névleges áram	8 A
mm²/AWG/kcmil	

cULus Recognized

accessories

Kapocsjelölő, feliratozva

SK 3,5/2,8:FORTL.ZAHLEN - 0804073



Kódolóelem

CP-MSTB - 1734634



accessories

MC 1,5/10-LWL 1,5-3,5 - 1841161



MC 1,5/10-LWL 2,3-3,5 - 1841187



Alapsáv - MC 1,5/10-GF-3,5 - 1843871

accessories

MC 1,5/10-LWL 4-3,5 - 1841200



Drawings

Furatterv

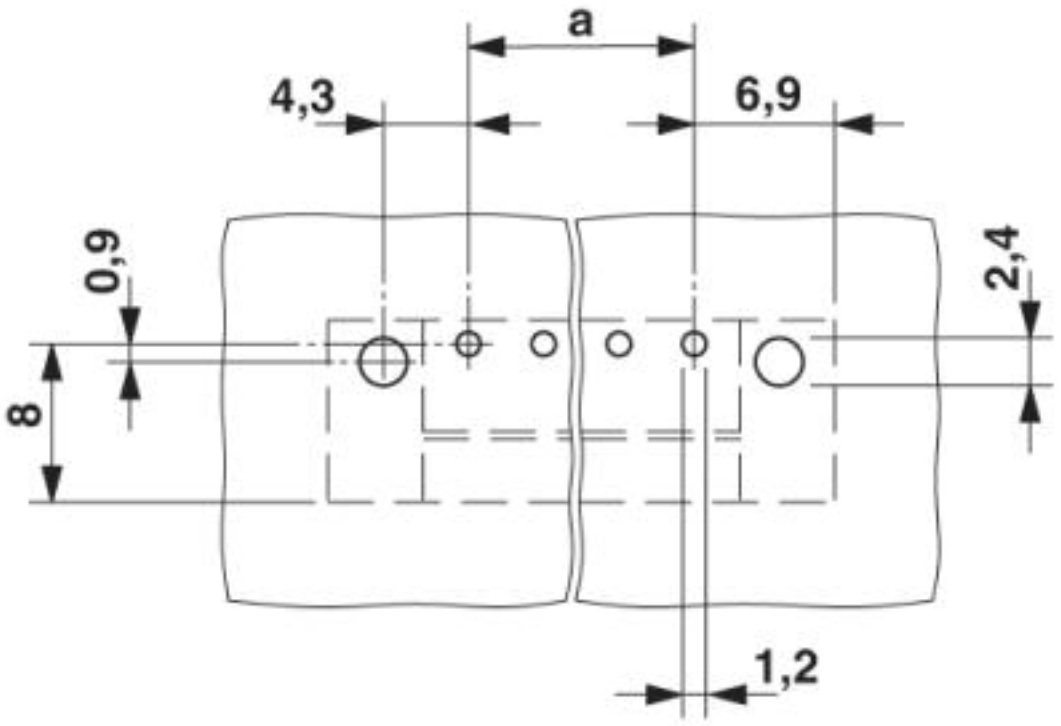

Alapsáv - MC 1,5/10-GF-3,5 - 1843871

Diagram

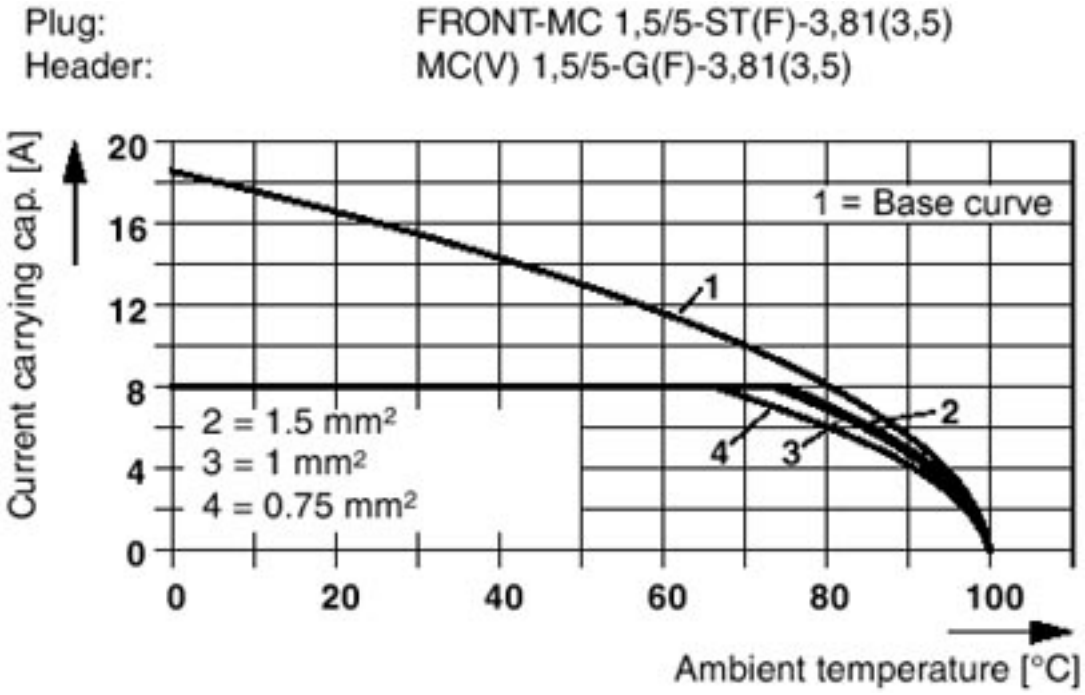

Diagram

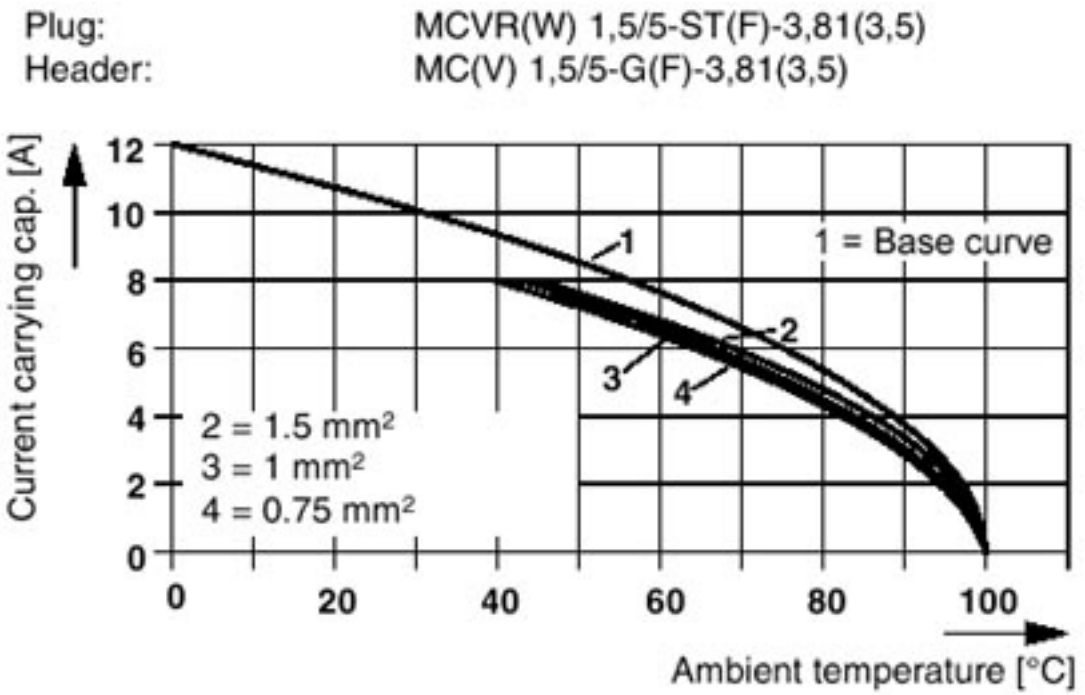

Alapsáv - MC 1,5/10-GF-3,5 - 1843871

Diagram

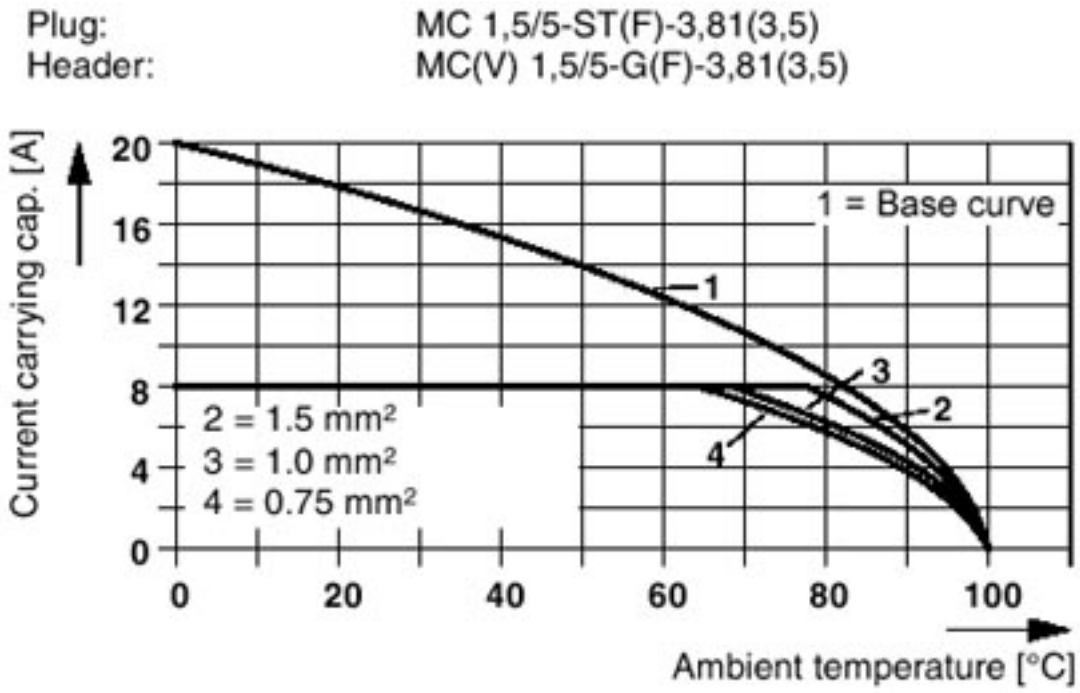

Diagram

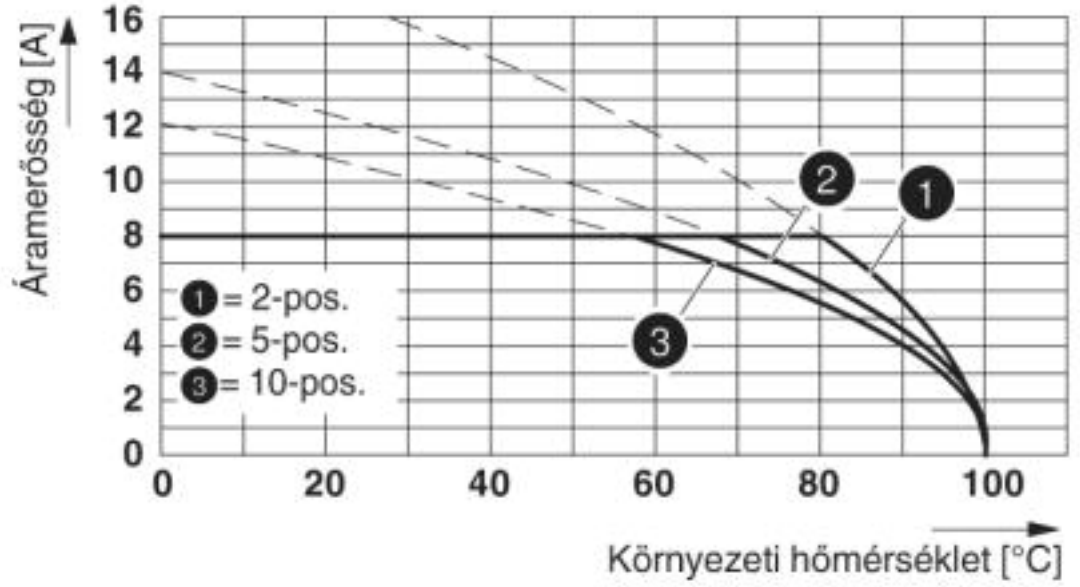

Típus: TFMC 1,5/...-STF-3,5 az MC 1,5/...-GF-3,5-tel

Diagram

Típus: MC 1,5/...-STF-3,5 és MC 1,5/...-GF-3,5

Alapsáv - MC 1,5/10-GF-3,5 - 1843871

Méretrajz

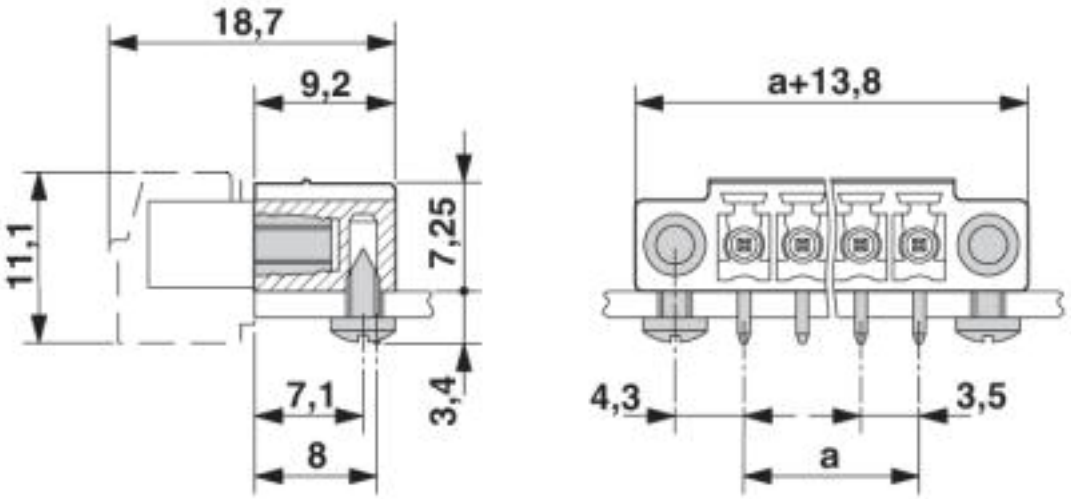

© Phoenix Contact 2014 - all rights reserved
http://www.phoenixcontact.com