Kivonat az online katalógusból

GICV 2,5/ 4-G-7,62

Rendelési szám: 1828935

Az ábrán a termék 10 pólusú változata látható



http://eshop.phoenixcontact.hu/phoenix/treeViewClick.do?UID=1828935

Alap készülékház, Névleges áram: 12 A, Méretezési feszültség (III/2): 630 V, Pólusszám: 4, Raszterméret: 7,62 mm, Színe: zöld, Érintkező felülete: Cink, Szerelés: forrasztás

Termék jegyzetek

WEEE/RoHS-megfelelo: 2003.01.01

Az itt megadott adatok az online katalógusból származnak. Teljesköru információkat és adatokat a felhasználói dokumentációknál találhat: http://www.download.phoenixcontact.com. Az internetes letöltésekhez eloször el kell fogadni az általános szerzodési feltételeket.

Kereskedelmi adat

EAN	4 017918 050825
Csomag	50
Vámtarifa	85366990
Katalógusoldal információ	Oldal 347 (CAT-1-2013)

Muszaki adatok

Méretek / pólusok

Hossz	10,2 mm
Raszterméret	7,62 mm
„a“ méret	22,86 mm
Pólusszám	4
Csapméretek	1,2 x 0,5

Furatlyuk átmérője	1,4 mm

Műszaki adatok

Termékcsalád	GICV 2,5/..-G
Szigetelőanyag csoport	I
Méretezési lökőfeszültség (III/3)	6 kV
Méretezési lökőfeszültség (III/2)	6 kV
Méretezési lökőfeszültség (II/2)	6 kV
Méretezési feszültség (III/2)	630 V
Méretezési feszültség (II/2)	1000 V
Szabvány szerinti csatlakozás	EN-VDE
I_N névleges áram	12 A
U_N névleges feszültség	500 V
Maximális terhelőáram	12 A
Szigetelőanyag	PA
Éghetőségi osztály az UL 94 szerint	V0
Szín	zöld
UL/CUL Usegroup B névleges feszültség	250 V
UL/CUL Usegroup B névleges áram	12 A
UL/CUL Usegroup D névleges feszültség	300 V
UL/CUL Usegroup D névleges áram	10 A

Tanúsítványok

Tanúsítások

CSA, cULus Recognized, GOST, VDE Gutachten mit Fertigungsüberwachung, CCA, IECEE CB Scheme

Igényelt tanúsítások:

Ex tanúsítások:

Tartozékok

Termék	Típus leírás	Leírás
Jelölés		
0804549	SK 7,62/3,8:FORTL.ZAHLEN	Jelölőkártyák, Kártya, fehér, feliratozva, hosszában: sorfolytonos számok, 1-10, 11-20 stb. 91-100-ig, Szerelési mód: Ragasztható, a következő kapocsszélességhez: 7,62 mm
dugasz/adapter		
1734634	CP-MSTB	Kódolóprofil, a dugaszfél hornyába ill. az invertált alapházba betolható, piros szigetelőanyagból
0201744	MPS-MT	vizsgálódugasz
0201647	RPS	Szűkítődugasz, Szín: szürke

További termékek

Termék	Típus leírás	Leírás
Általános		
1828825	GIC 2,5/ 4-ST-7,62	Dugaszrész, Névleges áram: 12 A, Méretezési feszültség (III/2): 630 V, Pólusszám: 4, Rasztermeret: 7,62 mm, Csatlakozástechnika: Csavaros csatlakozás, Színe: zöld, Érintkező felülete: Cink
1766149	GMSTB 2,5/ 4-G-7,62	Alap készülékház, Névleges áram: 12 A, Méretezési feszültség (III/2): 630 V, Pólusszám: 4, Rasztermeret: 7,62 mm, Színe: zöld, Érintkező felülete: Cink, Szerelés: forrasztás
1766259	GMSTBA 2,5/ 4-G-7,62	Alap készülékház, Névleges áram: 12 A, Méretezési feszültség (III/2): 630 V, Pólusszám: 4, Rasztermeret: 7,62 mm, Színe: zöld, Érintkező felülete: Cink, Szerelés: forrasztás
1766589	GMSTBV 2,5/ 4-G-7,62	Alap készülékház, Névleges áram: 12 A, Méretezési feszültség (III/2): 630 V, Pólusszám: 4, Rasztermeret: 7,62 mm, Színe: zöld, Érintkező felülete: Cink, Szerelés: forrasztás
1766796	GMSTBVA 2,5/ 4-G-7,62	Alap készülékház, Névleges áram: 12 A, Méretezési feszültség (III/2): 630 V, Pólusszám: 4, Rasztermeret: 7,62 mm, Színe: zöld, Érintkező felülete: Cink, Szerelés: forrasztás

Rajzok

Furatterv/forrasztópad-geometria

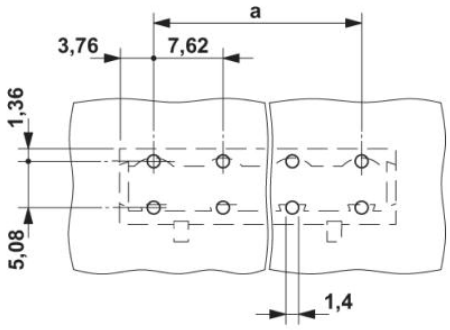

Méretrajz

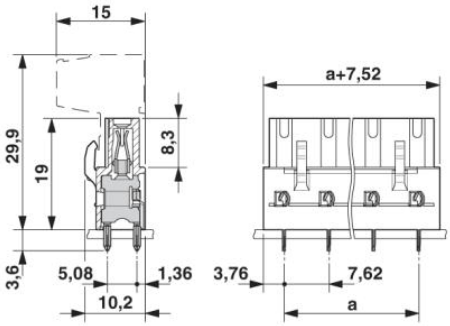

Cím

Phoenix Contact Kft.
Gyár utca 2
2040 Budaörs,Hungary
Telefon +36-23/501-160
Fax +36-23/418-438
http://www.phoenixcontact.hu

Phoenix Contact Kft.
Muszaki módosítás fenntartva;