Kivonat az online katalógusból

PTA 1,5/ 2-5,0

Rendelési szám: 1988804

Az ábrán a termék 10 pólusú változata látható



http://eshop.phoenixcontact.hu/phoenix/treeViewClick.do?UID=1988804

NYÁK sorkapocs, Névleges áram: 17,5 A, Névleges feszültség: 400 V, Raszterméret: 5 mm, Pólusszám: 2, Csatlakozási mód: Csavaros csatlakozás, Szerelés: forrasztás, Csatlakozási irány vezeték / NYÁK: 45 °, Szín: zöld

Termék jegyzetek

WEEE/RoHS-megfelelo: 2003.08.26

Az itt megadott adatok az online katalógusból származnak. Teljesköru információkat és adatokat a felhasználói dokumentációknál találhat: http://www.download.phoenixcontact.com. Az internetes letöltésekhez eloször el kell fogadni az általános szerzodési feltételeket.

Kereskedelmi adat

EAN	4 046356 036795
Csomag	250
Vámtarifa	85369010
Katalógusoldal információ	Oldal 421 (CAT-1-2013)

Muszaki adatok

Méretek / pólusok

Raszterméret	5 mm
„a“ méret	5 mm
Pólusszám	2
Csapméretek	1,0 mm

Csaptávolság	5 mm
Furatlyuk átmérője	1,3 mm
Csavarmenet	M2,6
Meghúzási forgatónyomaték min	0,35 Nm
Meghúzási nyomaték max.	0,4 Nm

Műszaki adatok

Termékcsalád	PTA 1,5
Szigetelőanyag csoport	I
Méretezési lökőfeszültség (III/3)	4 kV
Méretezési lökőfeszültség (III/2)	4 kV
Méretezési lökőfeszültség (II/2)	4 kV
Méretezési feszültség (III/3)	250 V
Méretezési feszültség (III/2)	400 V
Méretezési feszültség (II/2)	630 V
Szabvány szerinti csatlakozás	EN-VDE
I_N névleges áram	17,5 A
Névleges keresztmetszet	1,5 mm²
Maximális terhelőáram	24 A
Szigetelőanyag	PA
Éghetőségi osztály az UL 94 szerint	V0
Idomszer	A1 / B1
Csupaszolási hossz	5 mm
UL/CUL Usegroup B névleges feszültség	300 V
UL/CUL Usegroup B névleges áram	15 A
UL/CUL Usegroup D névleges feszültség	300 V
UL/CUL Usegroup D névleges áram	10 A

Csatlakozási adatok

Tömör vezeték keresztmetszet min	0,14 mm²
Tömör vezeték keresztmetszet max	2,5 mm²
Hajlékony vezeték keresztmetszet min	0,14 mm²
Hajlékony vezeték keresztmetszet max	2,5 mm²
Hajlékony vezeték keresztmetszet érvéghüvellyel műanyag hüvely nélkül min	0,25 mm²
Hajlékony vezeték keresztmetszet érvéghüvellyel műanyag hüvely nélkül max	1,5 mm²

Hajlékony vezeték keresztmetszet érvéghüvellyel műanyag hüvellyel min	0,25 mm²
Hajlékony vezeték keresztmetszet érvéghüvellyel műanyag hüvellyel max	1,5 mm²
Vezeték keresztmetszetAWG/kcmil min	26
Vezeték keresztmetszet AWG/kcmil max	14
2 azonos keresztmetszetű tömör vezeték min	0,14 mm²
2 azonos keresztmetszetű tömör vezeték max	1 mm²
2 azonos keresztmetszetű hajlékony vezeték min	0,14 mm²
2 azonos keresztmetszetű hajlékony vezeték max	0,75 mm²
2 egyforma keresztmetszetű hajlékony vezeték műanyag hüvely nélkül AEH-val min	0,25 mm²
2 egyforma keresztmetszetű hajlékony vezeték műanyag hüvely nélkül AEH-val max	0,34 mm²
2 egyforma keresztmetszetű hajlékony vezeték műanyag hüvelyes TWIN-AEH-val min	0,25 mm²
2 azonos keresztmetszetű hajlékony vezeték műanyag hüvelyes TWIN-AEH-val max	0,75 mm²
AWG az UL/CUL szerint min.	26
AWG az UL/CUL szerint max.	12

Tanúsítványok

Tanúsítások

cULus Recognized, GOST, VDE Gutachten mit Fertigungsüberwachung, CCA, IECEE CB Scheme

Igényelt tanúsítások:

Ex tanúsítások:

Tartozékok

Termék	Típus leírás	Leírás
Jelölés		
0804183	SK 5/3,8:FORTL.ZAHLEN	Jelölőkártyák, Kártya, fehér, feliratozva, hosszában: sorfolytonos számok, 1-10, 11-20 stb. 91-(99)100-ig, Szerelési mód: Ragasztható, a következő kapocsszélességhez: 5 mm

szerszámok

1205053	SZS 0,6X3,5	Működtető szerszám, ST kapcsokhoz, szigetelt, hornyos csavarhúzóként is alkalmazható, mérete: 0,6x3,5x100 mm, kétkomponensű markolat, csúszásmentes

Rajzok

Furatterv/forrasztópad-geometria

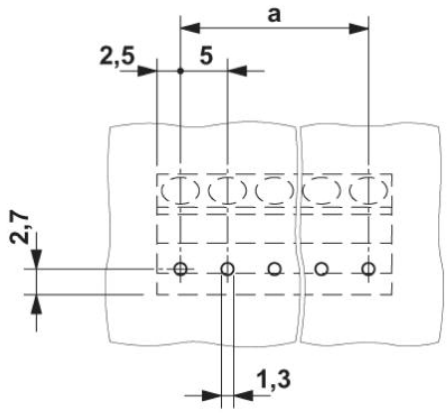

Diagram

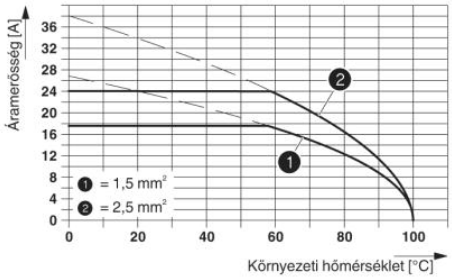

Méretrajz

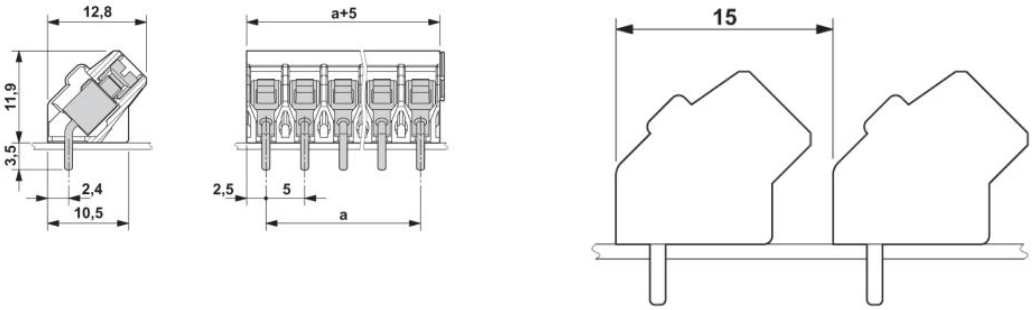

Cím

Phoenix Contact Kft.
Gyár utca 2
2040 Budaörs,Hungary
Telefon +36-23/501-160
Fax +36-23/418-438
http://www.phoenixcontact.hu

Phoenix Contact Kft.
Muszaki módosítás fenntartva;