Kivonat az online katalógusból

DFK-PC 16/ 3-ST-10,16

Rendelési szám: 1703386

Az ábrán a termék 5 pólusú változata látható

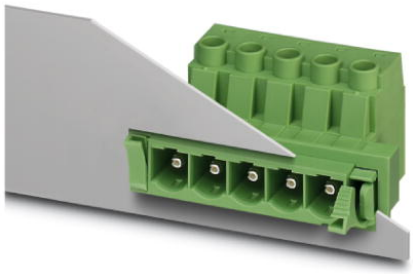

http://eshop.phoenixcontact.hu/phoenix/treeViewClick.do?UID=1703386

Dugaszrész, Névleges áram: 76 A, Méretezési feszültség (III/2): 1000 V, Pólusszám: 3, Raszterméret: 10,16 mm, Csatlakozástechnika: Csavaros csatlakozás, Színe: zöld, Érintkező felülete: Ezüst

Kereskedelmi adat	
EAN	4 017918 994303
Csomag	10
Vámtarifa	85366990
Katalógusoldal információ	Oldal 582 (CAT-1-2013)

Termék jegyzetek

WEEE/RoHS-megfelelo: 2004.11.27

Az itt megadott adatok az online katalógusból származnak. Teljesköru információkat és adatokat a felhasználói dokumentációknál találhat: http://www.download.phoenixcontact.com. Az internetes letöltésekhez eloször el kell fogadni az általános szerzodési feltételeket.

Muszaki adatok

Méretek / pólusok

Raszterméret	10,16 mm
„a“ méret	20,32 mm
Pólusszám	3
Csavarmenet	M4
Meghúzási forgatónyomaték min	1,7 Nm

Meghúzási nyomaték max.	1,8 Nm

Műszaki adatok

Termékcsalád	DFK-PC 16/..-ST
Szigetelőanyag csoport	I
Méretezési lökőfeszültség (III/3)	8 kV
Méretezési lökőfeszültség (III/2)	8 kV
Méretezési lökőfeszültség (II/2)	6 kV
Méretezési feszültség (III/2)	1000 V
Méretezési feszültség (II/2)	1000 V
Szabvány szerinti csatlakozás	EN-VDE
I_N névleges áram	76 A
U_N névleges feszültség	1000 V
Névleges keresztmetszet	16 mm²
Maximális terhelőáram	76 A
Szigetelőanyag	PA
Éghetőségi osztály az UL 94 szerint	V0
Idomszer	A6
Csupaszolási hossz	12 mm
UL/CUL Usegroup B névleges feszültség	600 V
UL/CUL Usegroup B névleges áram	55 A
UL/CUL Usegroup C névleges feszültség	600 V
UL/CUL Usegroup C névleges áram	55 A

Csatlakozási adatok

Tömör vezeték keresztmetszet min	0,75 mm²
Tömör vezeték keresztmetszet max	16 mm²
Hajlékony vezeték keresztmetszet min	0,75 mm²
Hajlékony vezeték keresztmetszet max	16 mm²
Hajlékony vezeték keresztmetszet érvéghüvellyel műanyag hüvely nélkül min	0,5 mm²
Hajlékony vezeték keresztmetszet érvéghüvellyel műanyag hüvely nélkül max	16 mm² Csak a CRIMPFOX 16 S-sel együtt
Hajlékony vezeték keresztmetszet érvéghüvellyel műanyag hüvellyel min	0,5 mm²
Hajlékony vezeték keresztmetszet érvéghüvellyel műanyag hüvellyel max	16 mm² Csak a CRIMPFOX 16 S-sel együtt
Vezeték keresztmetszetAWG/kcmil min	18

Vezeték keresztmetszet AWG/kcmil max	6
2 azonos keresztmetszetű tömör vezeték min	0,75 mm²
2 azonos keresztmetszetű tömör vezeték max	6 mm²
2 azonos keresztmetszetű hajlékony vezeték min	0,75 mm²
2 azonos keresztmetszetű hajlékony vezeték max	6 mm²
2 egyforma keresztmetszetű hajlékony vezeték műanyag hüvely nélkül AEH-val min	0,5 mm²
2 egyforma keresztmetszetű hajlékony vezeték műanyag hüvely nélkül AEH-val max	4 mm²
2 egyforma keresztmetszetű hajlékony vezeték műanyag hüvelyes TWIN-AEH-val min	0,5 mm²
2 azonos keresztmetszetű hajlékony vezeték műanyag hüvelyes TWIN-AEH-val max	6 mm²
AWG az UL/CUL szerint min.	20
AWG az UL/CUL szerint max.	6

Tanúsítványok

Tanúsítások: cULus Recognized, GOST, SEV, CCA, IECEE CB Scheme

Igényelt tanúsítások:

Ex tanúsítások:

Rajzok

Diagram

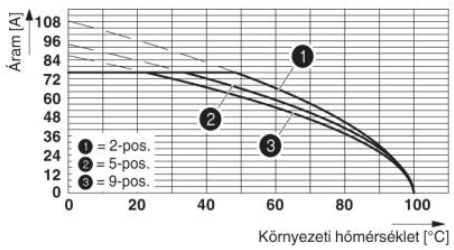

Derating görbe a következőkhöz: PC 16/...-ST-10,16, DFK-PC 16/...-ST-10,16-tal

Méretrajz

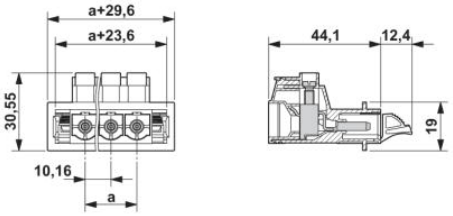

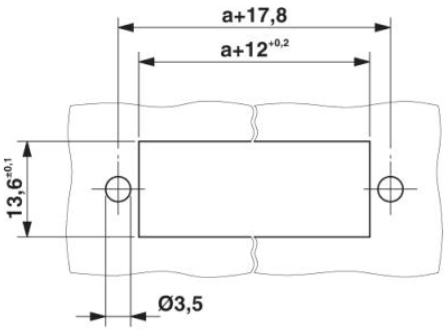

Lemezkivágás csavaros csatlakozás esetén.

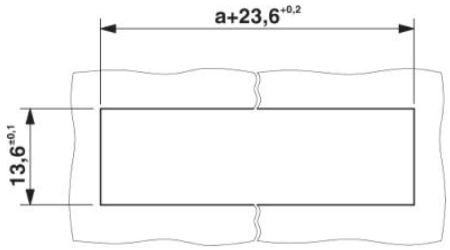

Lemezkivágás reteszelés esetén.

Cím

Phoenix Contact Kft.
Gyár utca 2
2040 Budaörs,Hungary
Telefon +36-23/501-160
Fax +36-23/418-438
http://www.phoenixcontact.hu

Phoenix Contact Kft.
Muszaki módosítás fenntartva;