Kivonat az online katalógusból

SACC-DSI-M 8FS-4CON-L180

Rendelési szám: 1694376



http://eshop.phoenixcontact.hu/phoenix/treeViewClick.do?UID=1694376

Szenzor/aktor beépíthető csatlakozó, aljzat, 4 pólusú, M8, fal alatti/ csavaros szerelés M12 menettel, egyenes forrasztócsatlakozással

Termék jegyzetek
WEEE/RoHS-megfelelo: 2005.11.23

Az itt megadott adatok az online katalógusból származnak. Teljesköru információkat és adatokat a felhasználói dokumentációknál találhat: http://www.download.phoenixcontact.com. Az internetes letöltésekhez eloször el kell fogadni az általános szerzodési feltételeket.

Kereskedelmi adat

EAN	4 017918 178659
Csomag	20
Vámtarifa	85366990
Katalógusoldal információ	Oldal 226 (CAT-2-2013)

Muszaki adatok

Általános adatok

Méretezési áram 40 °C-nál	4 A
Méretezési feszültség	30 V
Pólusszám	4
Átmeneti ellenállás	≤ 3 mΩ
Szigetelési ellenállás	≥ 100 MΩ
Környezeti hőmérséklet (üzemi)	-25 °C ... 85 °C

Általános jellemzők

Szabványok/előírások	M8 csatlakozó IEC 61076-2-104
Kódolás	A - standard
Túlfeszültség kategória	II
Szennyeződési fok	3
Védettség	IP67
Érintkező anyaga	CuSn
Érintkezőfelület anyaga	Au
Érintkezőtartó anyaga	PA 66
Recézet anyaga	Nikkelezett sárgaréz
Tömítés anyaga	NBR
Szerelési mód	Fal alatti szerelés M12 x 1 lapos anyával
Csatlakozási mód	Forrasztópeckek
Állapotjelzés	nincs

Tanúsítványok

Tanúsítások cULus Recognized

Igényelt tanúsítások:

Ex tanúsítások:

Rajzok

Furatterv/forrasztópad-geometria

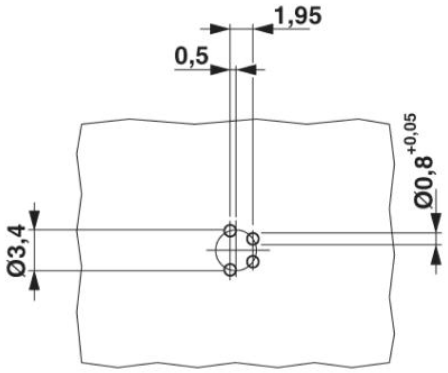

M8 beépíthető aljzat

Méretrajz

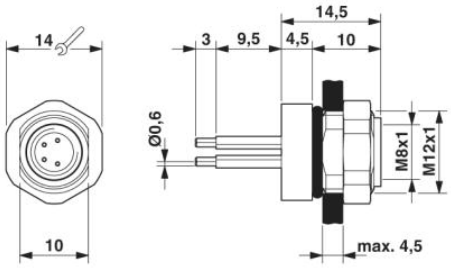

M8 beépíthető aljzat

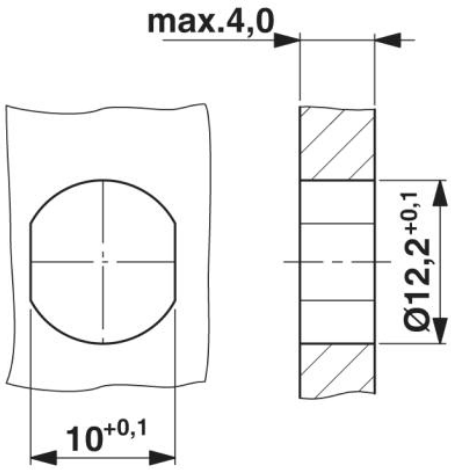

M8-as beépíthető aljzat tokozatkivágása, aljzat, egyrészes

Sematikus rajz

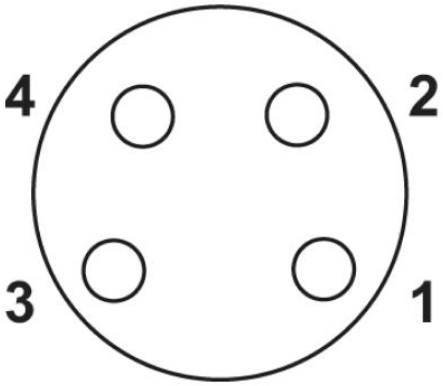

M8 aljzat pólusábrája, 4 pólusú, aljzatoldali nézet

Cím

Phoenix Contact Kft.
Gyár utca 2
2040 Budaörs,Hungary
Telefon +36-23/501-160
Fax +36-23/418-438
http://www.phoenixcontact.hu

Phoenix Contact Kft.
Muszaki módosítás fenntartva;