Kivonat az online katalógusból

PROT-MINFS-PA-CHAIN

Rendelési szám: 1430912



http://eshop.phoenixcontact.hu/phoenix/treeViewClick.do?UID=1430912

Zárósapka, 7/8"-os méret, műanyagból, rögzítőszalaggal szenzorvezetékekhez, 7/8"-os dugaszokhoz

Termék jegyzetek
WEEE/RoHS-megfelelo: 2007.12.06

Kereskedelmi adat	
EAN	4 046356 332828
Csomag	10
Vámtarifa	39269097
Katalógusoldal információ	Oldal 175 (CAT-4-2013)

Az itt megadott adatok az online katalógusból származnak. Teljesköru információkat és adatokat a felhasználói dokumentációknál találhat: http://www.download.phoenixcontact.com. Az internetes letöltésekhez eloször el kell fogadni az általános szerzodési feltételeket.

Muszaki adatok

Általános jellemzők

Védettség	IP65
	IP67
Anyag	PA 66 GF
Tömítés anyaga	NBR
További anyagadatok	PUR (Tartószalag)

Tanúsítványok

Tanúsítások

Igényelt tanúsítások:

Ex tanúsítások:

Rajzok

Méretrajz

Méretrajz

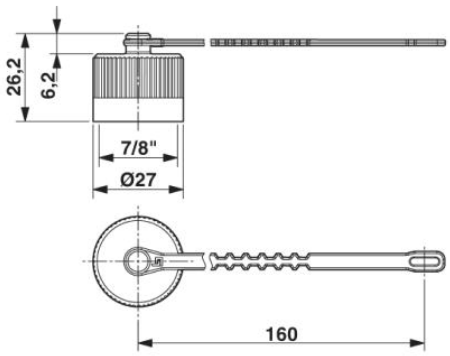

Cím

Phoenix Contact Kft.
Gyár utca 2
2040 Budaörs,Hungary
Telefon +36-23/501-160
Fax +36-23/418-438
http://www.phoenixcontact.hu

Phoenix Contact Kft.
Muszaki módosítás fenntartva;