Kivonat az online katalógusból

SACCBP-FSB-2CON-PG9/5,0-910SCO

Rendelési szám: 1437478



http://eshop.phoenixcontact.hu/phoenix/treeViewClick.do?UID=1437478

Beépíthető buszcsatlakozó aljzat, PROFIBUS, 2 pólusú, M12, árnyékolt, B kódolású, SPEEDCON, fal mögötti/csavaros szerelés Pg9 menettel, 5,0 m buszkábellel, 2 x 0,25 mm²

Termék jegyzetek

WEEE/RoHS-megfelelo: 2008.10.01

Kereskedelmi adat

EAN	4 046356 457606
Csomag	1
Vámtarifa	85444290
Katalógusoldal információ	Oldal 191 (CAT-2-2013)

Az itt megadott adatok az online katalógusból származnak. Teljesköru információkat és adatokat a felhasználói dokumentációknál találhat: http://www.download.phoenixcontact.com. Az internetes letöltésekhez eloször el kell fogadni az általános szerzodési feltételeket.

Muszaki adatok

Általános adatok

Méretezési áram 40 °C-nál	4 A
Méretezési feszültség	60 V
Pólusszám	2
Átmeneti ellenállás	≤ 3 mΩ
Szigetelési ellenállás	≥ 100 MΩ

Kábelhossz	5 m
Környezeti hőmérséklet (üzemi)	-25 °C ... 85 °C (dugasz/aljzat)

Általános jellemzők

Szabványok/előírások	M12-csatlakozó IEC 61076-2-101
Kódolás	B - inverz
Jeltípus/kategória	PROFIBUS
Túlfeszültség kategória	II
Szennyeződési fok	3
Védettség	IP67
Érintkező anyaga	CuZn
Érintkezőfelület anyaga	Ni/Au
Érintkezőtartó anyaga	PA 66
Recézet anyaga	nikkelezett cink présöntvény
Tömítés anyaga	NBR
Állapotjelzés	nincs

Vezeték paraméterek

Kábeltípus	PROFIBUS
Kábeltípus (rövid jele)	910
UL AWM Style	21198 (80 °C / 300 V)
Érkeresztmetszet	2x 0,25 mm² (Jelvezeték)
AWG jelvezeték	24
Jelvezeték vezetékfelépítése	19x 0,13 mm
Érátmérő a szigeteléssel együtt	2,55 mm ±0,07 mm
Érszínek	piros, zöld
Teljes sodratozás	2 ér 2 kitöltőszállal
Árnyékoló	Műanyaggal kasírozott alufólia, fonat ónozott rézvezetékekből
Optikai árnyékolás	85 %
Külső köpeny, szín	lila RAL 4001
Kábel külső átmérője, D	7,8 mm ± 0,2 mm
Hajlítási ciklusok száma	2000000
Min. hajlítási sugár, energiavezető láncokban történő használatra	8 x D
Mozgatás útja	4,5 m
Mozgatási sebesség	3 m/s
Gyorsulás	3 m/s²

Külső köpeny, anyaga	PUR
Érszigetelés anyaga	habosított PE
Vezeték anyaga	ónozott Cu érvezeték
Szigetelési ellenállás	≥ 5 GΩ*km
Vezetékellenállás	157,2 Ω/km
Üzemi kapacitás	30 nF
Hullámellenállás	nom. 150 Ω ±10 % (3 MHz ... 20 MHz)
Árnyékoló csillapítás	≤ 4,9 dB (16 MHz-nél)
Vezeték néveleges feszültsége	30 V
Ér/ér vizsgálófeszültség	1500 V (50 Hz, 1 min)
Vizsgálófeszültség ér/árnyékolás	1500 V (50 Hz, 1 min)
Tűzállóság	UL 1581, Sec. 1060 (FT-1)
	IEC 60332-1
Egyéb ellenállóság	tapadásszegény
Környezeti hőmérséklet (üzemi)	-40 °C ... 80 °C (kábel, fix kiépítéshez)
	-30 °C ... 70 °C (kábel, változtatható kiépítéshez)

Tanúsítványok

Tanúsítások GOST, UL Recognized

Igényelt tanúsítások:

Ex tanúsítások:

Rajzok

Méretrajz

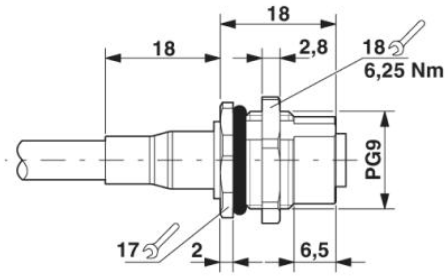

M12-es fali átvezetés

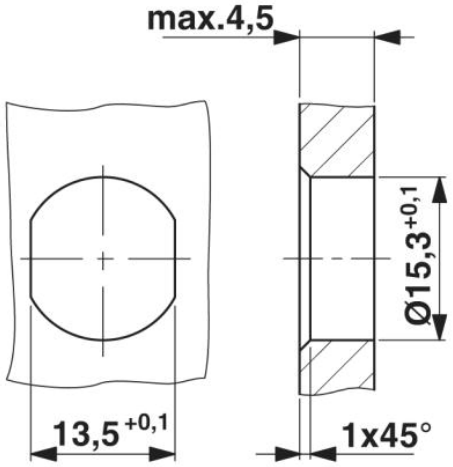

Készülékház kivágás Pg9 rögzítőmenetekhez, szerelőlap átmenő furattal (választhatóan elcsavarodást gátló kialakításban)

Kapcsolási rajz

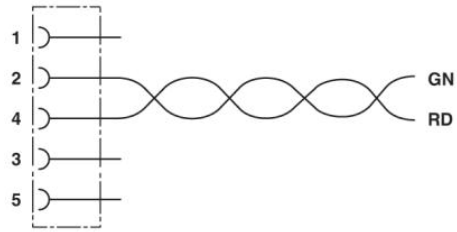

Az M12 aljzat érintkező kiosztása

Sematikus rajz

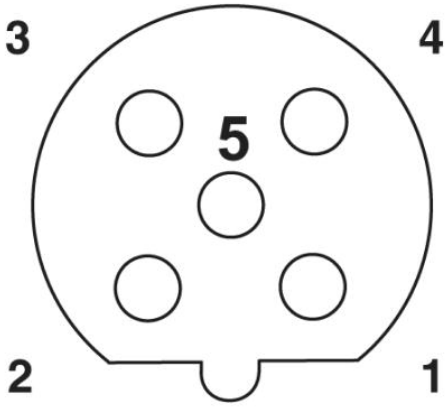

M12 aljzat tűkiosztása, 5 pólusú, "B" kódolás, aljzat felől nézve

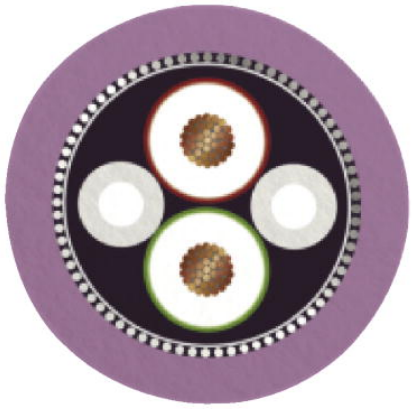

PROFIBUS [910]

Cím

Phoenix Contact Kft.
Gyár utca 2
2040 Budaörs,Hungary
Telefon +36-23/501-160
Fax +36-23/418-438
http://www.phoenixcontact.hu

Phoenix Contact Kft.
Muszaki módosítás fenntartva;