Kivonat az online katalógusból

SACC-DSIV-MS-4CON-L90 SCO

Rendelési szám: 1436589



http://eshop.phoenixcontact.hu/phoenix/treeViewClick.do?UID=1436589

Szenzor/aktor beépíthető csatlakozó, dugasz, 4 pólusú, M12-SPEEDCON, A-kódolású, fal alatti/csavaros szerelés M12 menettel, elcsavarodás ellen védett, döntött forrasztócsatlakozással

Termék jegyzetek

WEEE/RoHS-megfelelo: 2008.07.31

Kereskedelmi adat

EAN	4 046356 438650
Csomag	10
Vámtarifa	85366990
Katalógusoldal információ	Oldal 30 (PC-2009)

Az itt megadott adatok az online katalógusból származnak. Teljesköru információkat és adatokat a felhasználói dokumentációknál találhat: http://www.download.phoenixcontact.com. Az internetes letöltésekhez eloször el kell fogadni az általános szerzodési feltételeket.

Muszaki adatok

Általános adatok

Méretezési áram 40 °C-nál	4 A
Méretezési feszültség	250 V
Pólusszám	4
Átmeneti ellenállás	≤ 3 mΩ
Szigetelési ellenállás	≥ 100 MΩ

Környezeti hőmérséklet (üzemi)	-25 °C ... 85 °C (dugasz/aljzat)

Általános jellemzők

Kódolás	A - standard
Túlfeszültség kategória	II
Szennyeződési fok	3
Védettség	IP67
Érintkező anyaga	CuZn
Érintkezőfelület anyaga	Au
Érintkezőtartó anyaga	PA 66
Recézet anyaga	nikkelezett cink présöntvény
Tömítés anyaga	NBR
Szerelési mód	Fal alatti szerelés M12 x 1 lapos anyával
Csatlakozási mód	Forrasztópeckek
Állapotjelzés	nincs

Tanúsítványok

Tanúsítások

UL Recognized

Igényelt tanúsítások:

Ex tanúsítások:

Rajzok

Furatterv/forrasztópad-geometria

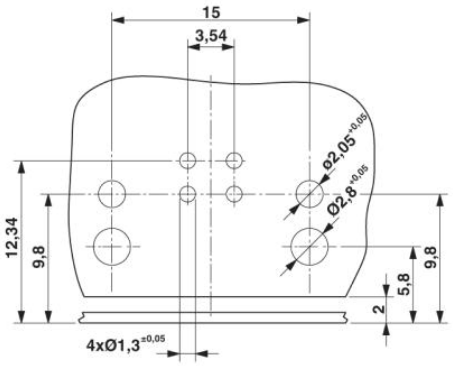

Furatterv

Méretrajz

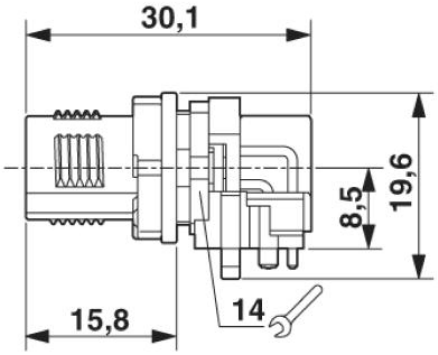

M12 beépíthető csatlakozó, dugasz, oldalnézet

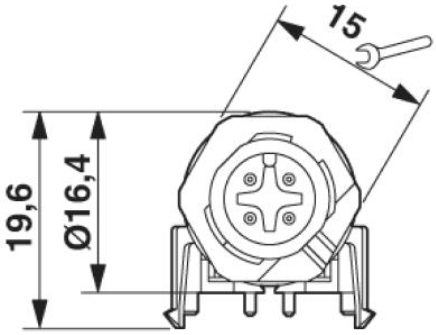

M12 beépíthető csatlakozó, dugasz, elölnézet

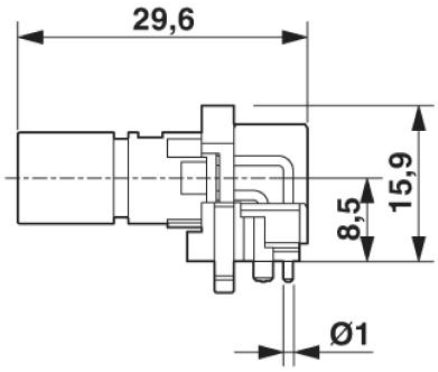

M12 beépíthető csatlakozó, dugasz, érintkezőtartó, oldalnézet

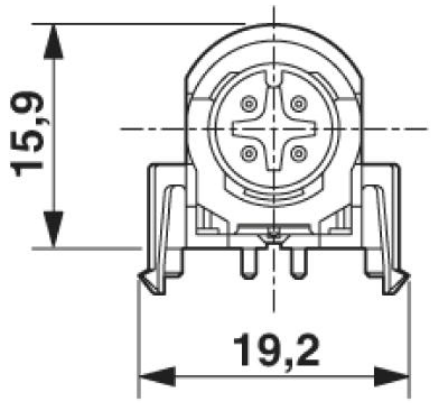

M12 beépíthető csatlakozó, dugasz, érintkezőtartó, elölnézet

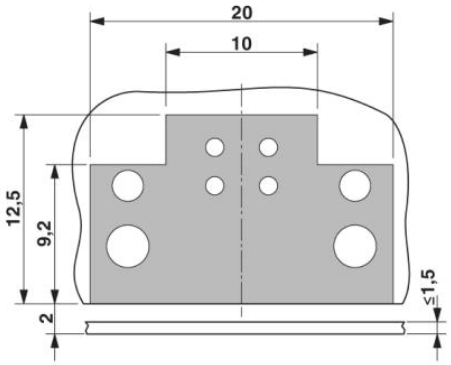

zárófelület a NYÁK lapon

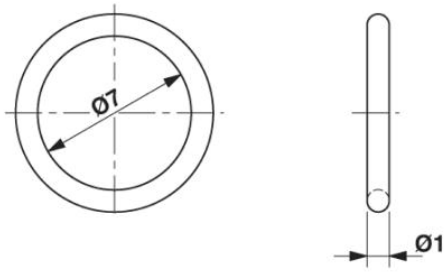

Választhatóan O-gyűrűvel (zöld) a nem dugaszolt állapotban való tömítettséghez - a szerelt O-gyűrűvel történő illesztés során a csatlakozónkénti 80N-os axiális illesztőerőt nem szabad túllépni! - Kerüljük a radiális erőket!

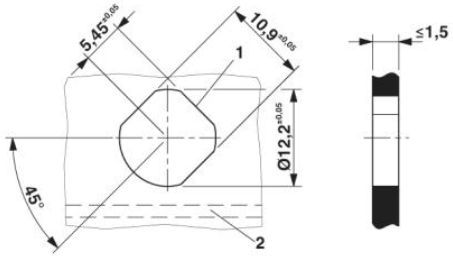

Fali kivágás, elölnézet a merőlegesen fekvő NYÁK-lap esetén (2). A 3. simítás választható (1).

Sematikus rajz

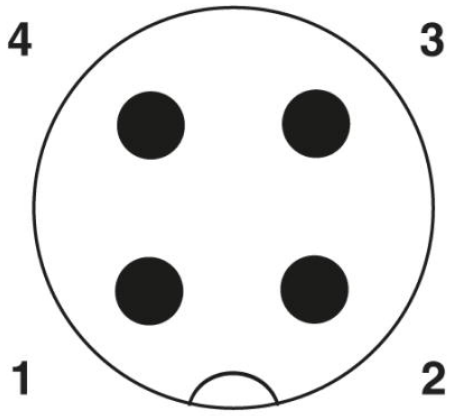

Az M12 dugasz pólusábrája, 4 pólusú, A kódolású, nézet a dugaszoldalról

Cím

Phoenix Contact Kft.
Gyár utca 2
2040 Budaörs,Hungary
Telefon +36-23/501-160
Fax +36-23/418-438
http://www.phoenixcontact.hu

Phoenix Contact Kft.
Muszaki módosítás fenntartva;