Kivonat az online katalógusból

SACC-DSI-MS-5CON-M12-SCO SH

Rendelési szám: 1552968



http://eshop.phoenixcontact.hu/phoenix/treeViewClick.do?UID=1552968

Szenzor/aktor beépíthető dugasz, 5 pólusú, M12-SPEEDCON, árnyékolt, A kódolású, falon átvezető/csavaros szerelés M12 menettel, egyenes forrasztócsatlakozással

CANopen DeviceNet SPEEDCON LOCKING

Termék jegyzetek

WEEE/RoHS-megfelelo: 2006.09.29

Kereskedelmi adat

EAN	4 046356 161992
Csomag	20
Vámtarifa	85366990
Katalógusoldal információ	Oldal 188 (CAT-2-2013)

Az itt megadott adatok az online katalógusból származnak. Teljesköru információkat és adatokat a felhasználói dokumentációknál találhat: http://www.download.phoenixcontact.com. Az internetes letöltésekhez eloször el kell fogadni az általános szerzodési feltételeket.

Muszaki adatok

Általános adatok

Méretezési áram 40 °C-nál	4 A
Méretezési feszültség	60 V
Pólusszám	5
Átmeneti ellenállás	≤ 3 mΩ
Szigetelési ellenállás	≥ 100 MΩ

Környezeti hőmérséklet (üzemi)	-25 °C ... 85 °C (dugasz/aljzat)

Általános jellemzők

Szabványok/előírások	M12-csatlakozó IEC 61076-2-101
Kódolás	A - standard
Túlfeszültség kategória	II
Szennyeződési fok	3
Védettség	IP67
Érintkező anyaga	CuZn
Érintkezőfelület anyaga	Au
Érintkezőtartó anyaga	PA 66
Recézet anyaga	nikkelezett cink présöntvény
Tömítés anyaga	NBR
Szerelési mód	Fal alatti szerelés M12 x 1 lapos anyával
Csatlakozási mód	Forrasztópeckek
Állapotjelzés	nincs

Tanúsítványok

Tanúsítások GOST, UL Recognized

Igényelt tanúsítások:

Ex tanúsítások:

Rajzok

Furatterv/forrasztópad-geometria

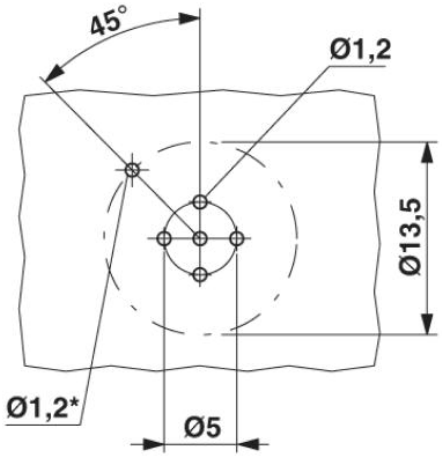

Méretrajz

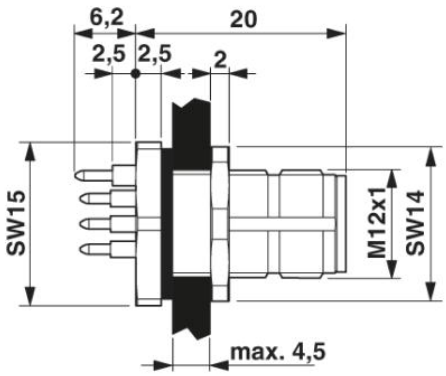

M12 SPEEDCON beépíthető dugasz

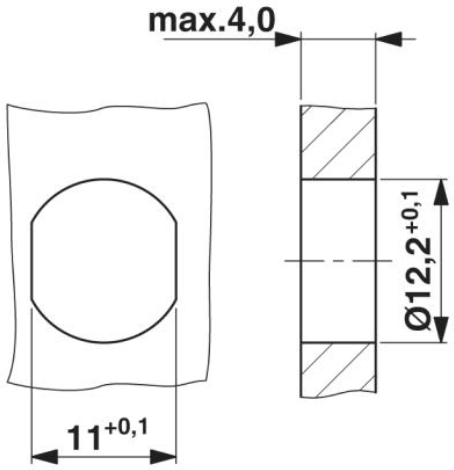

Szerelési kivágás

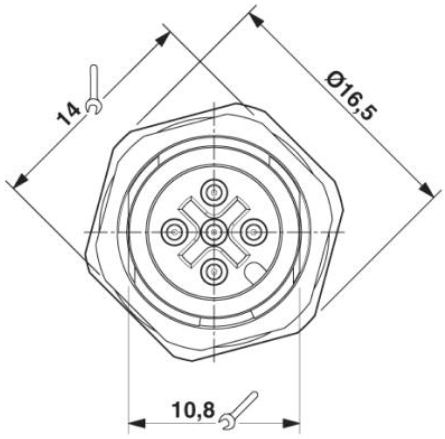

M12 beépíthető csatlakozó elölnézete

Sematikus rajz

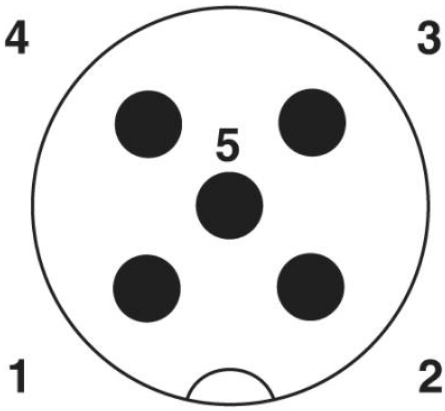

M12 dugasz tűkiosztása, 5 pólusú, "A" kódolás, tűk felől nézve

Cím

Phoenix Contact Kft.
Gyár utca 2
2040 Budaörs,Hungary
Telefon +36-23/501-160
Fax +36-23/418-438
http://www.phoenixcontact.hu

Phoenix Contact Kft.
Muszaki módosítás fenntartva;