Kivonat az online katalógusból

SAC-4P-M12MS/0,3-PUR/M12FR-3L

Rendelési szám: 1668519



http://eshop.phoenixcontact.hu/phoenix/treeViewClick.do?UID=1668519

Kábel érzékelő és működtető elemekhez, 4-pólusú, PUR halogénmentes, feketésszürke RAL 7021, Csatlakozó egyenes M12, A-kódolás, a következőre: Aljzat döntött M12, A-kódolás, a következővel: 3 LED, Kábelhossz: 0,3 m

Termék jegyzetek

WEEE/RoHS-megfelelo: 2006.07.11

Kereskedelmi adat

EAN	4 017918 137175
Csomag	1
Vámtarifa	85444290
Katalógusoldal információ	Oldal 46 (CAT-4-2013)

Az itt megadott adatok az online katalógusból származnak. Teljesköru információkat és adatokat a felhasználói dokumentációknál találhat: http://www.download.phoenixcontact.com. Az internetes letöltésekhez eloször el kell fogadni az általános szerzodési feltételeket.

Muszaki adatok

Általános adatok

Méretezési áram 40 °C-nál	4 A
Méretezési feszültség	24 V
Pólusszám	4
Átmeneti ellenállás	≤ 5 mΩ

Szigetelési ellenállás	≥ 100 MΩ
Kábelhossz	0,3 m
Környezeti hőmérséklet (üzemi)	-25 °C ... 90 °C (dugasz/aljzat)

Általános jellemzők

Szabványok/előírások	M12-csatlakozó IEC 61076-2-101
Kódolás	A - standard
Túlfeszültség kategória	II
Szennyeződési fok	3
Védettség	IP65
	IP67
	IP68
Csatlakoztatási ciklus	≥ 100
Meghúzási nyomaték	0,4 Nm (M12-es csatlakozó)
Érintkező anyaga	CuSn
Érintkezőfelület anyaga	Ni/Au
Érintkezőtartó anyaga	TPU GF
Fogantyútest anyaga	TPU, nehezen lobbanó, önkioltó
Recézet anyaga	nikkelezett cink présöntvény
Tömítés anyaga	NBR
Állapotjelzés	3 LED

Vezeték paraméterek

Kábeltípus	PUR halogénmentes fekete
Kábeltípus (rövid jele)	PUR
Kábel rövid jelölése	Li9Y11Y-HF
UL AWM Style	20549
Érkeresztmetszet	4x 0,34 mm² (Jelvezeték)
AWG jelvezeték	22
Jelvezeték vezetékfelépítése	42x 0,10 mm
Érátmérő a szigeteléssel együtt	1,27 mm ±0,02 mm (Jelvezeték)
Szigetelés vastagsága	≥ 0,21 mm (Érszigetelés)
	≥ 0,8 mm (Külső köpeny)
Érszínek	barna, fehér, kék, fekete
Teljes sodratozás	4 csavart érpár
Teljes sodratozás sodrathosszúsága	49,5 mm

Külső köpeny, szín	feketésszürke RAL 7021
Kábel külső átmérője, D	4,7 mm ±0,15 mm
Legkisebb hajlítási sugár, fixen fektetett	23,5 mm
Legkisebb hajlítási sugár, mozdíthatóan fektetett	47 mm
Hajlítási ciklusok száma	4000000
Hajlítási sugár	47 mm
Mozgatás útja	10 m
Mozgatási sebesség	3 m/s
Gyorsulás	10 m/s²
Kábelsúly	30 kg/km
Külső köpeny, anyaga	PUR
Érszigetelés anyaga	PP
Vezeték anyaga	csupasz Cu érvezeték
Szigetelési ellenállás	≥ 1 GΩ*km
Vezetékellenállás	max. 58 Ω/km (20 °C-on)
Vezeték néveleges feszültsége	≤ 300 V
Vezeték vizsgálófeszültsége	≥ 3000 V
Különleges tulajdonságai	energiavezető láncban alkalmazható
	szilikonmentes
	Lakkozott felületeket károsító anyagoktól mentes
	hajlékony
Tűzállóság	az UL-Style 20549 szerint
	az FT1 szerint az UL 758 alapján
Halogénmentesség	a DIN VDE 0472 szabvány 815. része szerint
	a DIN EN 50267-2-1 szerint
Olajellenállóság	a DIN EN 60811-2-1 szerint
Egyéb ellenállóság	savakkal, lúgokkal és oldószerekkel szemben ellenálló
	hidrolízis- és mikróbaellenálló
	feltételesen UV-álló a DIN EN ISO 4892-2-A szerint
Környezeti hőmérséklet (üzemi)	-40 °C ... 80 °C (kábel, fix kiépítéshez)
	-25 °C ... 80 °C (kábel, változtatható kiépítéshez)

Tanúsítványok

Tanúsítások	cULus Listed

Igényelt tanúsítások:

Ex tanúsítások:

Tartozékok

Termék	Típus leírás	Leírás
Jelölés		
1051993	B-STIFT	jelölő toll, felirat nélküli jelölőcsíkok kézi feliratozásához, törlés- és vízálló felirat, vonalvastagság 0,5 mm
1013944	PABA RD/15	Betolható címke, Csík, vörös, felirat nélkül, feliratozható a következőkkel: Plotter, Szerelési mód: Felfűzhető, Kábelkeresztmetszet: 0,6-50 mm, Szövegmező mérete: 15 x 4 mm
1013151	PABA WH/15	Betolható címke, Csík, fehér, felirat nélkül, feliratozható a következőkkel: Plotter, Szerelési mód: Felfűzhető, Kábelkeresztmetszet: 0,6-50 mm, Szövegmező mérete: 15 x 4 mm
1013698	PABA YE/15	Betolható címke, Csík, sárga, felirat nélkül, feliratozható a következőkkel: Plotter, Szerelési mód: Felfűzhető, Kábelkeresztmetszet: 0,6-50 mm, Szövegmező mérete: 15 x 4 mm
1013122	PATO 2/15	Érjelölő tartó, átlátszó, felirat nélkül, Szerelési mód: Rácsíptethető, Kábelkeresztmetszet: 2,8-4,4 mm, Szövegmező mérete: 4 x 15 mm
1013135	PATO 3/15	Érjelölő tartó, átlátszó, felirat nélkül, Szerelési mód: Rácsíptethető, Kábelkeresztmetszet: 4,4-6,7 mm, Szövegmező mérete: 4 x 15 mm
1013148	PATO 4/15	Érjelölő tartó, átlátszó, felirat nélkül, Szerelési mód: Rácsíptethető, Kábelkeresztmetszet: 6,7-10 mm, Szövegmező mérete: 4 x 15 mm
Védelmi és záró elemek		
1430873	PROT-M12 FS-PA-CHAIN	Zárósapka, M12-es méret, műanyagból, rögzítőszalaggal szenzorvezetékekhez, üres M12-es dugaszokhoz
1430899	PROT-M12 MS-PA-CHAIN	Zárósapka, M12-es méret, rögzítőszalaggal szenzorvezetékekhez, üres M12-es aljzatokhoz
szerszámok		
1208432	SAC BIT M12-D15	Dugaszbetét a M12 csatlakozóval és QUICKON gyorscsatlakozási technikás M12 csatlakozóval rendelkező szenzor-/aktorkábelek szereléséhez, 4 mm-es hatlapú csavarhúzóhoz

1208429	TSD 04 SAC	Nyomatékkulcs, előre beállított 0,4 Nm nyomatékkal és 4 mm-es hatlapú behajtóval M12 csatlakozókhoz
1212224	TSD-M 1,2NM	Nyomatékkulcs, pontosság az EN ISO 6789 szabvány szerint, 0,3 - 1,2 Nm között állítható
1212600	TSD-M SAC-BIT ADAPTER	Adapter-betét, a TSD-M… nyomatékkulcsokhoz, E6,3-1/4" hajtás, 4 mm-es hatlapú rögzítővel a SAC betétek befogadására

Rajzok

Méretrajz

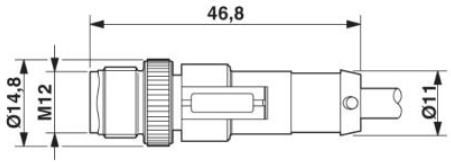

M12 x 1 dugasz, egyenes

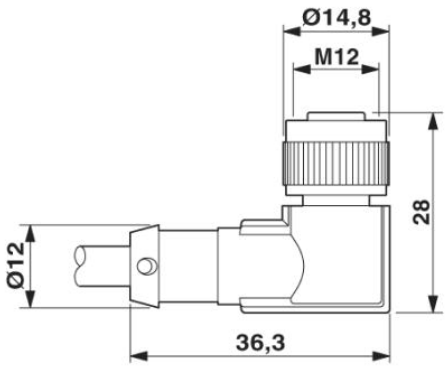

Aljzat M12 x 1, döntött, LED-del

Kapcsolási rajz

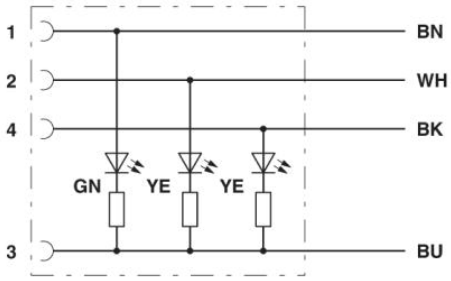

Az M12 dugasz és az M12 aljzat lábkiosztása

Sematikus rajz

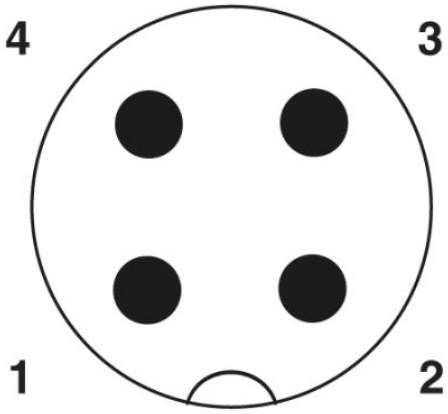

Az M12 dugasz pólusábrája, 4 pólusú, A kódolású, nézet a dugaszoldalról

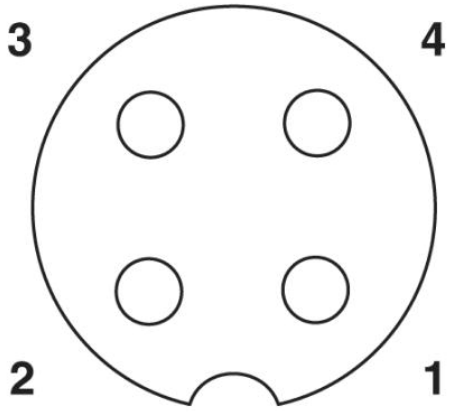

M12 aljzat pólusábrája, 4 pólusú, A kódolású, aljzatoldali nézet

PUR halogénmentes fekete [PUR]

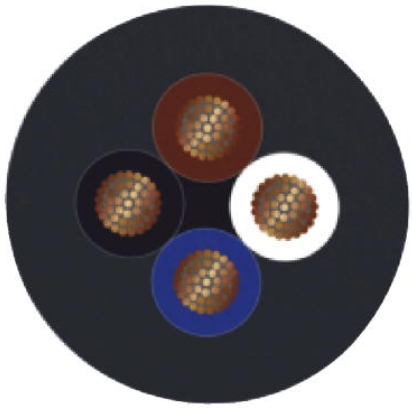

Cím

Phoenix Contact Kft.
Gyár utca 2
2040 Budaörs,Hungary
Telefon +36-23/501-160
Fax +36-23/418-438
http://www.phoenixcontact.hu

Phoenix Contact Kft.
Muszaki módosítás fenntartva;