Kivonat az online katalógusból

SACC-DSI-M12FS-5CON-PG9/0,5 P

Rendelési szám: 1436356



http://eshop.phoenixcontact.hu/phoenix/treeViewClick.do?UID=1436356

Szenzor/aktor beépíthető csatlakozó, aljzat, 5 pólusú, M12, A kódolású, falon átvezető /csavaros szerelés Pg9 menettel, 0,5 m TPE érvezetékkel, 5 x 0,25mm^2, műanyag kivitel

Termék jegyzetek
WEEE/RoHS-megfelelo: 2008.07.30

Az itt megadott adatok az online katalógusból származnak. Teljesköru információkat és adatokat a felhasználói dokumentációknál találhat: http://www.download.phoenixcontact.com. Az internetes letöltésekhez eloször el kell fogadni az általános szerzodési feltételeket.

Kereskedelmi adat

EAN	4 046356 438322
Csomag	1
Vámtarifa	85444290
Katalógusoldal információ	Oldal 263 (CAT-2-2013)

Muszaki adatok

Általános adatok

Méretezési áram 40 °C-nál	4 A
Méretezési feszültség	60 V
Pólusszám	5
Átmeneti ellenállás	≤ 3 mΩ
Szigetelési ellenállás	≥ 100 MΩ

Kábelhossz	0,5 m
Környezeti hőmérséklet (üzemi)	-25 °C ... 85 °C (dugasz/aljzat)

Általános jellemzők

Szabványok/előírások	M12-csatlakozó IEC 61076-2-101
Kódolás	A - standard
Túlfeszültség kategória	II
Szennyeződési fok	3
Védettség	IP67
Érintkező anyaga	CuZn
Érintkezőfelület anyaga	Au
Érintkezőtartó anyaga	PA 66
Recézet anyaga	PA 66
Tömítés anyaga	Viton
Szerelési mód	Fal alatti szerelés Pg9 lapos anyával
Csatlakozási mód	Külön erek
Állapotjelzés	nincs

Vezeték paraméterek

Kábeltípus	TPE sodrat
Érkeresztmetszet	0,25 mm²
AWG jelvezeték	24
Jelvezeték vezetékfelépítése	14x 0,15 mm
Érátmérő a szigeteléssel együtt	1,15 mm ±0,07 mm
Szigetelés vastagsága	0,21 mm
Érszínek	fekete, barna, kék, fehér, szürke
Érszigetelés anyaga	TPE
Vezeték anyaga	ónozott Cu érvezeték
Szigetelési ellenállás	≥ 20 MΩ*km
Vezetékellenállás	≤ 80 Ω/km
Vezeték néveleges feszültsége	300 V
Vezeték vizsgálófeszültsége	2000 V AC
Környezeti hőmérséklet (üzemi)	-25 °C ... 85 °C (kábel, fix kiépítéshez)

Tanúsítványok

Tanúsítások GOST

Igényelt tanúsítások:

Ex tanúsítások:

Rajzok

Méretrajz

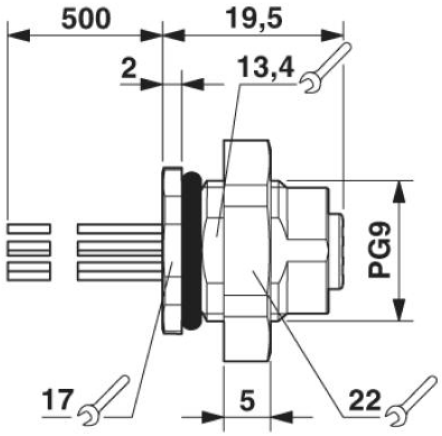

M12 beépíthető csatlakozó

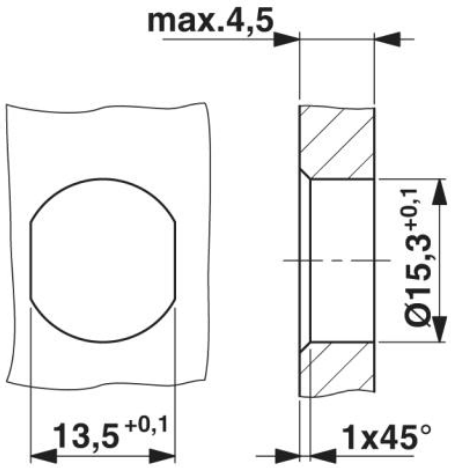

Tokozat kivágás M12 rögzítőmenethez, szerelőlap átmenő furattal (alternatívan lappal elcsavarodás elleni védelemként)

Kapcsolási rajz

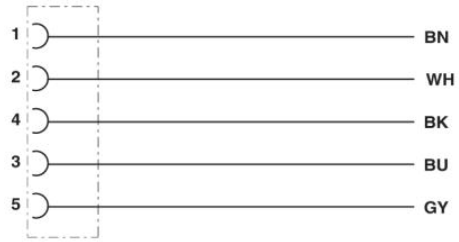

Az M12 aljzat érintkező kiosztása

Sematikus rajz

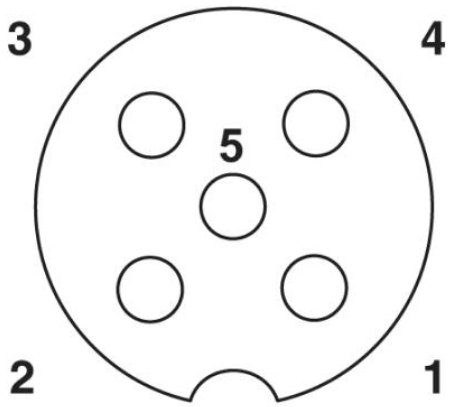

Az M12 aljzat pólusábrája, 5 pólusú, A kódolású, aljzat oldali nézet

Cím

Phoenix Contact Kft.
Gyár utca 2
2040 Budaörs,Hungary
Telefon +36-23/501-160
Fax +36-23/418-438
http://www.phoenixcontact.hu

Phoenix Contact Kft.
Muszaki módosítás fenntartva;