Kivonat az online katalógusból

SACC-M12MR-4CON-PG7

Rendelési szám: 1681091



http://eshop.phoenixcontact.hu/phoenix/treeViewClick.do?UID=1681091

Szenzor/aktor dugasz, dugasz, döntött, 4 pólusú, M12, A kódolású, csavaros csatlakozás, műanyag recés csavar, tömszelence Pg7

Termék jegyzetek
WEEE/RoHS-megfelelo: 2005.11.23

Az itt megadott adatok az online katalógusból származnak. Teljesköru információkat és adatokat a felhasználói dokumentációknál találhat: http://www.download.phoenixcontact.com. Az internetes letöltésekhez eloször el kell fogadni az általános szerzodési feltételeket.

Kereskedelmi adat

EAN	4 017918 157494
Csomag	1
Vámtarifa	85366990
Katalógusoldal információ	Oldal 22 (CAT-4-2013)

Muszaki adatok

Általános adatok

Méretezési áram 40 °C-nál	4 A
Méretezési feszültség	250 V
Pólusszám	4
Átmeneti ellenállás	≤ 8 mΩ
Szigetelési ellenállás	≥ 100 MΩ
Környezeti hőmérséklet (üzemi)	-40 °C ... 85 °C (dugasz/aljzat)

Általános jellemzők

Szabványok/előírások	M12-csatlakozó IEC 61076-2-101
Kódolás	A - standard
Túlfeszültség kategória	II
Szennyeződési fok	3
Védettség	IP67
Csatlakoztatási ciklus	≥ 100
Meghúzási nyomaték	0,4 Nm (M12 recés csavar)
	0,2 Nm (Csavaros kapcsok)
	0,8 Nm ... 1 Nm (Szorítócsavar)
	A csatlakozóbetétet a csőcsonkos készülékházzal együtt ütközésig csavarja el
Érintkező anyaga	CuZn
Érintkezőfelület anyaga	CuSnZn
Érintkezőtartó anyaga	PA 66
Fogantyútest anyaga	PBT
Recézet anyaga	Műanyag
Tömítés anyaga	NBR
Csatlakozási mód	Csavaros csatlakozás
Érkeresztmetszet	0,25 mm² ... 0,75 mm²
AWG vezeték-keresztmetszet	24 ... 18
Szerelési utasítás	A pólusábra 90°-os raszterben elfordítható a kábelelvezetéshez
	Az erek érvég hüvelyekkel vagy anélkül is csatlakoztathatók
Vezeték külső átmérője	4 mm ... 6 mm
Állapotjelzés	nincs

Tanúsítványok

Tanúsítások	GOST

Igényelt tanúsítások:

Ex tanúsítások:

Tartozékok

Termék	Típus leírás	Leírás
Védelmi és záró elemek		
1430873	PROT-M12 FS-PA-CHAIN	Zárósapka, M12-es méret, műanyagból, rögzítőszalaggal szenzorvezetékekhez, üres M12-es dugaszokhoz
kábelek/vezetők		
1457461	SAC-4P-100,0-186/0,75	Kábelgyűrű, fekete PUR/PVC, 4 pólusú, az erek színei: barna / fehér / kék / fekete, vezeték hossza: 100 m
1501692	SAC-4P-100,0-PUR/0,25	Kábeltekercs, PUR halogénmentes fekete, 4 pólusú, vezeték színe barna/ fehér/ kék/ fekete, vezeték hossza 100 m
1501663	SAC-4P-100,0-PUR/0,34	Kábeltekercs, PUR halogénmentes fekete, 4 pólusú, vezeték színe barna/ fehér/ kék/ fekete, vezeték hossza 100 m
szerszámok		
1208445	SACC BIT M12-D20	Dugaszbetét a szabadon konfekcionálható hosszanti rovátkás SACC M12 csatlakozók szereléséhez, kivéve a QUICKON gyorscsatlakozású M12 csatlakozókat, 4 mm-es hatlapú csavarhúzóhoz
1208429	TSD 04 SAC	Nyomatékkulcs, előre beállított 0,4 Nm nyomatékkal és 4 mm-es hatlapú behajtóval M12 csatlakozókhoz
1212224	TSD-M 1,2NM	Nyomatékkulcs, pontosság az EN ISO 6789 szabvány szerint, 0,3 - 1,2 Nm között állítható
1212600	TSD-M SAC-BIT ADAPTER	Adapter-betét, a TSD-M… nyomatékkulcsokhoz, E6,3-1/4" hajtás, 4 mm-es hatlapú rögzítővel a SAC betétek befogadására
Általános		
1436505	SACC-M12-SET/2,5-3,5	Szenzor/aktor csatlakozó, tartozék, Pg7 szorítócsavar és tömítés, árnyékolatlan M12 csatlakozókhoz, kábelátmérő: 2,5 mm - 3,5 mm

Rajzok

Méretrajz

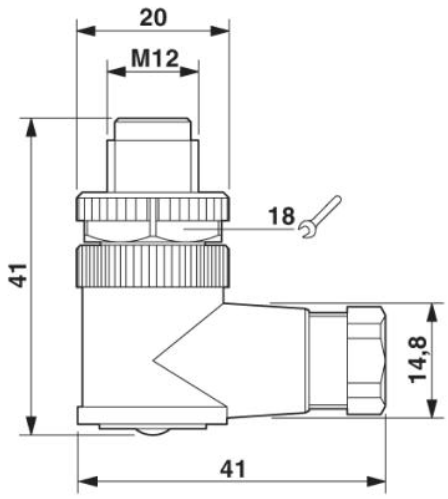

M12 x 1 dugasz, könyökkel

Sematikus rajz

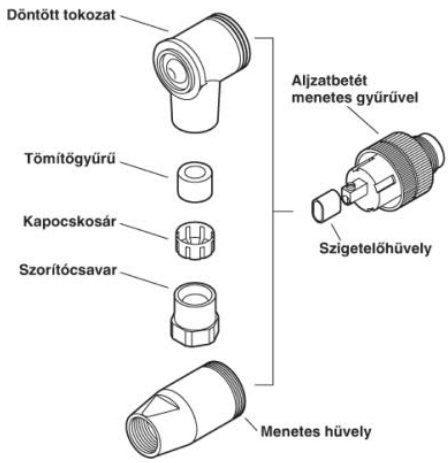

Dugasz/aljzat M12

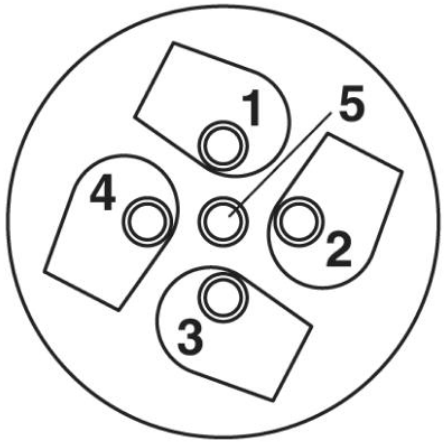

M12 kábelcsatlakozási oldal (csavaros csatlakozás)

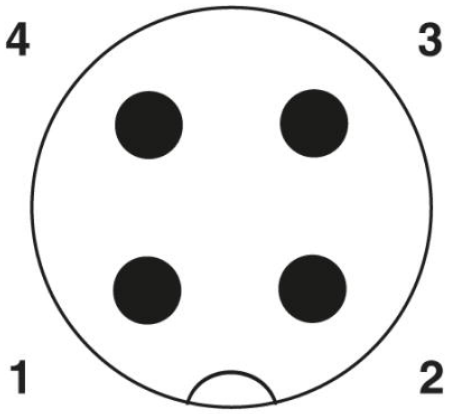

Az M12 dugasz pólusábrája, 4 pólusú, A kódolású, nézet a dugaszoldalról

Cím

Phoenix Contact Kft.
Gyár utca 2
2040 Budaörs,Hungary
Telefon +36-23/501-160
Fax +36-23/418-438
http://www.phoenixcontact.hu

Phoenix Contact Kft.
Muszaki módosítás fenntartva;