Kivonat az online katalógusból

MCV 1,5/20-G-3,5

Rendelési szám: 1843787

Az ábrán a termék 10 pólusú változata látható



http://eshop.phoenixcontact.hu/phoenix/treeViewClick.do?UID=1843787

Alap készülékház, Névleges áram: 8 A, Méretezési feszültség (III/2): 160 V, Pólusszám: 20, Raszterméret: 3,5 mm, Színe: zöld, Érintkező felülete: Cink, Szerelés: forrasztás

Kereskedelmi adat	
EAN	4 017918 102456
Csomag	50
Vámtarifa	85366990
Katalógusoldal információ	Oldal 109 (CC-2005)

Termék jegyzetek

WEEE/RoHS-megfelelo: 2003.01.01

Az itt megadott adatok az online katalógusból származnak. Teljesköru információkat és adatokat a felhasználói dokumentációknál találhat: http://www.download.phoenixcontact.com. Az internetes letöltésekhez eloször el kell fogadni az általános szerzodési feltételeket.

Muszaki adatok

Méretek / pólusok	
Hossz	7,25 mm
Raszterméret	3,5 mm
„a“ méret	66,5 mm
Pólusszám	20
Csapméretek	0,8 x 0,8 mm

Furatlyuk átmérője	1,2 mm

Műszaki adatok

Termékcsalád	MCV 1,5/..-G
Szigetelőanyag csoport	IIIa
Méretezési lökőfeszültség (III/3)	2,5 kV
Méretezési lökőfeszültség (III/2)	2,5 kV
Méretezési lökőfeszültség (II/2)	2,5 kV
Méretezési feszültség (III/2)	160 V
Méretezési feszültség (II/2)	250 V
Szabvány szerinti csatlakozás	EN-VDE
I_N névleges áram	8 A
U_N névleges feszültség	160 V
Maximális terhelőáram	8 A
Szigetelőanyag	PBT
Éghetőségi osztály az UL 94 szerint	V0
Szín	zöld
UL/CUL Usegroup B névleges feszültség	300 V
UL/CUL Usegroup B névleges áram	8 A
UL/CUL Usegroup D névleges feszültség	300 V
UL/CUL Usegroup D névleges áram	8 A

Tanúsítványok

Tanúsítások

CSA, cULus Recognized, GOST, VDE Gutachten mit Fertigungsüberwachung, CCA, IECEE CB Scheme

Igényelt tanúsítások:

Ex tanúsítások:

Tartozékok

Termék	Típus leírás	Leírás
Jelölés		
1051993	B-STIFT	jelölő toll, felirat nélküli jelölőcsíkok kézi feliratozásához, törlés- és vízálló felirat, vonalvastagság 0,5 mm
0804073	SK 3,5/2,8:FORTL.ZAHLEN	Jelölőkártyák, Kártya, fehér, feliratozva, hosszában: sorfolytonos számok, 1-10, 11-20 stb. 91-99-ig, Szerelési mód: Ragasztható, a következő kapocsszélességhez: 3,5 mm
0805030	SK 3,5/2,8:SO	Jelölőkártyák, fehér, Szerelési mód: Ragasztható, a következő kapocsszélességhez: 3,5 mm
0803883	SK U/2,8 WH:UNBEDRUCKT	Jelölőkártyák, Ív, fehér, felirat nélkül, feliratozható a következőkkel: Plotter, Office-Drucksysteme, Szerelési mód: Ragasztható
dugasz/adapter		
1734634	CP-MSTB	Kódolóprofil, a dugaszfél hornyába ill. az invertált alapházba betolható, piros szigetelőanyagból

Rajzok

Furatterv/forrasztópad-geometria

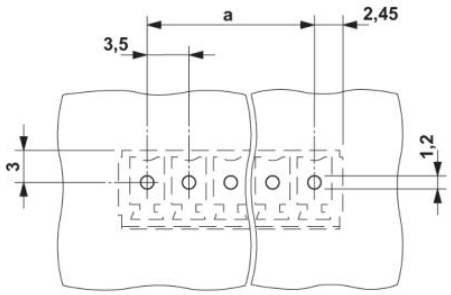

Méretrajz

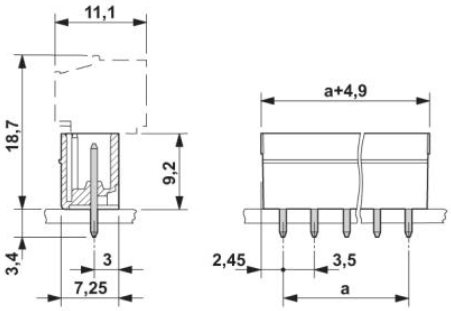

Cím

Phoenix Contact Kft.
Gyár utca 2
2040 Budaörs,Hungary
Telefon +36-23/501-160
Fax +36-23/418-438
http://www.phoenixcontact.hu

Phoenix Contact Kft.
Muszaki módosítás fenntartva;