Kivonat az online katalógusból

WCC 26

Rendelési szám: 3240255

http://eshop.phoenixcontact.hu/phoenix/treeViewClick.do?UID=3240255

Kábelbilincs, profilsínhez

Kereskedelmi adat	
EAN	4 046356 464475
Csomag	25
Vámtarifa	73269098
Katalógusoldal információ	Oldal 547 (CAT-5-2013)

Termék jegyzetek

WEEE/RoHS-megfelelo: 2008.10.28

Az itt megadott adatok az online katalógusból származnak. Teljesköru információkat és adatokat a felhasználói dokumentációknál találhat: http://www.download.phoenixcontact.com. Az internetes letöltésekhez eloször el kell fogadni az általános szerzodési feltételeket.

Muszaki adatok

Általános

Anyag	Acél

Tanúsítványok

Tanúsítások

Igényelt tanúsítások:

Ex tanúsítások:

Tartozékok

Termék	Típus leírás	Leírás
Általános		
3240262	NS 30/15 PERF.2000MM	Profilsín, kábelbilincsek rögzítéséhez

Rajzok

Méretrajz

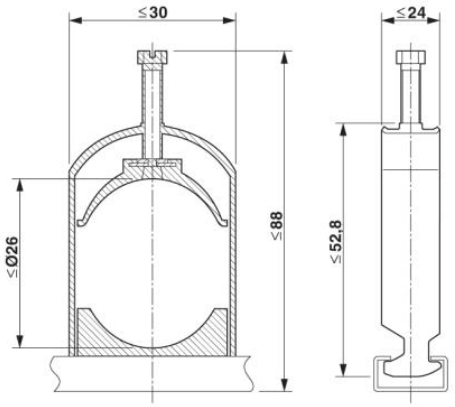

Cím

Phoenix Contact Kft.
Gyár utca 2
2040 Budaörs,Hungary
Telefon +36-23/501-160
Fax +36-23/418-438
http://www.phoenixcontact.hu

Phoenix Contact Kft.
Muszaki módosítás fenntartva;