Kivonat az online katalógusból

SACCEC-M12FSD-4CON-M16/0,5-931

Rendelési szám: 1528484

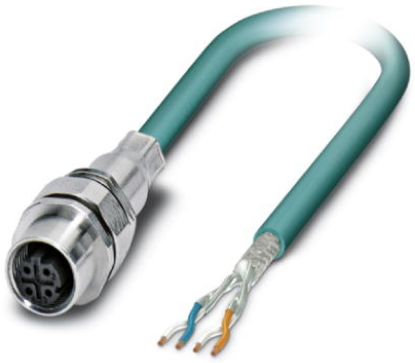

http://eshop.phoenixcontact.hu/phoenix/treeViewClick.do?UID=1528484

Buszrendszerbe építhető aljzat, ETHERNET, 4 pólusú, M12, árnyékolt, D kódolású, fal előtti/csavaros szerelés M16 menettel, pozícionálható, 0,5 m buszkábellel, 2 x 2 x 0,14 mm¸

Ethernet

Termék jegyzetek

WEEE/RoHS-megfelelo: 2005.12.20

Az itt megadott adatok az online katalógusból származnak. Teljesköru információkat és adatokat a felhasználói dokumentációknál találhat: http://www.download.phoenixcontact.com. Az internetes letöltésekhez eloször el kell fogadni az általános szerzodési feltételeket.

Kereskedelmi adat

EAN	4 046356 023412
Csomag	1
Vámtarifa	85369010
Katalógusoldal információ	Oldal 182 (PC-2007)

Muszaki adatok

Általános adatok

Méretezési áram 40 °C-nál	4 A
Méretezési feszültség	60 V
Pólusszám	4
Átmeneti ellenállás	≤ 3 mΩ
Szigetelési ellenállás	≥ 100 MΩ

Kábelhossz	0,5 m
Környezeti hőmérséklet (üzemi)	-25 °C ... 90 °C (dugasz/aljzat)

Általános jellemzők

Kódolás	D - kódolás
Túlfeszültség kategória	II
Szennyeződési fok	3
Védettség	IP67
Érintkező anyaga	CuZn
Érintkezőfelület anyaga	Ni/Au
Érintkezőtartó anyaga	PA 66
Recézet anyaga	Nikkelezett sárgaréz
Tömítés anyaga	NBR
Állapotjelzés	nincs
Tesztfeszültség	2500 V

Vezeték paraméterek

Kábeltípus	Ethernet
Kábeltípus (rövid jele)	93E
Kábelfelépítés	2x2xAWG26/7 PIMF
Érkeresztmetszet	2x 2x 0,14 mm²
AWG jelvezeték	26
Jelvezeték vezetékfelépítése	7x 0,15 mm
Érátmérő a szigeteléssel együtt	≤ 1,05 mm
Érszínek	fehér/narancssárga-narancssárga, fehér/zöld-zöld
Párosdratozás	2 ér párban
A párárnyékolás módja	Alumínium kasírozott poliészterfólia
Teljes sodratozás	2 érpár 2 kitöltőszállal középen
Árnyékoló	Fonat ónozott rézvezetékekből
Külső köpeny, szín	vízkék RAL 5021
Kábel külső átmérője, D	6,7 mm
Legkisebb hajlítási sugár, mozdíthatóan fektetett	34 mm
Kábelsúly	42 kg/km
Külső köpeny, anyaga	PUR
Érszigetelés anyaga	cellás PE
Vezeték anyaga	csupasz Cu érvezeték

Szigetelési ellenállás	≥ 5 GΩ*km
Vezetékellenállás	≤ 150 Ω/km
Átviteli tulajdonságok (kategória)	CAT5 (IEC 11801:2002), CAT5e (TIA 568B:2001)
Üzemi kapacitás	42 pF
Hullámellenállás	100 Ω ±5 % (100 MHz esetén)
Jelsebesség	0,72 c
Árnyékoló csillapítás	60 dB (1000 MHz-ig)
Csatolóellenállás	5,00 mΩ/m (10 MHz esetén)
Vezeték néveleges feszültsége	max. 125 V
Vezeték vizsgálófeszültsége	1000 V
Különleges tulajdonságai	Lakkozott felületeket károsító anyagoktól mentes
Tűzállóság	az IEC 60332-2-2 szerint:
Halogénmentesség	az IEC 60754-1/2 szerint:
Olajellenállóság	a DIN EN 60811-2-1 szerint
Egyéb ellenállóság	mikróbaellenállás a VDE 0282 szabvány 10. része szerint
	Hidrolízis ellenálló a DIN 53504 szabvány szerint
Füstgázsűrűség	az IEC 61034-1/2 szabvány szerint
Környezeti hőmérséklet (üzemi)	-40 °C ... 70 °C (kábel, fix kiépítéshez)
	-10 °C ... 50 °C (kábel, változtatható kiépítéshez)

Tanúsítványok

Tanúsítások

Igényelt tanúsítások:

Ex tanúsítások:

Rajzok

Méretrajz

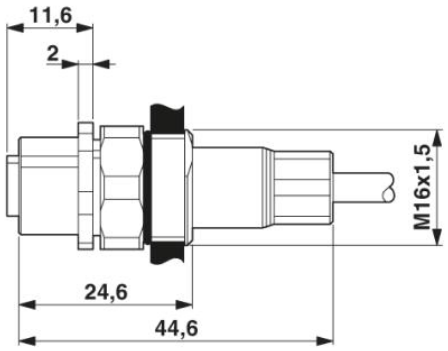

M12 beépíthető csatlakozó

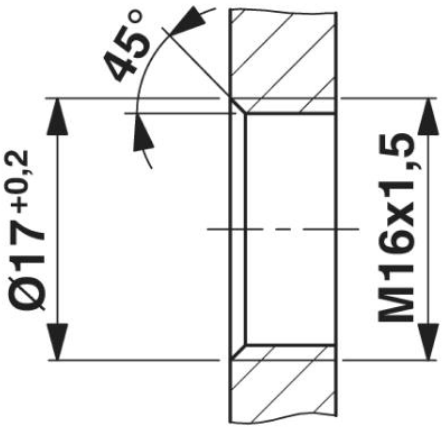

Készülékház kivágás az M16 rögzítőmenethez, szerelőfal menettel

Kapcsolási rajz

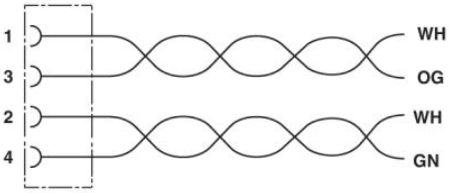

Az M12 aljzat érintkező kiosztása

Sematikus rajz

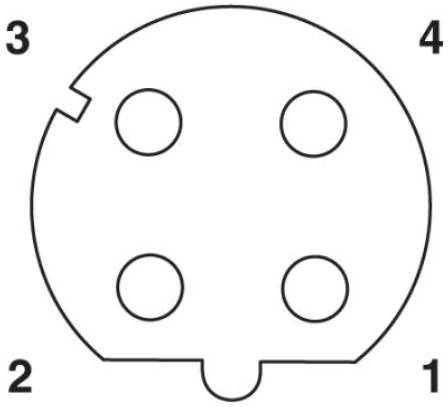

M12 aljzat pólusábrája, 4 pólusú, D kódolás, aljzat felőli nézet

Cím

Phoenix Contact Kft.
Gyár utca 2
2040 Budaörs,Hungary
Telefon +36-23/501-160
Fax +36-23/418-438
http://www.phoenixcontact.hu

Phoenix Contact Kft.
Muszaki módosítás fenntartva;