Kivonat az online katalógusból

SAC-17P-MR/ 1,5-PVC SCO

Rendelési szám: 1555305



http://eshop.phoenixcontact.hu/phoenix/treeViewClick.do?UID=1555305

Kábel érzékelő és működtető elemekhez, 17-pólusú, PVC, fekete RAL 9005, Csatlakozó döntött M12-SPEEDCON, A-kódolás, a következőre: szabad vezetékvég, Kábelhossz: 1,5 m

Termék jegyzetek

WEEE/RoHS-megfelelo: 2006.11.27

Kereskedelmi adat

EAN	4 046356 176583
Csomag	1
Vámtarifa	85444290
Katalógusoldal információ	Oldal 65 (CAT-4-2013)

Az itt megadott adatok az online katalógusból származnak. Teljesköru információkat és adatokat a felhasználói dokumentációknál találhat: http://www.download.phoenixcontact.com. Az internetes letöltésekhez eloször el kell fogadni az általános szerzodési feltételeket.

Muszaki adatok

Általános adatok

Méretezési áram 40 °C-nál	1,5 A
Méretezési feszültség	30 V
Pólusszám	17
Átmeneti ellenállás	≤ 5 mΩ
Szigetelési ellenállás	≥ 100 MΩ

Kábelhossz	1,5 m
A szabad kábelvég csupaszolási hossza	35 mm
Környezeti hőmérséklet (üzemi)	-25 °C ... 90 °C (Csatlakozó)

Általános jellemzők

Szabványok/előírások	M12-csatlakozó IEC 61076-2-101
Kódolás	A - standard
Túlfeszültség kategória	II
Szennyeződési fok	3
Védettség	IP65
	IP67
	IP68
Meghúzási nyomaték	0,4 Nm (M12-es csatlakozó)
Érintkező anyaga	CuZn
Érintkezőfelület anyaga	Ni/Au
Érintkezőtartó anyaga	TPU GF
Fogantyútest anyaga	TPU, nehezen lobbanó, önkioltó
Recézet anyaga	nikkelezett cink présöntvény
Állapotjelzés	nincs

Vezeték paraméterek

Kábeltípus	PVC fekete
Érkeresztmetszet	0,14 mm²
AWG jelvezeték	26
Jelvezeték vezetékfelépítése	18x 0,10 mm
Érátmérő a szigeteléssel együtt	1 mm ±0,05 mm
Érszínek	színkódolás: DIN 47100
Teljes sodratozás	17 ér rétegekben sodorva
Külső köpeny, szín	fekete RAL 9005
Kábel külső átmérője	6,40 mm
Legkisebb hajlítási sugár, mozdíthatóan fektetett	96 mm
Külső köpeny, anyaga	PVC
Érszigetelés anyaga	PVC
Vezeték anyaga	csupasz Cu érvezeték
Környezeti hőmérséklet (üzemi)	-5 °C ... 80 °C (kábel, változtatható kiépítéshez)
	-25 °C ... 80 °C (kábel, fix kiépítéshez)

Tanúsítványok

Tanúsítások	GOST

Igényelt tanúsítások:

Ex tanúsítások:

Tartozékok

Termék	Típus leírás	Leírás
Jelölés		
1051993	B-STIFT	jelölő toll, felirat nélküli jelölőcsíkok kézi feliratozásához, törlés- és vízálló felirat, vonalvastagság 0,5 mm
1013944	PABA RD/15	Betolható címke, Csík, vörös, felirat nélkül, feliratozható a következőkkel: Plotter, Szerelési mód: Felfűzhető, Kábelkeresztmetszet: 0,6-50 mm, Szövegmező mérete: 15 x 4 mm
1013151	PABA WH/15	Betolható címke, Csík, fehér, felirat nélkül, feliratozható a következőkkel: Plotter, Szerelési mód: Felfűzhető, Kábelkeresztmetszet: 0,6-50 mm, Szövegmező mérete: 15 x 4 mm
1013698	PABA YE/15	Betolható címke, Csík, sárga, felirat nélkül, feliratozható a következőkkel: Plotter, Szerelési mód: Felfűzhető, Kábelkeresztmetszet: 0,6-50 mm, Szövegmező mérete: 15 x 4 mm
1013850	PATG 2/23	Érjelölő tartó, átlátszó, felirat nélkül, Szerelési mód: Feltolható, Kábelkeresztmetszet: 2-4 mm, Szövegmező mérete: 4 x 23 mm
1013863	PATG 3/23	Érjelölő tartó, átlátszó, felirat nélkül, Szerelési mód: Feltolható, Kábelkeresztmetszet: 4-7 mm, Szövegmező mérete: 4 x 23 mm
0808011	PATG 4/23	Érjelölő tartó, átlátszó, felirat nélkül, Szerelési mód: Feltolható, Kábelkeresztmetszet: 6-10 mm, Szövegmező mérete: 4 x 23 mm
Védelmi és záró elemek		
1430873	PROT-M12 FS-PA-CHAIN	Zárósapka, M12-es méret, műanyagból, rögzítőszalaggal szenzorvezetékekhez, üres M12-es dugaszokhoz
szerszámok		
1212207	CUTFOX-S VDE	Oldalvágó réz- és alumíniumvezetékekhez, VDE tesztelt

1208432	SAC BIT M12-D15	Dugaszbetét a M12 csatlakozóval és QUICKON gyorscsatlakozási technikás M12 csatlakozóval rendelkező szenzor-/aktorkábelek szereléséhez, 4 mm-es hatlapú csavarhúzóhoz
1208429	TSD 04 SAC	Nyomatékkulcs, előre beállított 0,4 Nm nyomatékkal és 4 mm-es hatlapú behajtóval M12 csatlakozókhoz
1212224	TSD-M 1,2NM	Nyomatékkulcs, pontosság az EN ISO 6789 szabvány szerint, 0,3 - 1,2 Nm között állítható
1212600	TSD-M SAC-BIT ADAPTER	Adapter-betét, a TSD-M… nyomatékkulcsokhoz, E6,3-1/4" hajtás, 4 mm-es hatlapú rögzítővel a SAC betétek befogadására
1212150	WIREFOX 10	Csupaszoló szerszám, 0,02 - 10 mm² keresztmetszetű vezetékekhez és erekhez, önbeállító, legfeljebb 18 mm csupaszolási hossz, vágási képesség legfeljebb 10 mm² hajlékony / 1,5 mm² tömör, cserélhető csupaszoló kés
1212623	WIREFOX SAC	Csupaszolófogó, halogénmentes szenzor/aktor vezetékekhez (SAC vezetékek), PUR és PVC szigeteléssel, 4,4 mm és 7 mm közötti átmérőhöz, tetszőleges csupaszolási hossz

Rajzok

Méretrajz

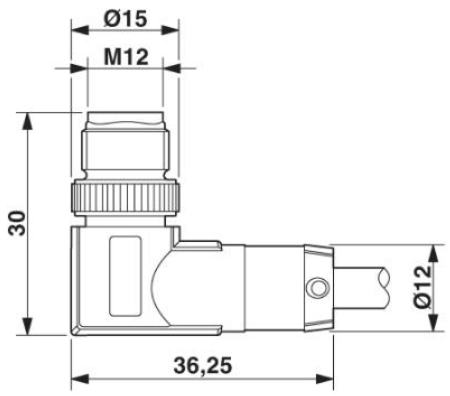

M12-SPEEDCON dugasz, döntött

Kapcsolási rajz

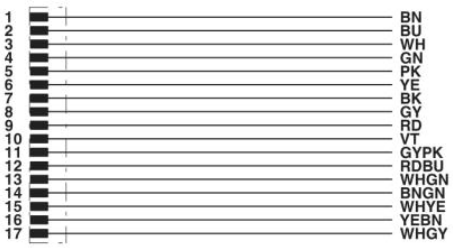

Az M12 dugasz érintkező kiosztása

Sematikus rajz

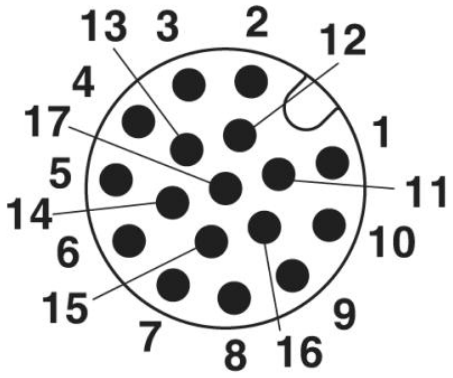

M12 dugasz pólusábrája, 17 pólusú, dugaszoldali nézet



PVC fekete [PVC]

Cím

Phoenix Contact Kft.
Gyár utca 2
2040 Budaörs,Hungary
Telefon +36-23/501-160
Fax +36-23/418-438
http://www.phoenixcontact.hu

Phoenix Contact Kft.
Muszaki módosítás fenntartva;