Kivonat az online katalógusból

SACC-CI-M12FS-4CON-L90 SCO

Rendelési szám: 1436628



http://eshop.phoenixcontact.hu/phoenix/treeViewClick.do?UID=1436628

Szenzor/aktor beépíthető csatlakozók, aljzat, 4 pólusú, A-kódolású, döntött forrasztócsatlakozással, csak érintkezőbetét

Termék jegyzetek

WEEE/RoHS-megfelelo: 2008.07.31

Kereskedelmi adat	
EAN	4 046356 438698
Csomag	20
Vámtarifa	85366990
Katalógusoldal információ	Oldal 252 (CAT-2-2013)

Az itt megadott adatok az online katalógusból származnak. Teljesköru információkat és adatokat a felhasználói dokumentációknál találhat: http://www.download.phoenixcontact.com. Az internetes letöltésekhez eloször el kell fogadni az általános szerzodési feltételeket.

Muszaki adatok

Általános adatok

Méretezési áram 40 °C-nál	4 A
Méretezési feszültség	250 V
Pólusszám	4
Átmeneti ellenállás	≤ 3 mΩ
Szigetelési ellenállás	≥ 100 MΩ
Környezeti hőmérséklet (üzemi)	-25 °C ... 85 °C (dugasz/aljzat)

Általános jellemzők

Szabványok/előírások	M12-csatlakozó IEC 61076-2-101
Kódolás	A - standard
Túlfeszültség kategória	II
Szennyeződési fok	3
Védettség	IP67
Érintkező anyaga	CuZn
Érintkezőfelület anyaga	Au
Érintkezőtartó anyaga	PA 66
Tömítés anyaga	FKM / EPDM
Szerelési mód	NYÁK-lapra szerelés
Csatlakozási mód	Forrasztópeckek
Állapotjelzés	nincs

Tanúsítványok

Tanúsítások	GOST, UL Recognized

Igényelt tanúsítások:

Ex tanúsítások:

Tartozékok

Termék	Típus leírás	Leírás
Készülékház-tömszelence		
1552243	SACC-M12-SCO NUT	M12-es SPEEDCON készülékház-tömszelence M12-es aljzatbetétekhez, O-gyűrűvel, az összes SPEEDCON-hoz alkalmazható THR és hullámforrasztható érintkezőtartóhoz
1432460	SACC-M12-SCO NUT L 90	M12-SPEEDCON készülékház-tömszelence M12 aljzatbetétekhez, lapos tömítéssel, minden speedconképes THR- és hullámforrasztható érintkezőtartóhoz.
Általános		
1437889	SACC-M12 NUT PRESS	M12 aljzat, készülékház-tömszelence, Press-in változat, minden speedconképes THR- és hullámforrasztható érintkezőtartóhoz

Rajzok

Furatterv/forrasztópad-geometria

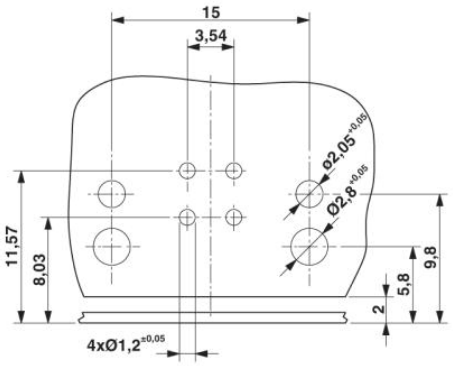

A furatterv csak a **SACC-M12-SCO NUT L90** készülékház esetében érvényes (Cikksz. 1432460)

Méretrajz

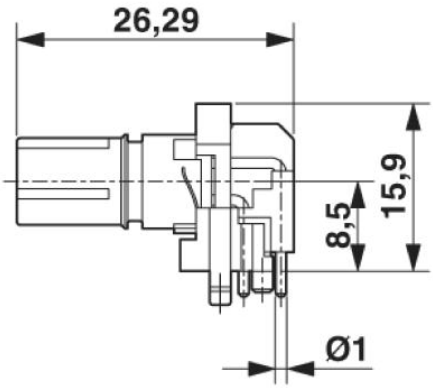

M12 beépíthető csatlakozó, aljzat, érintkezőtartó, oldalnézet

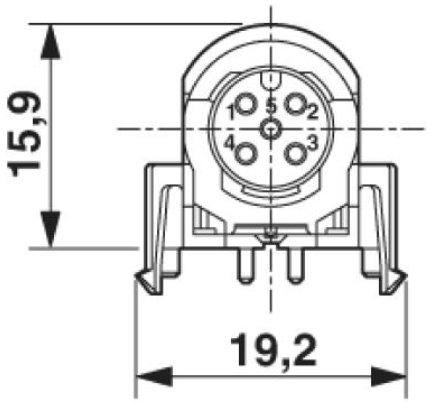

M12 beépíthető csatlakozó, aljzat, érintkezőtartó, elölnézet

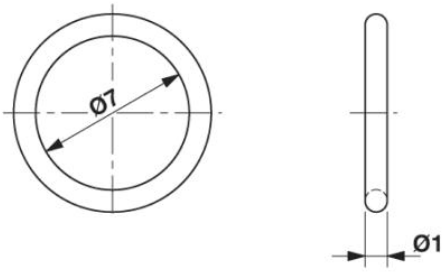

Választhatóan O-gyűrűvel (zöld) a nem dugaszolt állapotban való tömítettséghez - a szerelt O-gyűrűvel történő illesztés során a csatlakozónkénti 80N-os axiális illesztőerőt nem szabad túlllépni! - Kerüljük a radiális erőket!

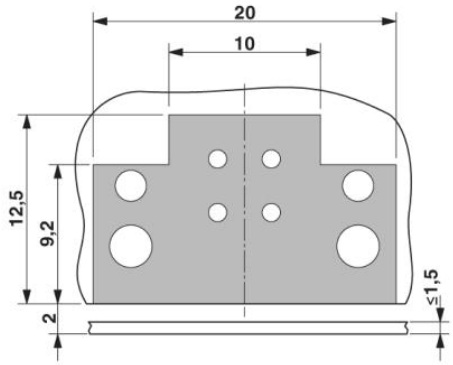

zárófelület a NYÁK lapon

Sematikus rajz

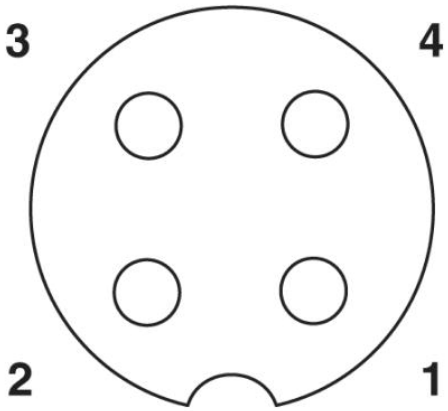

M12 aljzat pólusábrája, 4 pólusú, A kódolású, aljzatoldali nézet

Cím

Phoenix Contact Kft.
Gyár utca 2
2040 Budaörs,Hungary
Telefon +36-23/501-160
Fax +36-23/418-438
http://www.phoenixcontact.hu

Phoenix Contact Kft.
Muszaki módosítás fenntartva;