Kivonat az online katalógusból

SACC-DSI-MS-12CON-PG9/0,5 SCO

Rendelési szám: 1430459



http://eshop.phoenixcontact.hu/phoenix/treeViewClick.do?UID=1430459

Szenzor/aktor beépíthető dugasz, 12 pólusú, M12-SPEEDCON, fal alatti /csavaros szerelés Pg9 menettel, halogénmentes 0,5 m TPE sodrattal, 12 x 0,14 mm²

Termék jegyzetek

WEEE/RoHS-megfelelo: 2007.10.29

Kereskedelmi adat	
EAN	4 046356 325813
Csomag	1
Vámtarifa	85444290
Katalógusoldal információ	Oldal 242 (CAT-2-2013)

Az itt megadott adatok az online katalógusból származnak. Teljesköru információkat és adatokat a felhasználói dokumentációknál találhat: http://www.download.phoenixcontact.com. Az internetes letöltésekhez eloször el kell fogadni az általános szerzodési feltételeket.

Muszaki adatok

Általános adatok

Méretezési áram 40 °C-nál	1,5 A
Méretezési feszültség	30 V
Pólusszám	12
Átmeneti ellenállás	≤ 3 mΩ
Szigetelési ellenállás	≥ 100 MΩ

Kábelhossz	0,5 m
Környezeti hőmérséklet (üzemi)	-25 °C ... 85 °C (dugasz/aljzat)

Általános jellemzők

Szabványok/előírások	M12-csatlakozó IEC 61076-2-101
Kódolás	A - standard
Túlfeszültség kategória	II
Szennyeződési fok	3
Védettség	IP67
Érintkező anyaga	CuZn
Érintkezőfelület anyaga	Au
Érintkezőtartó anyaga	PA 66
Recézet anyaga	nikkelezett cink présöntvény
Tömítés anyaga	NBR
Szerelési mód	Fal alatti szerelés Pg9 lapos anyával
Csatlakozási mód	Külön erek
Állapotjelzés	nincs

Vezeték paraméterek

Kábeltípus	TPE sodrat
Érkeresztmetszet	0,14 mm²
AWG jelvezeték	26
Érszínek	színkódolás: DIN 47100
Érszigetelés anyaga	TPE
Vezeték anyaga	ónozott Cu érvezeték
Környezeti hőmérséklet (üzemi)	-25 °C ... 85 °C (kábel, fix kiépítéshez)

Tanúsítványok

Tanúsítások GOST, UL Recognized

Igényelt tanúsítások:

Ex tanúsítások:

Rajzok

Méretrajz

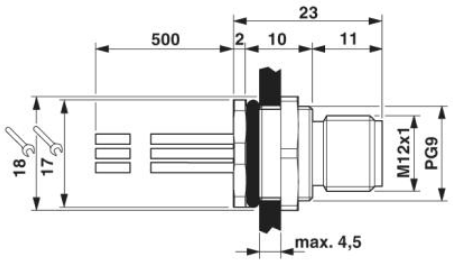

M12 beépíthető csatlakozó

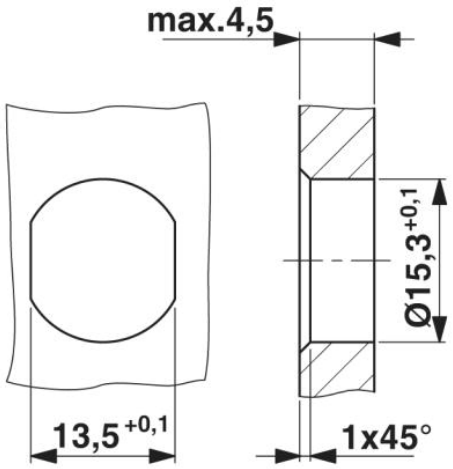

Készülékház kivágás Pg9 rögzítőmenetekhez, szerelőlap átmenő furattal (választhatóan elcsavarodást gátló kialakításban)

Kapcsolási rajz

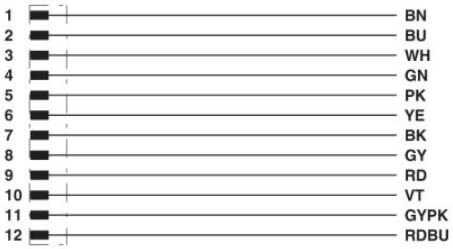

Az M12 dugasz érintkező kiosztása

Sematikus rajz

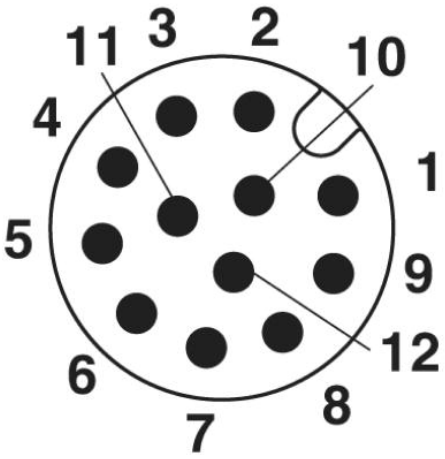

M12 dugasz pólusábrája, 12 pólusú, dugaszoldali nézet

Cím

Phoenix Contact Kft.
Gyár utca 2
2040 Budaörs,Hungary
Telefon +36-23/501-160
Fax +36-23/418-438
http://www.phoenixcontact.hu

Phoenix Contact Kft.
Muszaki módosítás fenntartva;