Kivonat az online katalógusból

SACC-DSI-M12MS-4CON-M16 SH

Rendelési szám: 1419768



http://eshop.phoenixcontact.hu/phoenix/treeViewClick.do?UID=1419768

Szenzor/aktor beépíthető dugasz, 4 pólusú, M12-es SPEEDCON, A kódolású, fal mögötti/csavaros szerelés M16-os menettel, egyenes forrasztócsatlakozással

Termék jegyzetek

WEEE/RoHS-megfelelo: 2009.09.29

Kereskedelmi adat	
EAN	4 046356 534086
Csomag	20
Vámtarifa	85366990
Katalógusoldal információ	Oldal 251 (CAT-2-2013)

Az itt megadott adatok az online katalógusból származnak. Teljesköru információkat és adatokat a felhasználói dokumentációknál találhat: http://www.download.phoenixcontact.com. Az internetes letöltésekhez eloször el kell fogadni az általános szerzodési feltételeket.

Muszaki adatok

Általános adatok

Méretezési áram 40 °C-nál	4 A
Méretezési feszültség	250 V
Pólusszám	4
Átmeneti ellenállás	≤ 3 mΩ
Szigetelési ellenállás	≥ 100 MΩ

Általános jellemzők

Szabványok/előírások	M12-csatlakozó IEC 61076-2-101
Kódolás	A - standard
Túlfeszültség kategória	II
Szennyeződési fok	3
Védettség	IP67
Érintkező anyaga	CuZn
Érintkezőfelület anyaga	Au
Érintkezőtartó anyaga	PA 66
Recézet anyaga	nikkelezett cink présöntvény
Tömítés anyaga	NBR
Szerelési mód	Fal alatti szerelés M16 x 1,5 lapos anyával
Csatlakozási mód	Forrasztópeckek
A forrasztó érintkezők hossza	6 mm
Állapotjelzés	nincs

Tanúsítványok

Tanúsítások	GOST

Igényelt tanúsítások:

Ex tanúsítások:

Rajzok

Furatterv/forrasztópad-geometria

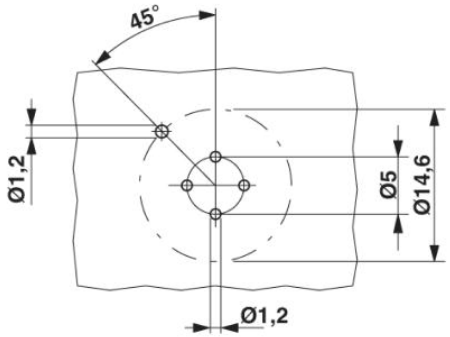

Méretrajz

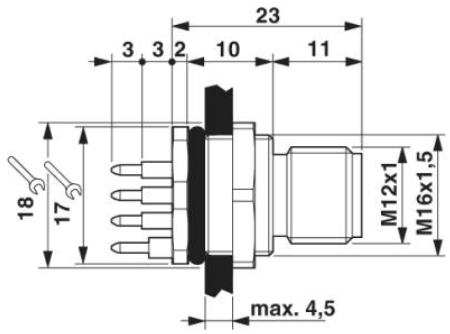

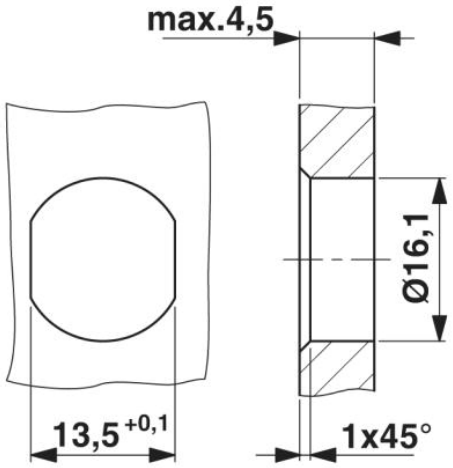

Készülékház kivágás M16 rögzítőmenethez, szerelőfal átmenő furattal (választhatóan elcsavarodást gátló kialakításban)

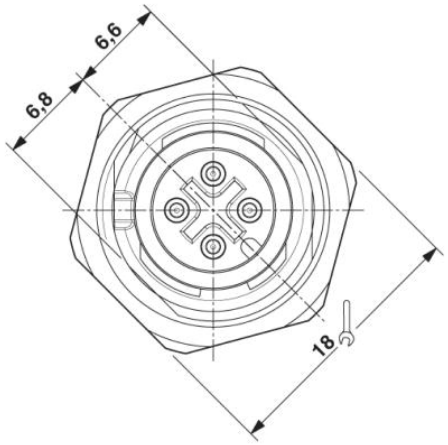

Elölnézet M12

Sematikus rajz

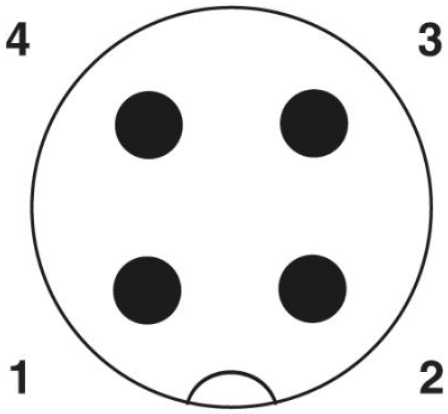

Az M12 dugasz pólusábrája, 4 pólusú, A kódolású, nézet a dugaszoldalról

Cím

Phoenix Contact Kft.
Gyár utca 2
2040 Budaörs,Hungary
Telefon +36-23/501-160
Fax +36-23/418-438
http://www.phoenixcontact.hu

Phoenix Contact Kft.
Muszaki módosítás fenntartva;