Kivonat az online katalógusból

SACCBP-FSD-4CON-PG9/2,0-933SCO

Rendelési szám: 1437782



http://eshop.phoenixcontact.hu/phoenix/treeViewClick.do?UID=1437782

Beépíthető buszcsatlakozó aljzat, PROFINET, 4 pólusú, M12, árnyékolt, D kódolású, SPEEDCON, fal mögötti/csavaros szerelés Pg9 menettel, 2,0 m buszkábellel, 2 x 2 x 0,34 mm²

Termék jegyzetek

WEEE/RoHS-megfelelo: 2008.10.01

Kereskedelmi adat	
EAN	4 046356 458528
Csomag	1
Vámtarifa	85444290
Katalógusoldal információ	Oldal 107 (CAT-2-2013)

Az itt megadott adatok az online katalógusból származnak. Teljeskörű információkat és adatokat a felhasználói dokumentációknál találhat: http://www.download.phoenixcontact.com. Az internetes letöltésekhez eloször el kell fogadni az általános szerzodési feltételeket.

Muszaki adatok

Általános adatok

Méretezési áram 40 °C-nál	4 A
Méretezési feszültség	250 V
Pólusszám	4
Kábelhossz	2 m

Általános jellemzők

Kódolás	D - kódolás
Jeltípus/kategória	PROFINET CAT5 (IEC 11801:2002), CAT5e (TIA 568B:2001)
Túlfeszültség kategória	II
Szennyeződési fok	3
Védettség	IP67
Csatlakoztatási ciklus	≥ 100
Érintkező anyaga	CuZn
Érintkezőfelület anyaga	Ni/Au
Érintkezőtartó anyaga	PA 66
Recézet anyaga	Nikkelezett sárgaréz
Tömítés anyaga	NBR

Vezeték paraméterek

Kábeltípus	PROFINET, PVC, hajlékony, CAT5e
Kábeltípus (rövid jele)	93B
UL AWM Style	21694
Kábelfelépítés	1x4xAWG22/7; SF/TQ
Érkeresztmetszet	4x 0,34 mm²
AWG jelvezeték	22
Jelvezeték vezetékfelépítése	7x 0,25 mm
Érátmérő a szigeteléssel együtt	kb. 1,5 mm
Érszínek	fehér, sárga, kék, narancs
Teljes sodratozás	Csillagnégyes
Árnyékoló	Alumíniummal kasírozott fólia, árnyékoló háló ónozott rézhuzalból
Optikai árnyékolás	85 %
Külső köpeny, szín	zöld RAL 6018
Külső köpeny falvastagsága	kb. 0,9 mm
Kábel külső átmérője, D	6,5 mm ± 0,2 mm
Min. hajlítási sugár, fix fektetés	3 x D
Min. hajlítási sugár, variálható fektetés	7 x D
Torziós igénybevétel	± 180 °/m (30,000 torsion cycles)
Kábelsúly	67 kg/km
Külső köpeny, anyaga	PVC
Belső köpeny anyaga	PVC
Érszigetelés anyaga	PE

Vezeték anyaga	ónozott Cu érvezeték
Szigetelési ellenállás	≥ 500 MΩ*km
Vezetékellenállás	≤ 120 Ω/km
Átviteli tulajdonságok (kategória)	CAT5 (IEC 11801:2002), CAT5e (TIA 568B:2001)
Üzemi kapacitás	52 pF
Hullámellenállás	100 Ω ± 15 Ω (100 MHz esetén)
Jel futásidő	5,3 ns/m
Csatolóellenállás	≤ 20,00 mΩ/m
Vezeték néveleges feszültsége	600 V
Ér/ér vizsgálófeszültség	2000 V (50 Hz, 1 min)
Vizsgálófeszültség ér/árnyékolás	2000 V (50 Hz, 1 min)
Tűzállóság	az UL 1685 (CSA FT 4) szerint
Olajellenállóság	Feltételesen olajálló
Egyéb ellenállóság	UV álló UL 1581, 1200 szakasz szerint
Környezeti hőmérséklet (üzemi)	-40 °C ... 70 °C (kábel, fix kiépítéshez)
	-40 °C ... 70 °C (kábel, változtatható kiépítéshez)

Tanúsítványok

Tanúsítások: GOST, UL Recognized

Igényelt tanúsítások:

Ex tanúsítások:

Rajzok

Méretrajz

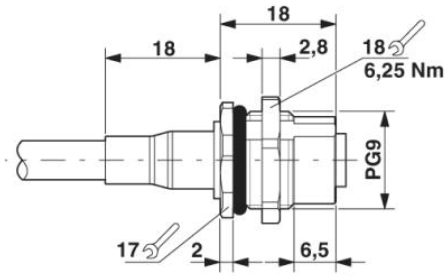

M12-es fali átvezetés

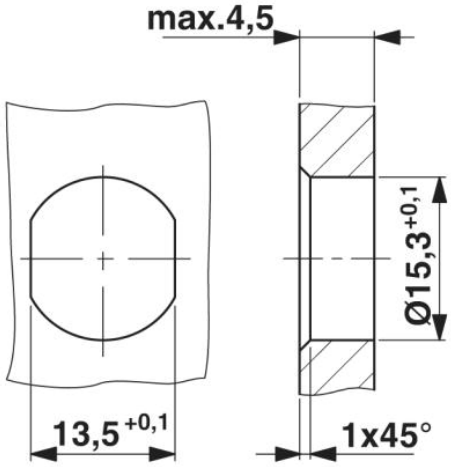

Készülékház kivágás Pg9 rögzítőmenetekhez, szerelőlap átmenő furattal (választhatóan elcsavarodást gátló kialakításban)

Kapcsolási rajz

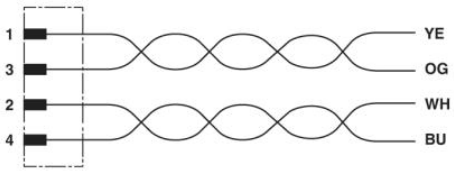

Az M12 aljzat érintkező kiosztása

Sematikus rajz

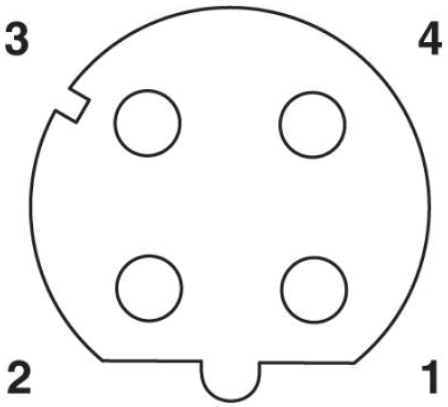

M12 aljzat pólusábrája, 4 pólusú, D kódolás, aljzat felőli nézet

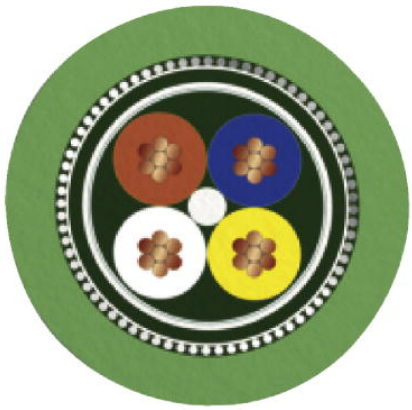

PROFINET [93B]

Cím

Phoenix Contact Kft.
Gyár utca 2
2040 Budaörs,Hungary
Telefon +36-23/501-160
Fax +36-23/418-438
http://www.phoenixcontact.hu

Phoenix Contact Kft.
Muszaki módosítás fenntartva;