Kivonat az online katalógusból

SACCBP-M12FS-5CON-M16/5,0-920

Rendelési szám: 1534494



http://eshop.phoenixcontact.hu/phoenix/treeViewClick.do?UID=1534494

Buszrendszerbe építhető aljzat, DeviceNet/CANopen, 5 pólusú, M12, árnyékolt, A-kódolású, fal alatti/csavaros szerelés M16-os menettel, 5 m buszkábellel, 2 x 0,2 mm²; 2 x 0,32 mm²,

Termék jegyzetek

WEEE/RoHS-megfelelo: 2005.12.20

Kereskedelmi adat	
EAN	4 046356 026666
Csomag	1
Vámtarifa	85444290
Katalógusoldal információ	Oldal 192 (CAT-2-2013)

Az itt megadott adatok az online katalógusból származnak. Teljeskörű információkat és adatokat a felhasználói dokumentációknál találhat: http://www.download.phoenixcontact.com. Az internetes letöltésekhez eloször el kell fogadni az általános szerzodési feltételeket.

Muszaki adatok

Általános adatok

Méretezési áram 40 °C-nál	4 A
Méretezési feszültség	60 V
Pólusszám	5
Átmeneti ellenállás	≤ 3 mΩ
Szigetelési ellenállás	≥ 100 MΩ

Kábelhossz	5 m
Környezeti hőmérséklet (üzemi)	-25 °C ... 85 °C (dugasz/aljzat)

Általános jellemzők

Szabványok/előírások	M12-csatlakozó IEC 61076-2-101
Kódolás	A - standard
Túlfeszültség kategória	II
Szennyeződési fok	3
Védettség	IP67
Érintkező anyaga	CuZn
Érintkezőfelület anyaga	Ni/Au
Érintkezőtartó anyaga	PA 66
Recézet anyaga	Nikkelezett sárgaréz
Tömítés anyaga	NBR
Állapotjelzés	nincs
Tesztfeszültség	2500 V

Vezeték paraméterek

Kábeltípus	CAN Bus/DeviceNet
Kábeltípus (rövid jele)	920
Érkeresztmetszet	2x 0,25 mm² (Jelvezeték)
	2x 0,34 mm² (Feszültségellátás)
	1x 0,34 mm² (Kitöltőszál)
AWG jelvezeték	24
AWG feszültségellátás	22
Jelvezeték vezetékfelépítése	19x 0,13 mm
Feszültségellátás vezetékfelépítése	19x 0,15 mm
Érátmérő a szigeteléssel együtt	1,95 mm ±0,05 mm (Jelvezeték)
	1,4 mm ±0,05 mm (Feszültségellátás)
Érszínek	piros-fekete, kék-fehér
Párosdratozás	2 ér párban
A párárnyékolás módja	Alumínium kasírozott poliészterfólia
Teljes sodratozás	2 pár a kitöltőszál körül
Árnyékoló	Fonat ónozott rézvezetékekből
Optikai árnyékolás	80 %
Külső köpeny, szín	lila RAL 4001

Kábel külső átmérője, D	6,7 mm ±0,3 mm
Legkisebb hajlítási sugár, fixen fektetett	67 mm
Legkisebb hajlítási sugár, mozdíthatóan fektetett	67 mm
Hajlítási ciklusok száma	2000000
Hajlítási sugár	67 mm
Mozgatás útja	4,5 m
Mozgatási sebesség	3 m/s
Gyorsulás	3 m/s²
Külső köpeny, anyaga	PUR
Érszigetelés anyaga	habosított PE (Jelvezeték)
	PE (Feszültségellátás)
Vezeték anyaga	ónozott Cu érvezeték
Szigetelési ellenállás	≥ 5 GΩ*km (Jelvezeték)
	≥ 5 GΩ*km (Feszültségellátás)
Üzemi kapacitás	nom. 40 nF (Jelvezeték)
Hullámellenállás	120 Ω ± 12 Ω (1 MHz-en)
Vezeték néveleges feszültsége	max. 300 V
Vezeték vizsgálófeszültsége	2000 V (50 Hz, 1 min)
Tűzállóság	UL 1581, Sec. 1060 (FT-1)
	IEC 60332-1
Környezeti hőmérséklet (üzemi)	-40 °C ... 80 °C (kábel, fix kiépítéshez)
	-20 °C ... 70 °C (kábel, változtatható kiépítéshez)

Tanúsítványok

Tanúsítások	GOST

Igényelt tanúsítások:

Ex tanúsítások:

Rajzok

Méretrajz

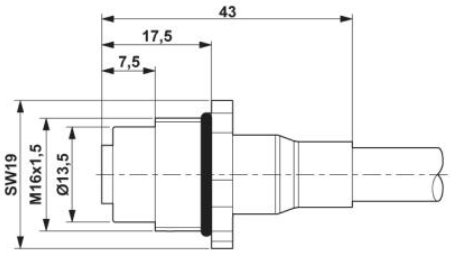

M12 beépíthető csatlakozó

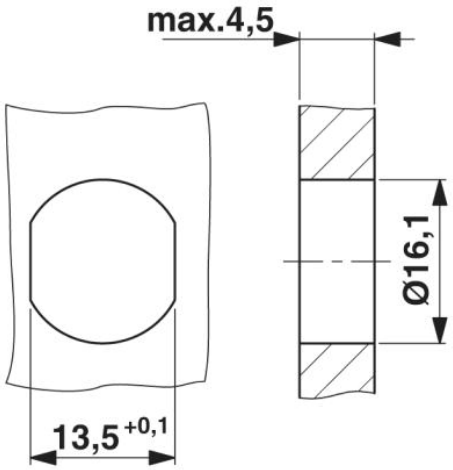

Készülékház kivágás M16 rögzítőmenethez, szerelőfal átmenő furattal (választhatóan elcsavarodást gátló kialakításban)

Kapcsolási rajz

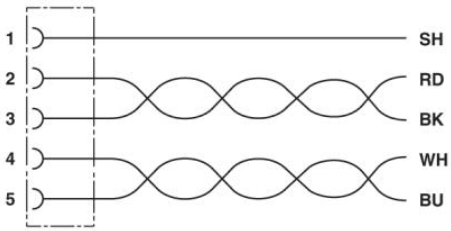

Az M12 aljzat érintkező kiosztása

Sematikus rajz

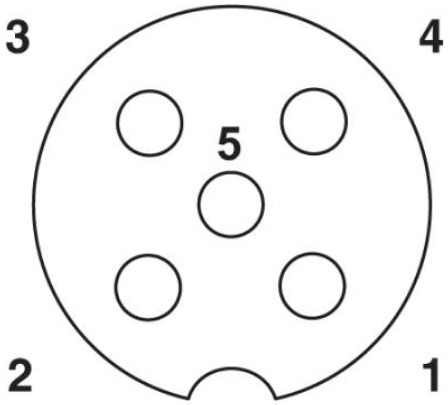

Az M12 aljzat pólusábrája, 5 pólusú, A kódolású, aljzat oldali nézet



CAN Bus/DeviceNet [920]

Cím

Phoenix Contact Kft.
Gyár utca 2
2040 Budaörs,Hungary
Telefon +36-23/501-160
Fax +36-23/418-438
http://www.phoenixcontact.hu

Phoenix Contact Kft.
Muszaki módosítás fenntartva;