Kivonat az online katalógusból

SACC-PG9-SEAL CLM

Rendelési szám: 1556320



http://eshop.phoenixcontact.hu/phoenix/treeViewClick.do?UID=1556320

Pg9 lapos tömítés, M12 beépíthető csatlakozóhoz, falon átvezető szerelés Pg9 rögzítőmenettel

Termék jegyzetek

WEEE/RoHS-megfelelo: 2006.11.29

Kereskedelmi adat	
EAN	4 046356 176811
Csomag	10
Vámtarifa	40169300
Katalógusoldal információ	Oldal 296 (CAT-2-2013)

Az itt megadott adatok az online katalógusból származnak. Teljesköru információkat és adatokat a felhasználói dokumentációknál találhat: http://www.download.phoenixcontact.com. Az internetes letöltésekhez eloször el kell fogadni az általános szerzodési feltételeket.

Muszaki adatok

Általános jellemzők

Tömítés anyaga	NBR

Tanúsítványok

Tanúsítások	GOST

Igényelt tanúsítások:

Ex tanúsítások:

Rajzok

Méretrajz

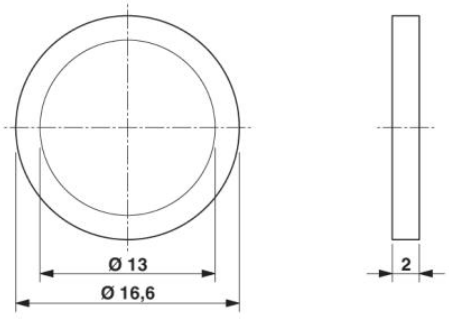

Cím

Phoenix Contact Kft.
Gyár utca 2
2040 Budaörs,Hungary
Telefon +36-23/501-160
Fax +36-23/418-438
http://www.phoenixcontact.hu

Phoenix Contact Kft.
Muszaki módosítás fenntartva;