Kivonat az online katalógusból

SAC-4P-M12MR/0,3-PUR/M12FS

Rendelési szám: 1668593



http://eshop.phoenixcontact.hu/phoenix/treeViewClick.do?UID=1668593

Kábel érzékelő és működtető elemekhez, 4-pólusú, PUR halogénmentes, feketésszürke RAL 7021, Csatlakozó döntött M12, A-kódolás, a következőre: Aljzat egyenes M12, A-kódolás, Kábelhossz: 0,3 m

Termék jegyzetek

WEEE/RoHS-megfelelo: 2005.06.01

Kereskedelmi adat

EAN	4 017918 137007
Csomag	1
Vámtarifa	85444290
Katalógusoldal információ	Oldal 46 (CAT-4-2013)

Az itt megadott adatok az online katalógusból származnak. Teljesköru információkat és adatokat a felhasználói dokumentációknál találhat: http://www.download.phoenixcontact.com. Az internetes letöltésekhez eloször el kell fogadni az általános szerzodési feltételeket.

Muszaki adatok

Általános adatok

Méretezési áram 40 °C-nál	4 A
Méretezési feszültség	250 V
Pólusszám	4
Átmeneti ellenállás	≤ 5 mΩ

Szigetelési ellenállás	≥ 10 MΩ
Kábelhossz	0,3 m
Környezeti hőmérséklet (üzemi)	-25 °C ... 90 °C (dugasz/aljzat)

Általános jellemzők

Szabványok/előírások	M12-csatlakozó IEC 61076-2-101
Kódolás	A - standard
Túlfeszültség kategória	II
Szennyeződési fok	3
Védettség	IP65
	IP67
	IP68
Csatlakoztatási ciklus	≥ 100
Meghúzási nyomaték	0,4 Nm (M12-es csatlakozó)
Érintkező anyaga	CuSn
Érintkezőfelület anyaga	Ni/Au
Érintkezőtartó anyaga	TPU GF
Fogantyútest anyaga	TPU, nehezen lobbanó, önkioltó
Recézet anyaga	nikkelezett cink présöntvény
Tömítés anyaga	NBR
Állapotjelzés	nincs

Vezeték paraméterek

Kábeltípus	PUR halogénmentes fekete
Kábeltípus (rövid jele)	PUR
Kábel rövid jelölése	Li9Y11Y-HF
UL AWM Style	20549
Érkeresztmetszet	4x 0,34 mm² (Jelvezeték)
AWG jelvezeték	22
Jelvezeték vezetékfelépítése	42x 0,10 mm
Érátmérő a szigeteléssel együtt	1,27 mm ±0,02 mm (Jelvezeték)
Szigetelés vastagsága	≥ 0,21 mm (Érszigetelés)
	≥ 0,8 mm (Külső köpeny)
Érszínek	barna, fehér, kék, fekete
Teljes sodratozás	4 csavart érpár
Teljes sodratozás sodrathosszúsága	49,5 mm

Külső köpeny, szín	feketésszürke RAL 7021
Kábel külső átmérője, D	4,7 mm ±0,15 mm
Legkisebb hajlítási sugár, fixen fektetett	23,5 mm
Legkisebb hajlítási sugár, mozdíthatóan fektetett	47 mm
Hajlítási ciklusok száma	4000000
Hajlítási sugár	47 mm
Mozgatás útja	10 m
Mozgatási sebesség	3 m/s
Gyorsulás	10 m/s²
Kábelsúly	30 kg/km
Külső köpeny, anyaga	PUR
Érszigetelés anyaga	PP
Vezeték anyaga	csupasz Cu érvezeték
Szigetelési ellenállás	≥ 1 GΩ*km
Vezetékellenállás	max. 58 Ω/km (20 °C-on)
Vezeték néveleges feszültsége	≤ 300 V
Vezeték vizsgálófeszültsége	≥ 3000 V
Különleges tulajdonságai	energiavezető láncban alkalmazható
	szilikonmentes
	Lakkozott felületeket károsító anyagoktól mentes
	hajlékony
Tűzállóság	az UL-Style 20549 szerint
	az FT1 szerint az UL 758 alapján
Halogénmentesség	a DIN VDE 0472 szabvány 815. része szerint
	a DIN EN 50267-2-1 szerint
Olajellenállóság	a DIN EN 60811-2-1 szerint
Egyéb ellenállóság	savakkal, lúgokkal és oldószerekkel szemben ellenálló
	hidrolízis- és mikróbaellenálló
	feltételesen UV-álló a DIN EN ISO 4892-2-A szerint
Környezeti hőmérséklet (üzemi)	-40 °C ... 80 °C (kábel, fix kiépítéshez)
	-25 °C ... 80 °C (kábel, változtatható kiépítéshez)

Tanúsítványok

Tanúsítások	cULus Listed

Igényelt tanúsítások:

Ex tanúsítások:

Tartozékok

Termék	Típus leírás	Leírás
Jelölés		
1051993	B-STIFT	jelölő toll, felirat nélküli jelölőcsíkok kézi feliratozásához, törlés- és vízálló felirat, vonalvastagság 0,5 mm
1013944	PABA RD/15	Betolható címke, Csík, vörös, felirat nélkül, feliratozható a következőkkel: Plotter, Szerelési mód: Felfűzhető, Kábelkeresztmetszet: 0,6-50 mm, Szövegmező mérete: 15 x 4 mm
1013151	PABA WH/15	Betolható címke, Csík, fehér, felirat nélkül, feliratozható a következőkkel: Plotter, Szerelési mód: Felfűzhető, Kábelkeresztmetszet: 0,6-50 mm, Szövegmező mérete: 15 x 4 mm
1013698	PABA YE/15	Betolható címke, Csík, sárga, felirat nélkül, feliratozható a következőkkel: Plotter, Szerelési mód: Felfűzhető, Kábelkeresztmetszet: 0,6-50 mm, Szövegmező mérete: 15 x 4 mm
1013122	PATO 2/15	Érjelölő tartó, átlátszó, felirat nélkül, Szerelési mód: Rácsíptethető, Kábelkeresztmetszet: 2,8-4,4 mm, Szövegmező mérete: 4 x 15 mm
1013135	PATO 3/15	Érjelölő tartó, átlátszó, felirat nélkül, Szerelési mód: Rácsíptethető, Kábelkeresztmetszet: 4,4-6,7 mm, Szövegmező mérete: 4 x 15 mm
1013148	PATO 4/15	Érjelölő tartó, átlátszó, felirat nélkül, Szerelési mód: Rácsíptethető, Kábelkeresztmetszet: 6,7-10 mm, Szövegmező mérete: 4 x 15 mm
Védelmi és záró elemek		
1430873	PROT-M12 FS-PA-CHAIN	Zárósapka, M12-es méret, műanyagból, rögzítőszalaggal szenzorvezetékekhez, üres M12-es dugaszokhoz
1430899	PROT-M12 MS-PA-CHAIN	Zárósapka, M12-es méret, rögzítőszalaggal szenzorvezetékekhez, üres M12-es aljzatokhoz
szerszámok		
1208432	SAC BIT M12-D15	Dugaszbetét a M12 csatlakozóval és QUICKON gyorscsatlakozási technikás M12 csatlakozóval rendelkező szenzor-/aktorkábelek szereléséhez, 4 mm-es hatlapú csavarhúzóhoz

1208429	TSD 04 SAC	Nyomatékkulcs, előre beállított 0,4 Nm nyomatékkal és 4 mm-es hatlapú behajtóval M12 csatlakozókhoz
1212224	TSD-M 1,2NM	Nyomatékkulcs, pontosság az EN ISO 6789 szabvány szerint, 0,3 - 1,2 Nm között állítható
1212600	TSD-M SAC-BIT ADAPTER	Adapter-betét, a TSD-M… nyomatékkulcsokhoz, E6,3-1/4" hajtás, 4 mm-es hatlapú rögzítővel a SAC betétek befogadására

Rajzok

Méretrajz

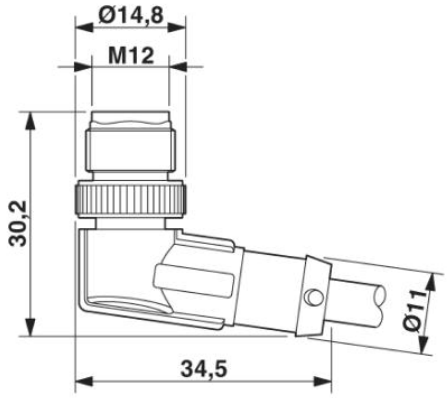

M12 x 1 dugasz, könyökkel

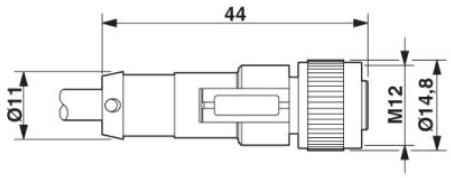

M12 x 1 aljzat, egyenes

Kapcsolási rajz

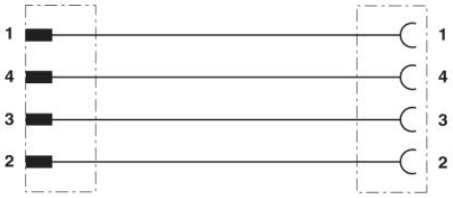

Az M12 dugasz és az M12 aljzat lábkiosztása

Sematikus rajz

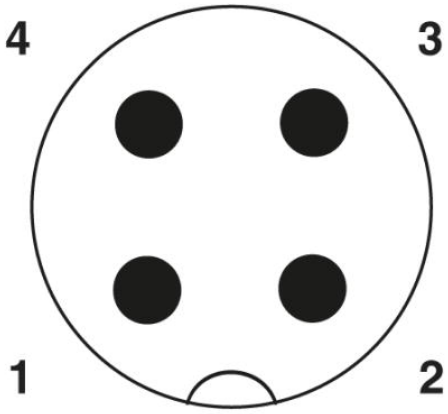

Az M12 dugasz pólusábrája, 4 pólusú, A kódolású, nézet a dugaszoldalról

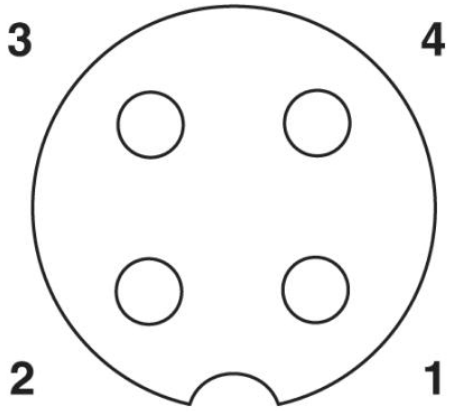

M12 aljzat pólusábrája, 4 pólusú, A kódolású, aljzatoldali nézet

PUR halogénmentes fekete [PUR]

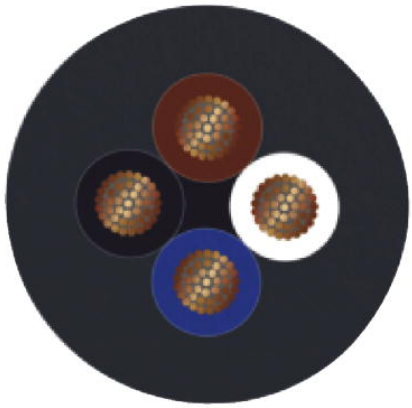

Cím

Phoenix Contact Kft.
Gyár utca 2
2040 Budaörs,Hungary
Telefon +36-23/501-160
Fax +36-23/418-438
http://www.phoenixcontact.hu

Phoenix Contact Kft.
Muszaki módosítás fenntartva;