Kivonat az online katalógusból

SACC-DSI-FS-5CON-L180/SCO SH

Rendelési szám: 1553019



http://eshop.phoenixcontact.hu/phoenix/treeViewClick.do?UID=1553019

Szenzor/aktor beépíthető aljzat, 5 pólusú, M12-SPEEDCON, árnyékolt, A kódolású, falon átvezető/csavaros szerelés Pg9 menettel, egyenes forrasztócsatlakozással

CANopen DeviceNet SPEEDCON LOCKING

Termék jegyzetek

WEEE/RoHS-megfelelo: 2006.09.29

Kereskedelmi adat

EAN	4 046356 162197
Csomag	20
Vámtarifa	85366990
Katalógusoldal információ	Oldal 188 (CAT-2-2013)

Az itt megadott adatok az online katalógusból származnak. Teljesköru információkat és adatokat a felhasználói dokumentációknál találhat: http://www.download.phoenixcontact.com. Az internetes letöltésekhez eloször el kell fogadni az általános szerzodési feltételeket.

Muszaki adatok

Általános adatok

Méretezési áram 40 °C-nál	4 A
Méretezési feszültség	60 V
Pólusszám	5
Átmeneti ellenállás	≤ 3 mΩ
Szigetelési ellenállás	≥ 100 MΩ

Környezeti hőmérséklet (üzemi)	-25 °C ... 85 °C (dugasz/aljzat)

Általános jellemzők

Szabványok/előírások	M12-csatlakozó IEC 61076-2-101
Kódolás	A - standard
Túlfeszültség kategória	II
Szennyeződési fok	3
Védettség	IP67
Érintkező anyaga	CuZn
Érintkezőfelület anyaga	Au
Érintkezőtartó anyaga	PA 66
Recézet anyaga	nikkelezett cink présöntvény
Tömítés anyaga	NBR
Szerelési mód	Fal alatti szerelés Pg9 lapos anyával
Csatlakozási mód	Forrasztópeckek
A forrasztó érintkezők hossza	6 mm
Állapotjelzés	nincs

Tanúsítványok

Tanúsítások: GOST, UL Recognized

Igényelt tanúsítások:

Ex tanúsítások:

Rajzok

Furatterv/forrasztópad-geometria

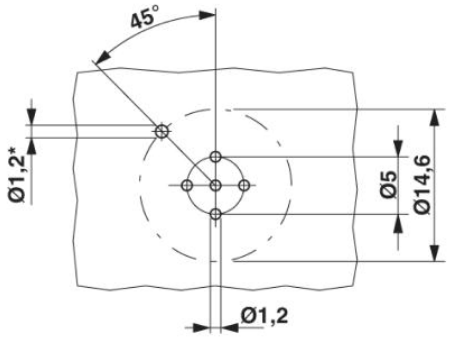

Méretrajz

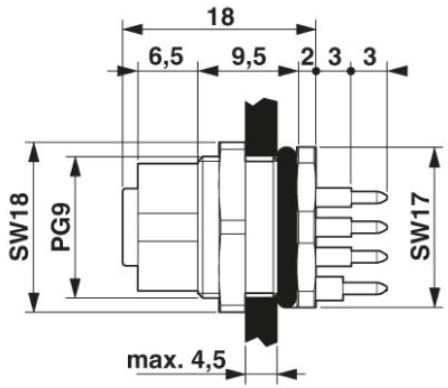

M12 beépíthető csatlakozó

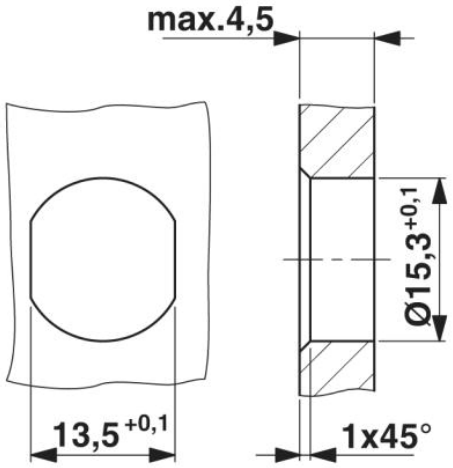

Szerelőkivágás elfordításvédelemmel Pg9 menethez

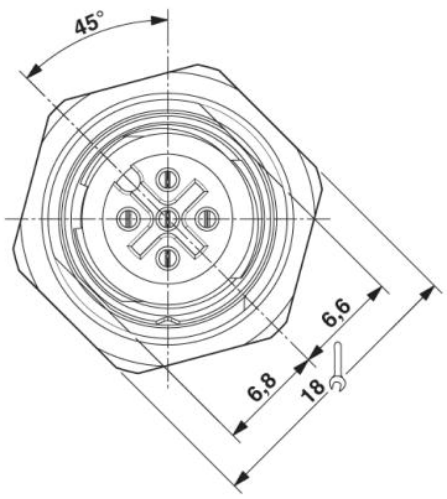

Elölnézet M12

Sematikus rajz

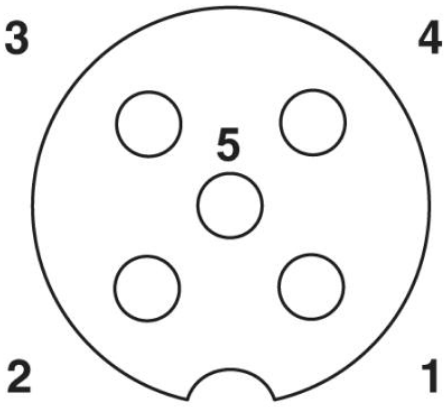

Az M12 aljzat pólusábrája, 5 pólusú, A kódolású, aljzat oldali nézet

Cím

Phoenix Contact Kft.
Gyár utca 2
2040 Budaörs,Hungary
Telefon +36-23/501-160
Fax +36-23/418-438
http://www.phoenixcontact.hu

Phoenix Contact Kft.
Muszaki módosítás fenntartva;