Kivonat az online katalógusból

SACC-DSIV-M12FS-5CON-L 90

Rendelési szám: 1694240



http://eshop.phoenixcontact.hu/phoenix/treeViewClick.do?UID=1694240

Szenzor/aktor beépíthető csatlakozó, aljzat, 5 pólusú, M12, A kódolású, fal alatti/csavaros szerelés M12 menettel, elcsavarodás ellen védett, döntött forrasztócsatlakozással

Termék jegyzetek

WEEE/RoHS-megfelelo: 2005.11.23

Az itt megadott adatok az online katalógusból származnak. Teljesköru információkat és adatokat a felhasználói dokumentációknál találhat: http://www.download.phoenixcontact.com. Az internetes letöltésekhez eloször el kell fogadni az általános szerzodési feltételeket.

Kereskedelmi adat

EAN	4 017918 177522
Csomag	10
Vámtarifa	85366990
Katalógusoldal információ	Oldal 60 (PC-2011)

Muszaki adatok

Általános adatok

Méretezési áram 40 °C-nál	4 A
Méretezési feszültség	60 V
Pólusszám	5
Átmeneti ellenállás	≤ 5 mΩ
Szigetelési ellenállás	≥ 100 MΩ

Környezeti hőmérséklet (üzemi)	-25 °C ... 85 °C (dugasz/aljzat)

Általános jellemzők

Szabványok/előírások	M12-csatlakozó IEC 61076-2-101
Kódolás	A - standard
Túlfeszültség kategória	II
Szennyeződési fok	3
Védettség	IP67
Érintkező anyaga	CuZn
Érintkezőfelület anyaga	Au
Érintkezőtartó anyaga	PA 66
Recézet anyaga	Nikkelezett sárgaréz
Tömítés anyaga	NBR
Szerelési mód	Fal alatti szerelés M12 x 1 ellenanyával
Csatlakozási mód	Forrasztópeckek
Állapotjelzés	nincs

Tanúsítványok

Tanúsítások GOST

Igényelt tanúsítások:

Ex tanúsítások:

Rajzok

Furatterv/forrasztópad-geometria

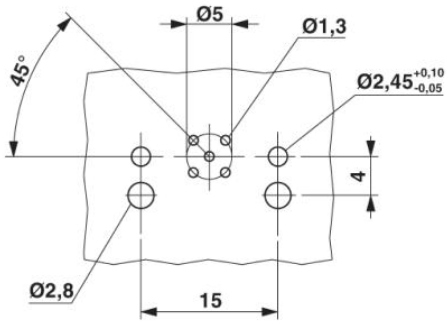

M12 beépíthető csatlakozó

Méretrajz

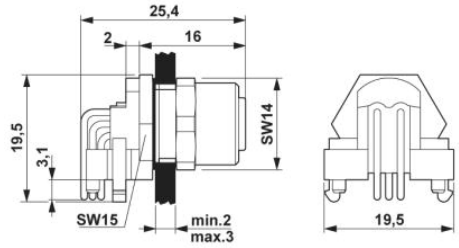

M12 beépíthető csatlakozó

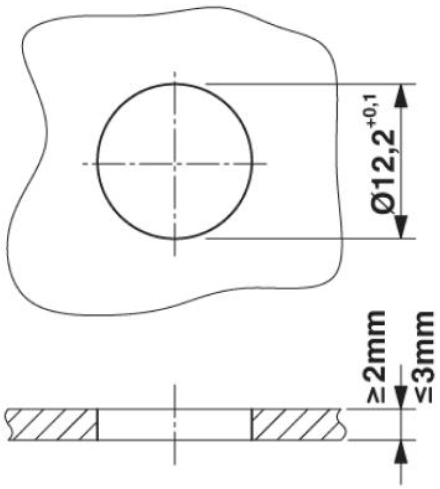

Szerelési kivágás

Sematikus rajz

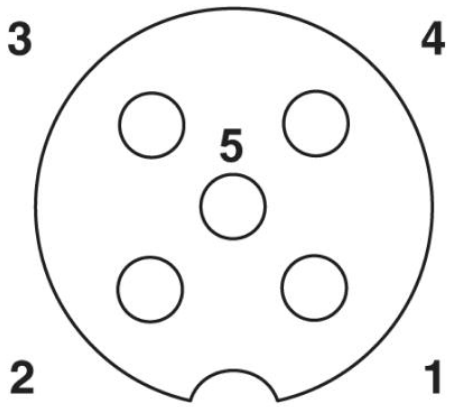

Az M12 aljzat pólusábrája, 5 pólusú, A kódolású, aljzat oldali nézet

Cím

Phoenix Contact Kft.
Gyár utca 2
2040 Budaörs,Hungary
Telefon +36-23/501-160
Fax +36-23/418-438
http://www.phoenixcontact.hu

Phoenix Contact Kft.
Muszaki módosítás fenntartva;