Kivonat az online katalógusból

IDC 0,3/ 8-3,81

Rendelési szám: 1706235

Az ábrán a termék 10 pólusú változata látható

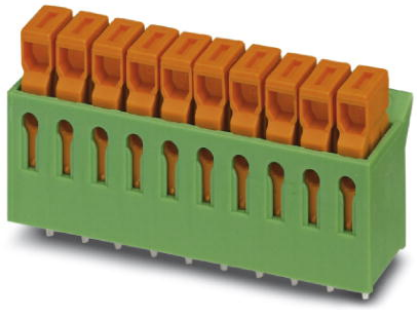

http://eshop.phoenixcontact.hu/phoenix/treeViewClick.do?UID=1706235

NYÁK sorkapocs, Névleges áram: 5 A, Névleges feszültség: 160 V, Raszterméret: 3,81 mm, Pólusszám: 8, Csatlakozási mód: QUICKON gyorscsatlakozó kapocs, Szerelés: forrasztás, Csatlakozási irány vezeték / NYÁK: 0 °, Szín: zöld

Termék jegyzetek

WEEE/RoHS-megfelelo: 2003.01.01

Kereskedelmi adat

EAN	4 017918 116736
Csomag	50
Vámtarifa	85369010
Katalógusoldal információ	Oldal 154 (CAT-1-2013)

Az itt megadott adatok az online katalógusból származnak. Teljesköru információkat és adatokat a felhasználói dokumentációknál találhat: http://www.download.phoenixcontact.com. Az internetes letöltésekhez eloször el kell fogadni az általános szerzodési feltételeket.

Muszaki adatok

Méretek / pólusok

Hossz	10 mm
Raszterméret	3,81 mm
„a“ méret	26,67 mm
Pólusszám	8

Csapméretek	1 x 0,4 mm
Furatlyuk átmérője	1,3 mm

Műszaki adatok

Termékcsalád	IDC 0,3
Szigetelőanyag csoport	I
Méretezési lökőfeszültség (III/3)	2,5 kV
Méretezési lökőfeszültség (III/2)	2,5 kV
Méretezési lökőfeszültség (II/2)	2,5 kV
Méretezési feszültség (III/3)	160 V
Méretezési feszültség (III/2)	160 V
Méretezési feszültség (II/2)	320 V
Szabvány szerinti csatlakozás	EN-VDE
I_N névleges áram	5 A
Névleges keresztmetszet	0,34 mm²
Maximális terhelőáram	5 A (0,34 mm²-es keresztmetszetű vezeték esetén)
Szigetelőanyag	PA
Éghetőségi osztály az UL 94 szerint	V0
UL/CUL Usegroup B névleges feszültség	250 V
UL/CUL Usegroup B névleges áram	5 A
UL/CUL Usegroup D névleges feszültség	300 V
UL/CUL Usegroup D névleges áram	5 A

Csatlakozási adatok

Tömör vezeték keresztmetszet min	0,13 mm²
Tömör vezeték keresztmetszet max	0,34 mm²
Hajlékony vezeték keresztmetszet min	0,22 mm²
Hajlékony vezeték keresztmetszet max	0,34 mm²
Vezeték keresztmetszetAWG/kcmil min	26
Vezeték keresztmetszet AWG/kcmil max	22
AWG az UL/CUL szerint min.	28
AWG az UL/CUL szerint max.	22

Tanúsítványok

Tanúsítások	CSA, cULus Recognized, GOST

Igényelt tanúsítások:

Ex tanúsítások:

Tartozékok

Termék	Típus leírás	Leírás
Jelölés		
0804109	SK 3,81/2,8:FORTL.ZAHLEN	Jelölőkártyák, Kártya, fehér, feliratozva, hosszában: sorfolytonos számok, 1-10, 11-20 stb. 91-(99)100-ig, Szerelési mód: Ragasztható, a következő kapocsszélességhez: 3,81 mm

Rajzok

Furatterv/forrasztópad-geometria

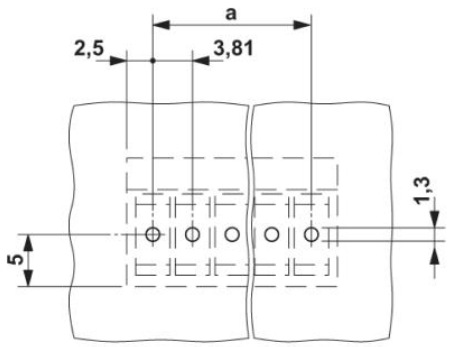

Diagram

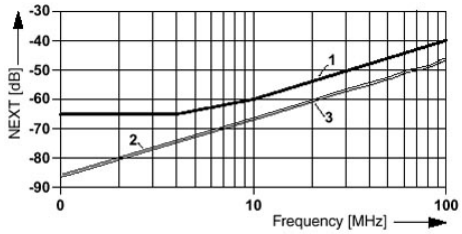

1 = Limit values acc. to EN 50173 for connection technology
2 = NEXT 12-36 on the soldering tag
3 = NEXT 12-36 on the contact terminal block

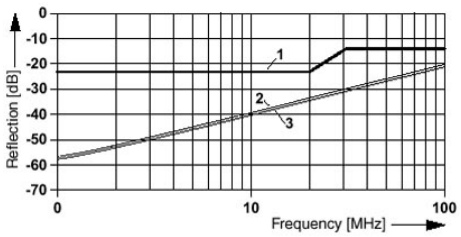

1 = Limit values acc. to EN 50173 for connection technology
2 = NEXT 12 on the soldering tag
3 = NEXT 36 on the soldering tag

Méretrajz

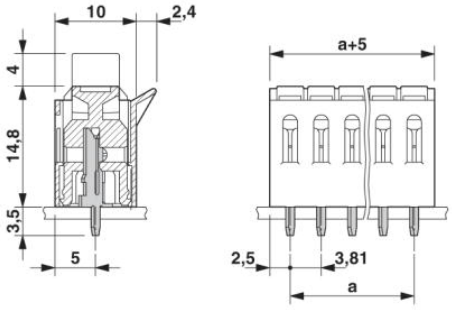

Cím

Phoenix Contact Kft.
Gyár utca 2
2040 Budaörs,Hungary
Telefon +36-23/501-160
Fax +36-23/418-438
http://www.phoenixcontact.hu

Phoenix Contact Kft.
Muszaki módosítás fenntartva;