Kivonat az online katalógusból

MCV 1,5/ 8-G-3,81 P26 THRR56

Rendelési szám: 1712940



http://eshop.phoenixcontact.hu/phoenix/treeViewClick.do?UID=1712940

Alap készülékház, Névleges áram: 8 A, Méretezési feszültség (III/2): 160 V, Pólusszám: 8, Raszterméret: 3,81 mm, Színe: fekete, Érintkező felülete: Cink, Szerelés: Szalagos csomagolású SMD/THT/THR alkatrészek, Felhasználói információkat és tervezési ajánlásokat a furatszerelési technológiához (THT ill. THR) a "Letöltések" menüben talál

Termék jegyzetek

WEEE/RoHS-megfelelo: 2005.09.07

Kereskedelmi adat

EAN	4 046356 093279
Csomag	200
Vámtarifa	85366990
Katalógusoldal információ	Oldal 213 (CAT-1-2013)

Az itt megadott adatok az online katalógusból származnak. Teljesköru információkat és adatokat a felhasználói dokumentációknál találhat: http://www.download.phoenixcontact.com. Az internetes letöltésekhez eloször el kell fogadni az általános szerzodési feltételeket.

Muszaki adatok

Méretek / pólusok

Hossz	7,25 mm
Raszterméret	3,81 mm
„a“ méret	26,67 mm

Pólusszám	8
Csapméretek	0,8 x 0,8 mm
Furatlyuk átmérője	1,4 mm

Műszaki adatok

Termékcsalád	MCV 1,5/..-G-THR
Szigetelőanyag csoport	IIIa
Méretezési lökőfeszültség (III/3)	2,5 kV
Méretezési lökőfeszültség (III/2)	2,5 kV
Méretezési lökőfeszültség (II/2)	2,5 kV
Méretezési feszültség (III/2)	160 V
Méretezési feszültség (II/2)	250 V
Szabvány szerinti csatlakozás	EN-VDE
I_N névleges áram	8 A
U_N névleges feszültség	160 V
Maximális terhelőáram	8 A (pólusonként)
Szigetelőanyag	LCP
Éghetőségi osztály az UL 94 szerint	V0
Szín	fekete
UL/CUL Usegroup B névleges feszültség	300 V
UL/CUL Usegroup B névleges áram	8 A
UL/CUL Usegroup D névleges feszültség	300 V
UL/CUL Usegroup D névleges áram	8 A

Tanúsítványok

Tanúsítások: cULus Recognized, GOST

Igényelt tanúsítások:

Ex tanúsítások:

Rajzok

Furatterv/forrasztópad-geometria

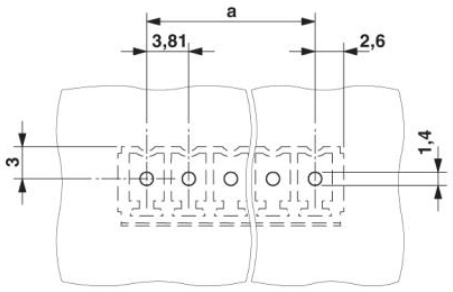

Méretrajz

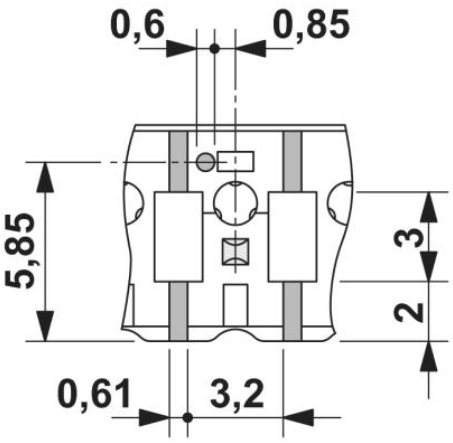

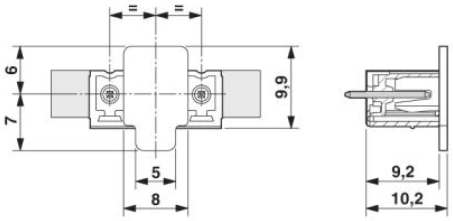

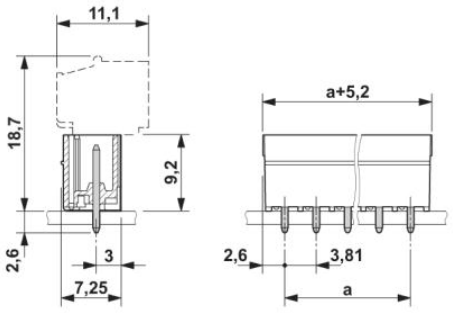

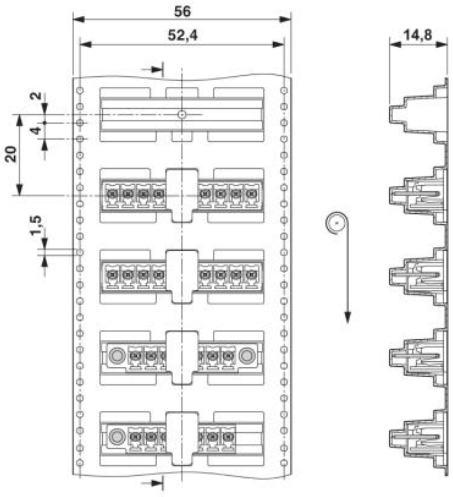

Cím

Phoenix Contact Kft.
Gyár utca 2
2040 Budaörs,Hungary
Telefon +36-23/501-160
Fax +36-23/418-438
http://www.phoenixcontact.hu

Phoenix Contact Kft.
Muszaki módosítás fenntartva;