Kivonat az online katalógusból

MKDS 1/ 2-3,81 SMD BK

Rendelési szám: 1727230

Az ábrán a termék 10 pólusú változata látható



http://eshop.phoenixcontact.hu/phoenix/treeViewClick.do?UID=1727230

NYÁK sorkapocs, Névleges áram: 8 A, Névleges feszültség: 160 V, Raszterméret: 3,81 mm, Pólusszám: 2, Csatlakozási mód: Csavaros csatlakozás, Szerelés: SMD/THT/THR, Csatlakozási irány vezeték / NYÁK: 0 °, Szín: fekete

Termék jegyzetek

WEEE/RoHS-megfelelo: 2003.01.01

Kereskedelmi adat

EAN	4 017918 025601
Csomag	35
Vámtarifa	85369010
Katalógusoldal információ	Oldal 82 (CAT-1-2013)

Az itt megadott adatok az online katalógusból származnak. Teljesköru információkat és adatokat a felhasználói dokumentációknál találhat: http://www.download.phoenixcontact.com. Az internetes letöltésekhez eloször el kell fogadni az általános szerzodési feltételeket.

Muszaki adatok

Méretek / pólusok

Hossz	7,3 mm
Raszterméret	3,81 mm
„a“ méret	3,81 mm
Pólusszám	2

Csavarmenet	M2
Meghúzási forgatónyomaték min	0,22 Nm
Meghúzási nyomaték max.	0,25 Nm

Műszaki adatok

Termékcsalád	MKDS 1/..-SMD
Szigetelőanyag csoport	IIIa
Méretezési lökőfeszültség (III/3)	2,5 kV
Méretezési lökőfeszültség (III/2)	2,5 kV
Méretezési lökőfeszültség (II/2)	2,5 kV
Méretezési feszültség (III/3)	160 V
Méretezési feszültség (III/2)	160 V
Méretezési feszültség (II/2)	250 V
Szabvány szerinti csatlakozás	EN-VDE
I_N névleges áram	8 A
Névleges keresztmetszet	1 mm²
Maximális terhelőáram	8 A (1,5 mm^2-es keresztmetszetű vezeték esetén)
Szigetelőanyag	PA-F
Éghetőségi osztály az UL 94 szerint	V0
Csupaszolási hossz	5 mm
UL/CUL Usegroup B névleges feszültség	300 V
UL/CUL Usegroup B névleges áram	10 A
UL/CUL Usegroup D névleges feszültség	300 V
UL/CUL Usegroup D névleges áram	10 A

Csatlakozási adatok

Tömör vezeték keresztmetszet min	0,14 mm²
Tömör vezeték keresztmetszet max	1,5 mm²
Hajlékony vezeték keresztmetszet min	0,14 mm²
Hajlékony vezeték keresztmetszet max	1 mm²
Hajlékony vezeték keresztmetszet érvéghüvellyel műanyag hüvely nélkül min	0,25 mm²
Hajlékony vezeték keresztmetszet érvéghüvellyel műanyag hüvely nélkül max	0,5 mm²
Hajlékony vezeték keresztmetszet érvéghüvellyel műanyag hüvellyel min	0,25 mm²
Hajlékony vezeték keresztmetszet érvéghüvellyel műanyag hüvellyel max	0,5 mm²

Vezeték keresztmetszetAWG/kcmil min	26
Vezeték keresztmetszet AWG/kcmil max	16
2 azonos keresztmetszetű tömör vezeték min	0,14 mm²
2 azonos keresztmetszetű tömör vezeték max	0,5 mm²
2 azonos keresztmetszetű hajlékony vezeték min	0,14 mm²
2 azonos keresztmetszetű hajlékony vezeték max	0,2 mm²
AWG az UL/CUL szerint min.	30
AWG az UL/CUL szerint max.	16

Tanúsítványok

Tanúsítások CSA, cULus Recognized, GOST

Igényelt tanúsítások:

Ex tanúsítások:

Tartozékok

Termék	Típus leírás	Leírás
Jelölés		
0804109	SK 3,81/2,8:FORTL.ZAHLEN	Jelölőkártyák, Kártya, fehér, feliratozva, hosszában: sorfolytonos számok, 1-10, 11-20 stb. 91-(99)100-ig, Szerelési mód: Ragasztható, a következő kapocsszélességhez: 3,81 mm
szerszámok		
1205037	SZS 0,4X2,5 VDE	Csavarhúzó, hornyos, VDE szigetelt, mérete: 0,4x2,5x80 mm, kétkomponensű markolat, csúszásmentes

Rajzok

Furatterv/forrasztópad-geometria

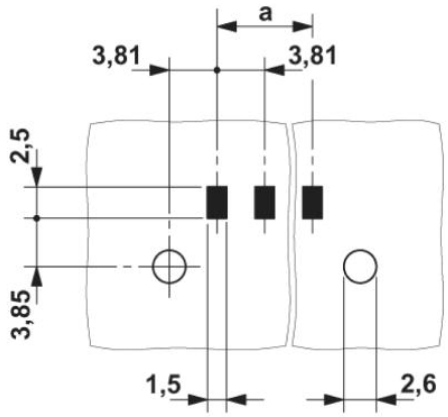

Méretrajz

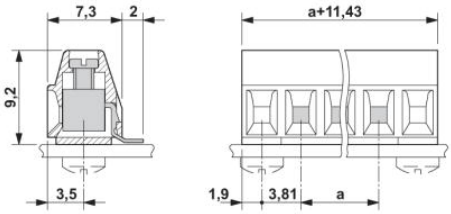

Cím

Phoenix Contact Kft.
Gyár utca 2
2040 Budaörs,Hungary
Telefon +36-23/501-160
Fax +36-23/418-438
http://www.phoenixcontact.hu

Phoenix Contact Kft.
Muszaki módosítás fenntartva;