Alapsáv - MCV 1,5/ 8-GF-3,5 - 1843282

Please be informed that the data shown in this PDF Document is generated from our Online Catalog. Please find the complete data in the user's documentation. Our General Terms of Use for Downloads are valid (http://download.phoenixcontact.com)



Az ábrán a termék 10 pólusú változata látható

Alap készülékház, Névleges áram: 8 A, Méretezési feszültség (III/2): 160 V, Pólusszám: 8, Rasztermeret: 3,5 mm, Színe: zöld, Érintkező felülete: Cink, Szerelés: forrasztás

Product Features

- Rögzítőpeckes változatok reteszperemes dugaszok rögzítéséhez
- Alacsony felépítésű és kis rasztermeretű tüskesávok

Key commercial data

package_quantity	100
GTIN	4017918112479

Technical data

Méretek

Hossz	7,25 mm
Rasztermeret	3,5 mm
„a“ méret	24,5 mm
Csapméretek	0,8 x 0,8 mm
Furatlyuk átmérője	1,2 mm

Általános

Termékcsalád	MCV 1,5/..-GF
Szigetelőanyag csoport	IIIa
Méretezési lökőfeszültség (III/3)	2,5 kV
Méretezési lökőfeszültség (III/2)	2,5 kV
Méretezési lökőfeszültség (II/2)	2,5 kV
Méretezési feszültség (III/3)	160 V
Méretezési feszültség (III/2)	160 V
Méretezési feszültség (II/2)	250 V
Szabvány szerinti csatlakozás	EN-VDE
I_N névleges áram	8 A
Maximális terhelőáram	8 A
Szigetelőanyag	PBT
Éghetőségi osztály az UL 94 szerint	V0
Szín	zöld

Alapsáv - MCV 1,5/ 8-GF-3,5 - 1843282

Technical data

Általános

Pólusszám	8

classifications

eCl@ss

eCl@ss 4.0	272607xx
eCl@ss 4.1	27260701
eCl@ss 5.0	27260701
eCl@ss 5.1	27260701
eCl@ss 6.0	27260704
eCl@ss 7.0	27440402
eCl@ss 8.0	27440402

ETIM

ETIM 3.0	EC001121
ETIM 4.0	EC002637
ETIM 5.0	EC002637

UNSPSC

UNSPSC 6.01	30211810
UNSPSC 7.0901	39121409
UNSPSC 11	39121409
UNSPSC 12.01	39121409
UNSPSC 13.2	39121409

approvals

CSA / UL Recognized / VDE Gutachten mit Fertigungsüberwachung / cUL Recognized / GOST / IECEE CB Scheme / GOST / CCA / cULus Recognized /

Approval details

CSA

Usegroups	**B**	**D**
UN névleges feszültség	300 V	300 V
IN névleges áram	8 A	8 A
mm²/AWG/kcmil		

UL Recognized

Alapsáv - MCV 1,5/ 8-GF-3,5 - 1843282

approvals

Usegroups	B	D
UN névleges feszültség	300 V	300 V
IN névleges áram	8 A	8 A
mm²/AWG/kcmil		

VDE Gutachten mit Fertigungsüberwachung

UN névleges feszültség	160 V
IN névleges áram	8 A
mm²/AWG/kcmil	

cUL Recognized

Usegroups	B	D
UN névleges feszültség	300 V	300 V
IN névleges áram	8 A	8 A
mm²/AWG/kcmil		

GOST

IECEE CB Scheme

UN névleges feszültség	160 V
IN névleges áram	8 A
mm²/AWG/kcmil	

CCA

UN névleges feszültség	160 V
IN névleges áram	8 A
mm²/AWG/kcmil	

Alapsáv - MCV 1,5/ 8-GF-3,5 - 1843282

approvals

cULus Recognized

accessories

Kapocsjelölő, feliratozva

SK 3,5/2,8:FORTL.ZAHLEN - 0804073



Kódolóelem

CP-MSTB - 1734634



Drawings

Alapsáv - MCV 1,5/ 8-GF-3,5 - 1843282

Furatterv

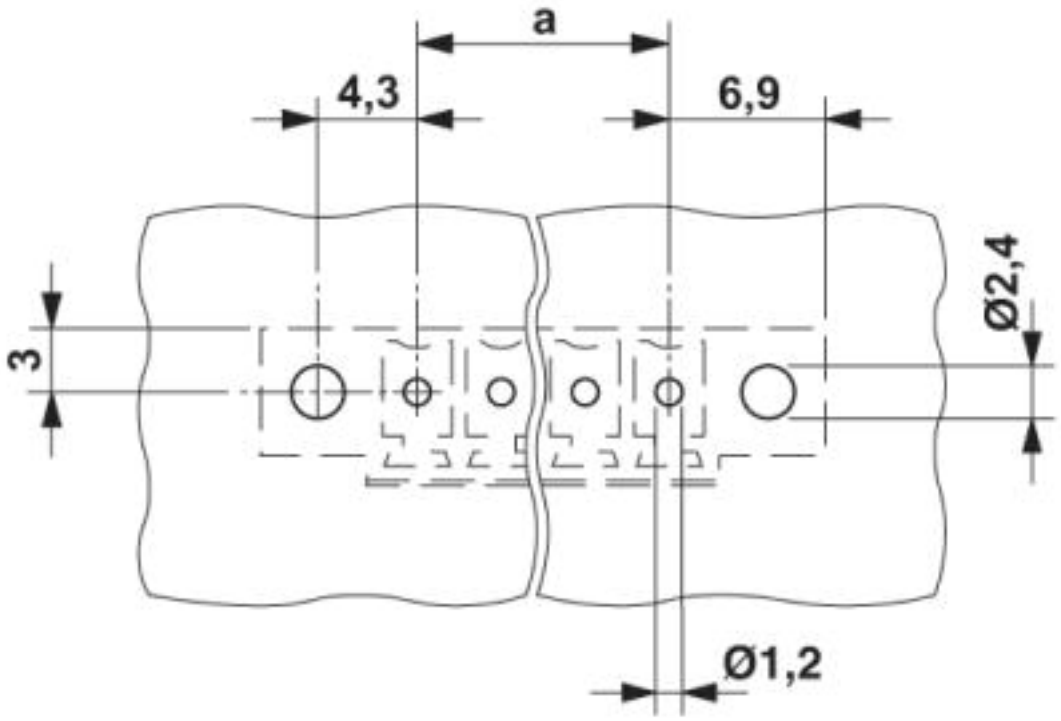

Diagram

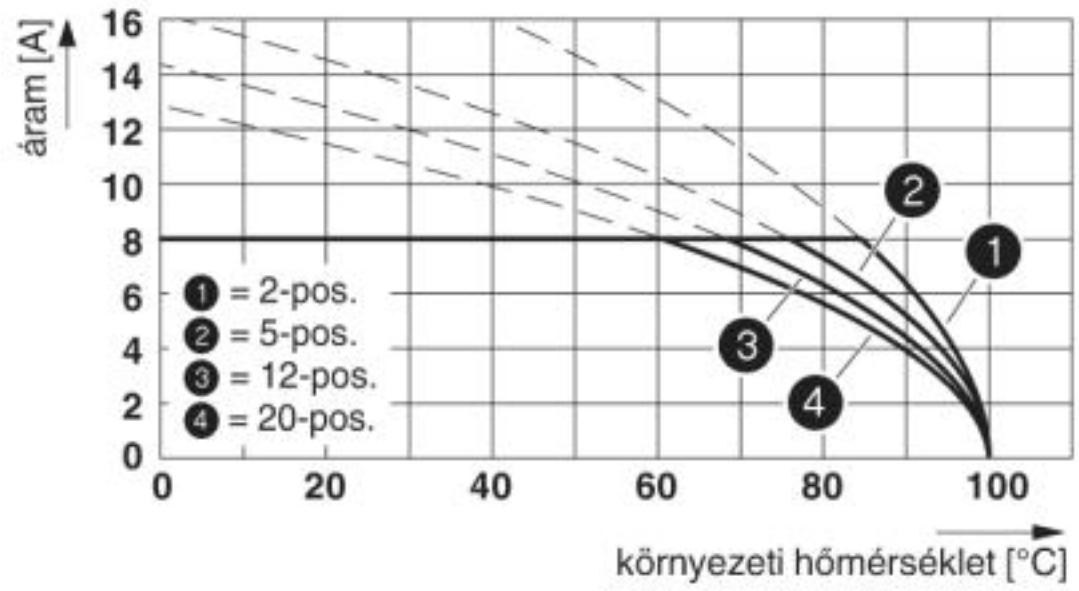

Alapsáv - MCV 1,5/ 8-GF-3,5 - 1843282

Méretrajz

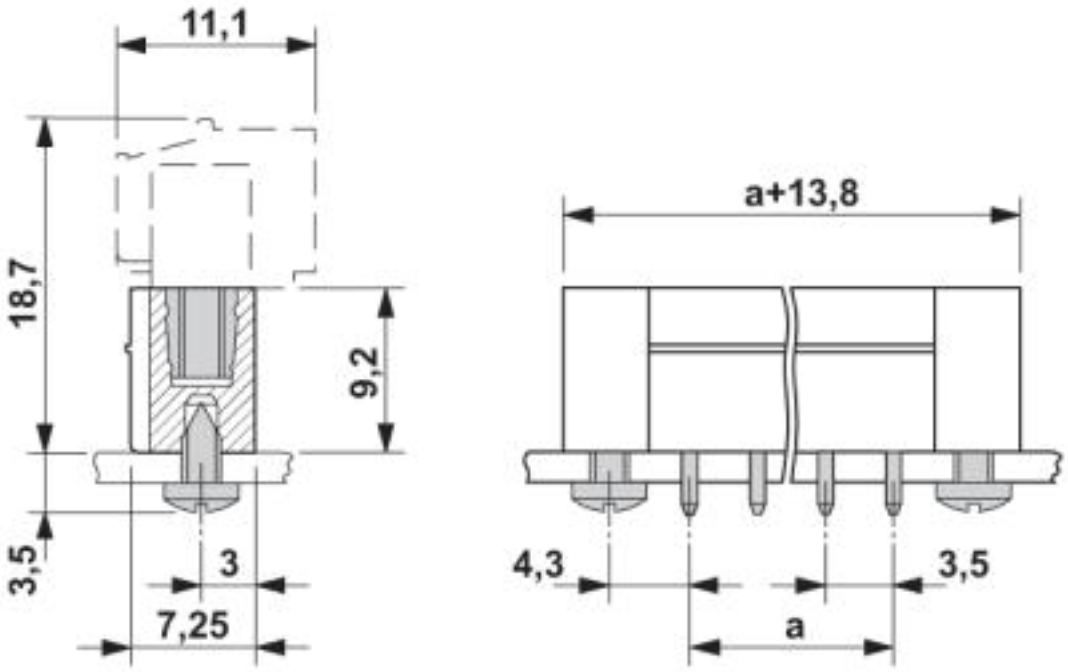

© Phoenix Contact 2014 - all rights reserved
http://www.phoenixcontact.com