Kivonat az online katalógusból

DMC 1,5/16-G1F-3,5-LR P20THR

Rendelési szám: 1787153

Az ábrán a termék 10 pólusú változata látható

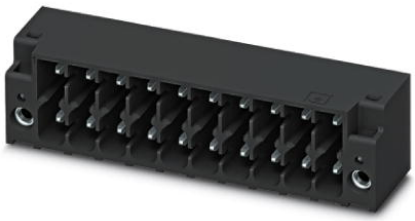

http://eshop.phoenixcontact.hu/phoenix/treeViewClick.do?UID=1787153

Alap készülékház, Névleges áram: 8 A, Méretezési feszültség (III/2): 160 V, Pólusszám: 16, Raszterméret: 3,5 mm, Színe: fekete, Érintkező felülete: Cink, Szerelés: SMD/THT/THR

Kereskedelmi adat	
EAN	4 046356 596763
Csomag	50
Vámtarifa	85366990
Katalógusoldal információ	Oldal 187 (CAT-1-2013)

Termék jegyzetek

WEEE/RoHS-megfelelo: 2010.07.12

Az itt megadott adatok az online katalógusból származnak. Teljesköru információkat és adatokat a felhasználói dokumentációknál találhat: http://www.download.phoenixcontact.com. Az internetes letöltésekhez eloször el kell fogadni az általános szerzodési feltételeket.

Muszaki adatok

Méretek / pólusok

Hossz	11,6 mm
Magasság	12,8 mm
Raszterméret	3,5 mm
„a“ méret	52,5 mm
Pólusszám	16

Csapméretek	0,8 x 0,8 mm
Csaptávolság	2,50 mm
Furatlyuk átmérője	1,4 mm

Műszaki adatok

Termékcsalád	DMC 1,5/..-G1F-THR
Szigetelőanyag csoport	IIIa
Méretezési lökőfeszültség (III/3)	2,5 kV
Méretezési lökőfeszültség (III/2)	2,5 kV
Méretezési lökőfeszültség (II/2)	2,5 kV
Méretezési feszültség (III/2)	160 V
Méretezési feszültség (II/2)	250 V
Szabvány szerinti csatlakozás	EN-VDE
I_N névleges áram	8 A
U_N névleges feszültség	160 V
Maximális terhelőáram	8 A
Szigetelőanyag	LCP
Éghetőségi osztály az UL 94 szerint	V0
Szín	fekete
UL/CUL Usegroup B névleges feszültség	150 V
UL/CUL Usegroup B névleges áram	8 A

Tanúsítványok

Tanúsítások	cULus Recognized

Igényelt tanúsítások:

Ex tanúsítások:

További termékek

Termék	Típus leírás	Leírás
Általános		
1790629	DFMC 1,5/16-ST-3,5-LR	Dugaszrész, Névleges áram: 8 A, Méretezési feszültség (III/2): 160 V, Pólusszám: 16, Raszterméret: 3,5 mm, Csatlakozástechnika: Rugós csatlakozás, Színe: zöld, Érintkező felülete: Cink
1790438	DFMC 1,5/16-STF-3,5	Dugaszrész, Névleges áram: 8 A, Méretezési feszültség (III/2): 160 V, Pólusszám: 16, Raszterméret: 3,5 mm, Csatlakozástechnika: Rugós csatlakozás, Színe: zöld, Érintkező felülete: Cink

Rajzok

Furatterv/forrasztópad-geometria

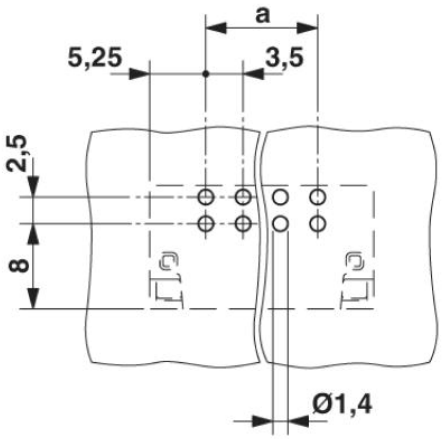

Diagram

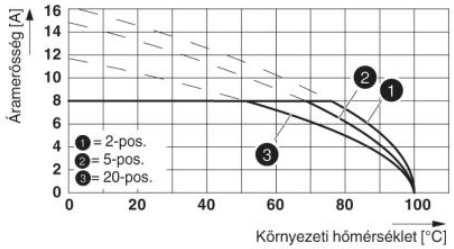

Méretrajz

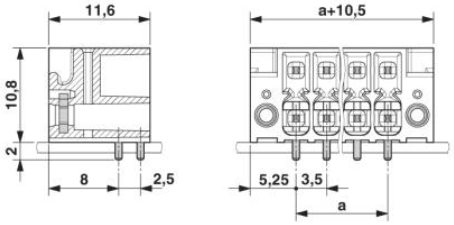

Sematikus rajz

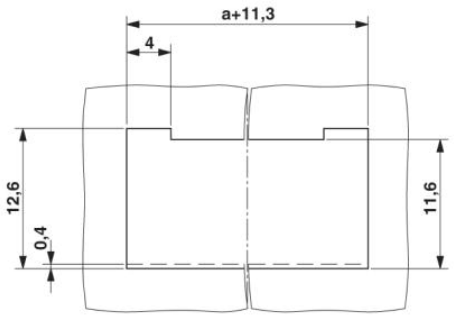

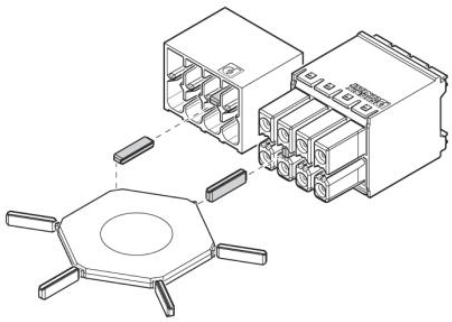

A CP-DMC... kódolóprofil alkalmazása

Cím

Phoenix Contact Kft.
Gyár utca 2
2040 Budaörs,Hungary
Telefon +36-23/501-160
Fax +36-23/418-438
http://www.phoenixcontact.hu

Phoenix Contact Kft.
Muszaki módosítás fenntartva;