Nyomtatott áramköri kapocs - SMKDS 1/ 5-3,5 - 1751125

Please be informed that the data shown in this PDF Document is generated from our Online Catalog. Please find the complete data in the user's documentation. Our General Terms of Use for Downloads are valid (http://download.phoenixcontact.com)

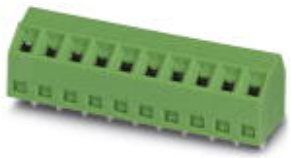

Az ábrán a termék 10 pólusú változata látható

NYÁK sorkapocs, Névleges áram: 10 A, Névleges feszültség: 200 V, Raszterméret: 3,5 mm, Pólusszám: 5, Csatlakozási mód: Csavaros csatlakozás, Szerelés: forrasztás, Csatlakozási irány vezeték / NYÁK: 55 °, Szín: zöld

Product Features

- A vezeték és a csavarhúzó tengelye a szokásos irányhoz képest 55°-ban dől
- Több kapocssor elrendezése egymás mögött - többemeletes hatás ugyanazon beépítési magasság mellett

Key commercial data

package_quantity	100
GTIN	4017918103729

Technical data

Méretek

Hossz	10 mm
Raszterméret	3,5 mm
„a“ méret	14 mm
Csapméretek	0,5 x 0,9 mm
Furatlyuk átmérője	1,1 mm

Általános

Termékcsalád	SMKDS 1
Szigetelőanyag csoport	I
Méretezési lökőfeszültség (III/3)	2,5 kV
Méretezési lökőfeszültség (III/2)	2,5 kV
Méretezési lökőfeszültség (II/2)	2,5 kV
Méretezési feszültség (III/3)	160 V
Méretezési feszültség (III/2)	200 V
Méretezési feszültség (II/2)	400 V
Szabvány szerinti csatlakozás	EN-VDE
I_N névleges áram	10 A
Névleges keresztmetszet	1 mm²
Maximális terhelőáram	12 A
Szigetelőanyag	PA
Forrasztópecek felülete	Sn

Nyomtatott áramköri kapocs - SMKDS 1/ 5-3,5 - 1751125

Technical data

Általános

Éghetőségi osztály az UL 94 szerint	V0
Csupaszolási hossz	5 mm
Pólusszám	5
Csavarmenet	M2
Meghúzási forgatónyomaték min	0,22 Nm
Meghúzási nyomaték max.	0,25 Nm

Csatlakozási adatok

Tömör vezeték keresztmetszet min	0,14 mm²
Tömör vezeték keresztmetszet max	1,5 mm²
Hajlékony vezeték keresztmetszet min	0,14 mm²
Hajlékony vezeték keresztmetszet max	1 mm²
Hajlékony vezeték keresztmetszet érvéghüvellyel műanyag hüvely nélkül min	0,25 mm²
Hajlékony vezeték keresztmetszet érvéghüvellyel műanyag hüvely nélkül max	0,5 mm²
Hajlékony vezeték keresztmetszet érvéghüvellyel műanyag hüvellyel min	0,25 mm²
Hajlékony vezeték keresztmetszet érvéghüvellyel műanyag hüvellyel max	0,5 mm²
Vezeték keresztmetszetAWG/kcmil min	26
Vezeték keresztmetszet AWG/kcmil max	16
2 azonos keresztmetszetű tömör vezeték min	0,14 mm²
2 azonos keresztmetszetű tömör vezeték max	0,5 mm²
2 azonos keresztmetszetű hajlékony vezeték min	0,14 mm²
2 azonos keresztmetszetű hajlékony vezeték max	0,2 mm²
AWG az UL/CUL szerint min.	30
AWG az UL/CUL szerint max.	16

classifications

eCl@ss

eCl@ss 4.0	27141109
eCl@ss 4.1	27141109
eCl@ss 5.0	27141190
eCl@ss 5.1	27141190
eCl@ss 6.0	27261101
eCl@ss 7.0	27440401
eCl@ss 8.0	27440401

ETIM

ETIM 3.0	EC001121
ETIM 4.0	EC002643
ETIM 5.0	EC002643

Nyomtatott áramköri kapocs - SMKDS 1/ 5-3,5 - 1751125

classifications

UNSPSC

UNSPSC 6.01	30211801
UNSPSC 7.0901	39121432
UNSPSC 11	39121432
UNSPSC 12.01	39121432
UNSPSC 13.2	39121432

approvals

CSA / UL Recognized / SEV / cUL Recognized / GOST / CCA / IECEE CB Scheme / GOST / SEV / cULus Recognized /

Approval details

CSA

Usegroups	**B**	**D**
UN névleges feszültség	150 V	300 V
IN névleges áram	10 A	10 A
mm²/AWG/kcmil	28-16	28-16

UL Recognized

Usegroups	**B**	**D**
UN névleges feszültség	300 V	300 V
IN névleges áram	10 A	10 A
mm²/AWG/kcmil	30-16	30-16

SEV

UN névleges feszültség	125 V
IN névleges áram	
mm²/AWG/kcmil	1.5

cUL Recognized

Usegroups	**B**	**D**
UN névleges feszültség	300 V	300 V
IN névleges áram	10 A	10 A
mm²/AWG/kcmil	30-16	30-16

Nyomtatott áramköri kapocs - SMKDS 1/ 5-3,5 - 1751125

approvals

GOST

CCA

IECEE CB Scheme

UN névleges feszültség	125 V
IN névleges áram	12 A
mm²/AWG/kcmil	1.5

cULus Recognized

accessories

Kapocsjelölő, feliratozva

SK 3,5/2,8:FORTL.ZAHLEN - 0804073



Csavarozószerszám

SZS 0,4X2,5 VDE - 1205037



Nyomtatott áramköri kapocs - SMKDS 1/ 5-3,5 - 1751125

accessories

Drawings

Furatterv

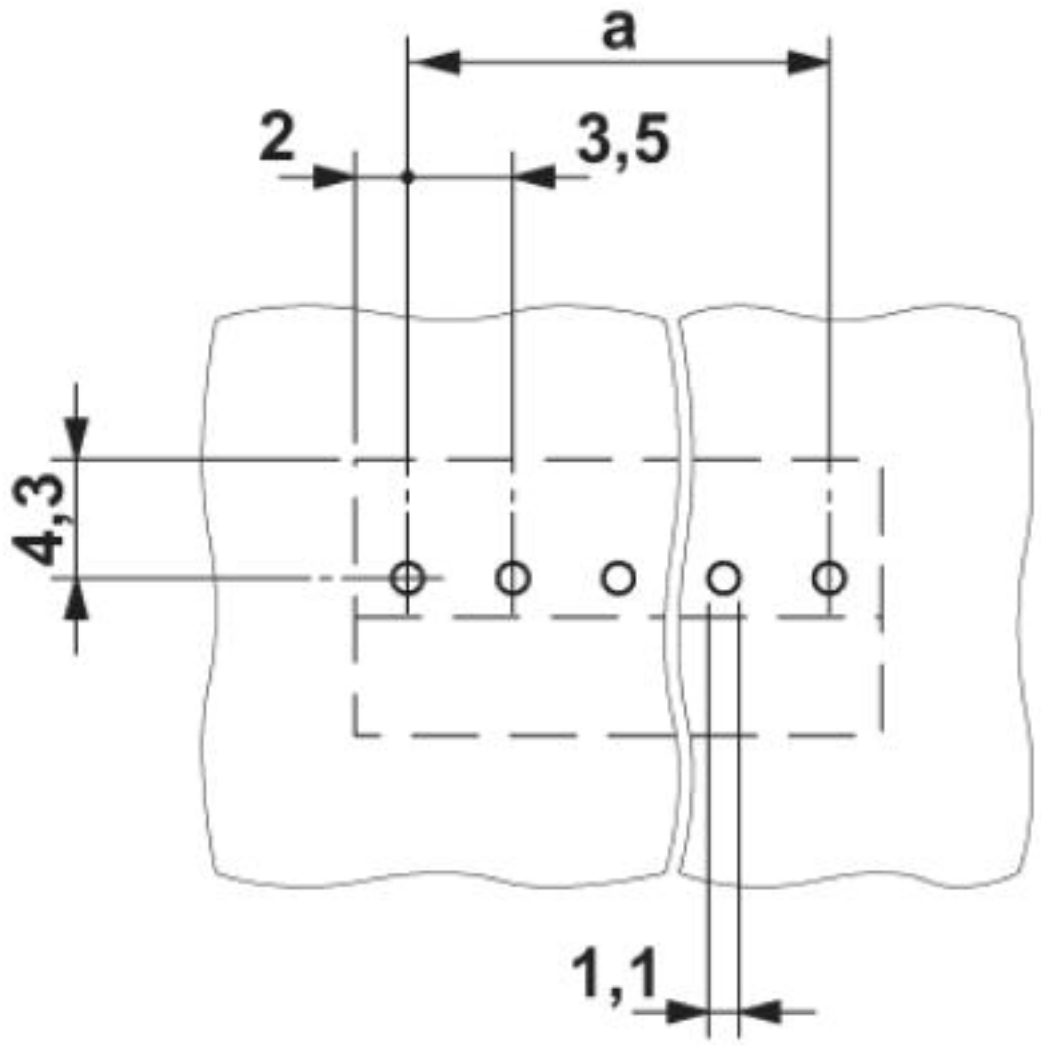

Nyomtatott áramköri kapocs - SMKDS 1/ 5-3,5 - 1751125

Méretrajz

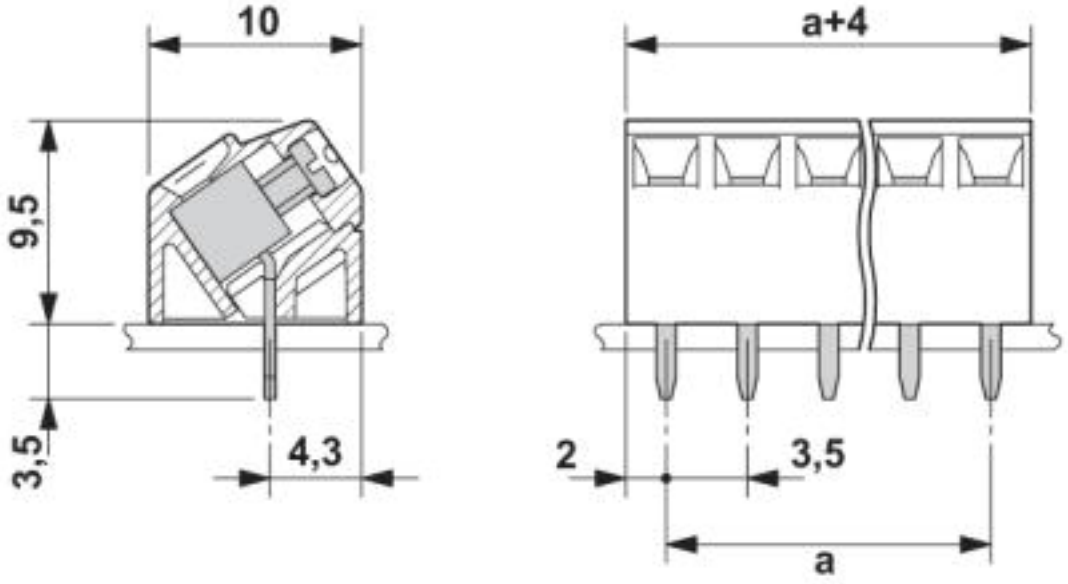

© Phoenix Contact 2014 - all rights reserved
http://www.phoenixcontact.com