Nyomtatott áramköri kapocs - FFKDS/H1-5,08 - 1790335

Please be informed that the data shown in this PDF Document is generated from our Online Catalog. Please find the complete data in the user's documentation. Our General Terms of Use for Downloads are valid (http://download.phoenixcontact.com)



NYÁK sorkapocs, Névleges áram: 15 A, Névleges feszültség: 320 V, Raszterméret: 5,08 mm, Pólusszám: 1, Csatlakozási mód: Rugós csatlakozás, Szerelés: forrasztás, Csatlakozási irány vezeték / NYÁK: 0 °, Szín: zöld, A termék különböző pólusszámokkal sorolható!

Product Features

- Kettős forrasztópecek a nagyobb állékonyság elérésére a NYÁK lapon
- Sorkapcsok elülső rugós csatlakozással
- Karos nyitó a csavarhúzó segítségével történő kényelmes működtetés érdekében
- Push-in direkt dugaszolási technika merev vagy érvéghüvellyel ellátott hajlékony vezetékek számára
- Érvéghüvely nélküli hajlékony vezeték csatlakoztatásakor a narancsszínű karos nyitóval történik

Key commercial data

package_quantity	250
GTIN	4017918044244

Technical data

Méretek

Hossz	13,6 mm
Raszterméret	5,08 mm
Csapméretek	0,5 x 1 mm
Furatlyuk átmérője	1,3 mm

Általános

Termékcsalád	FFKDS(A)/H1
Szigetelőanyag csoport	I
Méretezési lökőfeszültség (III/3)	4 kV
Méretezési lökőfeszültség (III/2)	4 kV
Méretezési lökőfeszültség (II/2)	4 kV
Méretezési feszültség (III/3)	250 V
Méretezési feszültség (III/2)	320 V
Méretezési feszültség (II/2)	630 V
Szabvány szerinti csatlakozás	EN-VDE
I_N névleges áram	15 A
Névleges keresztmetszet	1,5 mm²
Maximális terhelőáram	15 A (1,5 mm²-es keresztmetszetű vezeték esetén)
Szigetelőanyag	PA

Nyomtatott áramköri kapocs - FFKDS/H1-5,08 - 1790335

Technical data

Általános

Forrasztópecek felülete	Sn
Éghetőségi osztály az UL 94 szerint	V0
Csupaszolási hossz	10 mm
Pólusszám	1

Csatlakozási adatok

Tömör vezeték keresztmetszet min	0,2 mm²
Tömör vezeték keresztmetszet max	1,5 mm²
Hajlékony vezeték keresztmetszet min	0,2 mm²
Hajlékony vezeték keresztmetszet max	1,5 mm²
Hajlékony vezeték keresztmetszet érvéghüvellyel műanyag hüvely nélkül min	0,25 mm²
Hajlékony vezeték keresztmetszet érvéghüvellyel műanyag hüvely nélkül max	0,75 mm²
Hajlékony vezeték keresztmetszet érvéghüvellyel műanyag hüvellyel min	0,25 mm²
Hajlékony vezeték keresztmetszet érvéghüvellyel műanyag hüvellyel max	0,75 mm²
Vezeték keresztmetszetAWG/kcmil min	24
Vezeték keresztmetszet AWG/kcmil max	16
AWG az UL/CUL szerint min.	22
AWG az UL/CUL szerint max.	16

classifications

eCl@ss

eCl@ss 4.0	27141109
eCl@ss 4.1	27141109
eCl@ss 5.0	27141190
eCl@ss 5.1	27141190
eCl@ss 6.0	27261101
eCl@ss 7.0	27440401
eCl@ss 8.0	27440401

ETIM

ETIM 3.0	EC001121
ETIM 4.0	EC002643
ETIM 5.0	EC002643

UNSPSC

UNSPSC 6.01	30211801
UNSPSC 7.0901	39121432
UNSPSC 11	39121432
UNSPSC 12.01	39121432
UNSPSC 13.2	39121432

Nyomtatott áramköri kapocs - FFKDS/H1-5,08 - 1790335

approvals

CSA / UL Recognized / KEMA-KEUR / cUL Recognized / GOST / CCA / GOST / CCA / IECEE CB Scheme / cULus Recognized /

Approval details

CSA

Usegroups	B	D
UN névleges feszültség	300 V	300 V
IN névleges áram	10 A	10 A
mm²/AWG/kcmil	16	16

UL Recognized

Usegroups	B	D
UN névleges feszültség	300 V	300 V
IN névleges áram	10 A	10 A
mm²/AWG/kcmil	22-16	22-16

KEMA-KEUR

UN névleges feszültség	250 V
IN névleges áram	
mm²/AWG/kcmil	1.5

cUL Recognized

Usegroups	B	D
UN névleges feszültség	300 V	300 V
IN névleges áram	10 A	10 A
mm²/AWG/kcmil	22-16	22-16

GOST

CCA

Nyomtatott áramköri kapocs - FFKDS/H1-5,08 - 1790335

approvals

UN névleges feszültség	250 V
IN névleges áram	
mm²/AWG/kcmil	1.5

UN névleges feszültség	250 V
IN névleges áram	
mm²/AWG/kcmil	1.5

IECEE CB Scheme

UN névleges feszültség	250 V
IN névleges áram	
mm²/AWG/kcmil	1.5

cULus Recognized

accessories

Kapocsjelölő, feliratozva

SK 5,08/3,8:FORTL.ZAHLEN - 0804293



Drawings

Nyomtatott áramköri kapocs - FFKDS/H1-5,08 - 1790335

Furatterv

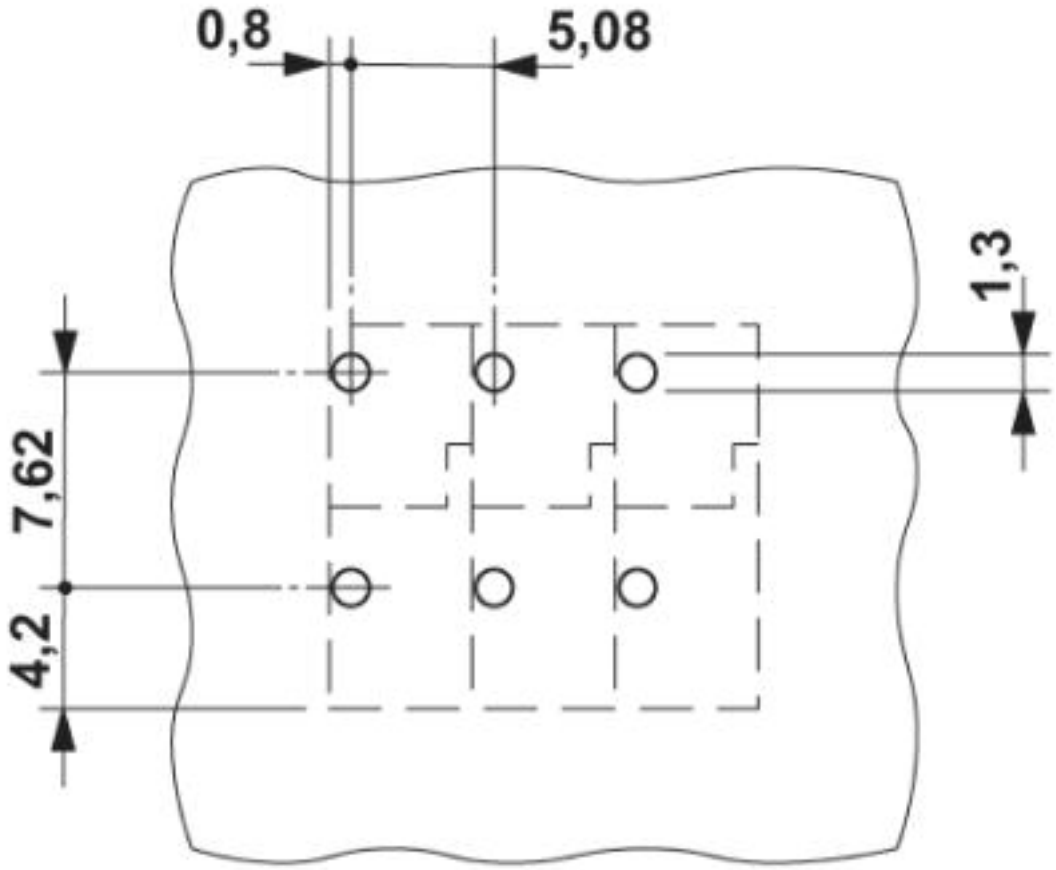

Méretrajz

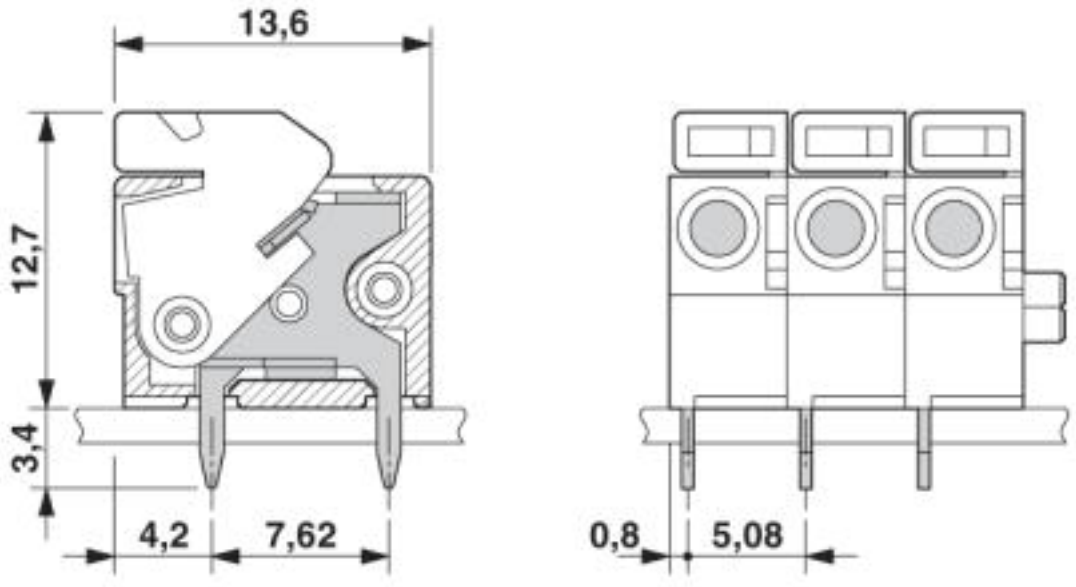

© Phoenix Contact 2014 - all rights reserved
http://www.phoenixcontact.com