Szenzor/aktor kábel - SAC-3P-M12MS/ 0,3-PUR/ M12FR-2L - 1694554

Kérjük, vegye figyelembe, hogy az itt megadott adatok az online katalógusból származnak! Teljes körű tájékoztatást a felhasználói dokumentáció tartalmaz. Az internet-letöltés általános használati feltételei érvényesek.
(http://download.phoenixcontact.de)



Szenzor/aktor kábel, 3-pólusú, PUR halogénmentes, feketésszürke RAL 7021, Csatlakozó egyenes M12, A-kódolás, a Aljzat döntött M12, A-kódolás, a 2 LED, Kábelhossz: 0,3 m

Előnyei

- Egyszerű és biztos: 100 % elektromosan ellenőrzött dugaszolható komponensek
- Nálunk ez a standard: robusztus, halogénmentes PUR-vezeték
- Kényelmes: nagyobb rendelkezésre állás a gyors és egyszerű hiba-meghatározásnak köszönhetően

Kereskedelmi adatok

package_quantity	1
GTIN	4017918178420

Műszaki adatok

Méretek

Kábelhossz	0,3 m

Környezeti feltételek

Környezeti hőmérséklet (üzemi)	-25 °C ... 90 °C (dugasz/aljzat)
Védettség	IP65
Védettség	IP67
Védettség	IP68

Általános

Méretezési áram 40 °C-nál	4 A
Méretezési feszültség	24 V
Pólusszám	3
Szigetelési ellenállás	≥ 100 MΩ
Kódolás	A - standard
Szabványok/előírások	M12-csatlakozó IEC 61076-2-101
Állapotjelzés	2 LED
Védőkapcsolás/-alkatrész	nem kapcsolt
Túlfeszültség kategória	II
Szennyeződési fok	3
Csatlakoztatási ciklus	≥ 100

Szenzor/aktor kábel - SAC-3P-M12MS/ 0,3-PUR/ M12FR-2L - 1694554

Műszaki adatok

Általános

Meghúzási nyomaték	0,4 Nm (M12-csatlakozó)

Anyag

Éghetőségi osztály az UL 94 szerint	HB
Érintkező anyaga	CuSn
Érintkezőfelület anyaga	Ni/Au
Érintkezőtartó anyaga	TPU GF
Fogantyútest anyaga	TPU, nehezen lobbanó, önkioltó
Recézet anyaga	nikkelezett cink présöntvény
Tömítés anyaga	NBR

Szabványok és meghatározások

Szabványmegnevezés	M12-csatlakozó
Szabványok/előírások	IEC 61076-2-101
Éghetőségi osztály az UL 94 szerint	HB

Vezeték

Kábeltípus	PUR halogénmentes fekete
Kábeltípus (rövid jele)	PUR
Kábel rövid jelölése	Li9Y11Y
UL AWM Style	20549
Érkeresztmetszet	3x 0,34 mm² (Jelvezeték)
AWG jelvezeték	22
Jelvezeték vezetékfelépítése	42x 0,10 mm
Érátmérő a szigeteléssel együtt	1,27 mm ±0,02 mm (Jelvezeték)
Szigetelés vastagsága	≥ 0,21 mm (Érszigetelés)
Érszínek	barna, kék, fekete
Teljes sodratozás	3 csavart érpár
Külső köpeny, szín	feketésszürke RAL 7021
Külső köpeny falvastagsága	kb. 0,8 mm
Kábel külső átmérője, D	4,4 mm ±0,15 mm
Legkisebb hajlítási sugár, fixen fektetett	22 mm
Legkisebb hajlítási sugár, mozdíthatóan fektetett	44 mm
Hajlítási ciklusok száma	4000000
Hajlítási sugár	44 mm
Mozgatás útja	10 m
Mozgatási sebesség	3 m/s
Gyorsulás	10 m/s²
Kábelsúly	26 kg/km
Külső köpeny, anyaga	PUR
Érszigetelés anyaga	PP
Vezeték anyaga	csupasz Cu érvezeték

Szenzor/aktor kábel - SAC-3P-M12MS/ 0,3-PUR/ M12FR-2L - 1694554

Műszaki adatok

Vezeték

Szigetelési ellenállás	≥ 100 GΩ*km (20 °C-nál)
Vezetékellenállás	max. 58 Ω/km (20 °C-nál)
Vezeték néveleges feszültsége	≤ 300 V
Vezeték vizsgálófeszültsége	≥ 3000 V
Különleges tulajdonságai	energiavezető láncban alkalmazható
Különleges tulajdonságai	szilikonmentes
Különleges tulajdonságai	Lakkozott felületeket károsító anyagoktól mentes
Tűzállóság	az UL-Style 20549 szerint
Halogénmentesség	a DIN VDE 0472 szabvány 815. része szerint
Olajellenállóság	a DIN EN 60811-2-1 szerint
Egyéb ellenállóság	savakkal, lúgokkal és oldószerekkel szemben ellenálló
Egyéb ellenállóság	hidrolízis- és mikróbaellenálló
Egyéb ellenállóság	feltételesen UV-álló a DIN EN ISO 4892-2-A szerint
Környezeti hőmérséklet (üzemi)	-40 °C ... 80 °C (kábel, fix kiépítéshez)
Környezeti hőmérséklet (üzemi)	-25 °C ... 80 °C (kábel, változtatható kiépítéshez)

Besorolások

eCl@ss

eCl@ss 4.0	27060306
eCl@ss 4.1	27060306
eCl@ss 5.0	27061801
eCl@ss 5.1	27061801
eCl@ss 6.0	27061801
eCl@ss 7.0	27061801
eCl@ss 8.0	27279218
eCl@ss 9.0	27060311

ETIM

ETIM 2.0	EC000830
ETIM 3.0	EC001855
ETIM 4.0	EC001855
ETIM 5.0	EC001855

UNSPSC

UNSPSC 6.01	31251501
UNSPSC 7.0901	31251501
UNSPSC 11	31251501
UNSPSC 12.01	31251501
UNSPSC 13.2	31251501

Szenzor/aktor kábel - SAC-3P-M12MS/ 0,3-PUR/ M12FR-2L - 1694554

Tanúsítások

UL Listed / cUL Listed / EAC / cULus Listed /

A tanúsítás részletei

UL Listed s

UN névleges feszültség	24 V
IN névleges áram	4 A
mm²/AWG/kcmil	

cUL Listed s

UN névleges feszültség	24 V
IN névleges áram	4 A
mm²/AWG/kcmil	

EAC s

cULus Listed s

Tartozékok

Védősapka

PROT-M12 FS-PA-CHAIN - 1430873



Szenzor/aktor kábel - SAC-3P-M12MS/ 0,3-PUR/ M12FR-2L - 1694554

Tartozékok

PROT-M12 MS-PA-CHAIN - 1430899



Biztonsági reteszelés

SAC-M12-EXCLIP-M - 1558988



SAC-M12-EXCLIP-F - 1558991



Vezetékjelölés

PABA WH/15 - 1013151



PABA YE/15 - 1013698



Szenzor/aktor kábel - SAC-3P-M12MS/ 0,3-PUR/ M12FR-2L - 1694554

Tartozékok

PABA RD/15 - 1013944



Jelölőtartó kábel

PATO 2/15 - 1013122



PATO 3/15 - 1013135



PATO 4/15 - 1013148



Jelölőtoll

B-STIFT - 1051993



Szenzor/aktor kábel - SAC-3P-M12MS/ 0,3-PUR/ M12FR-2L - 1694554

Tartozékok

Nyomatékszerszám

TSD 04 SAC - 1208429



TSD-M 1,2NM - 1212224



Csavarozószerszám

TSD-M SAC-BIT ADAPTER - 1212600



SAC BIT M12-D15 - 1208432



Rajzok

Méretrajz

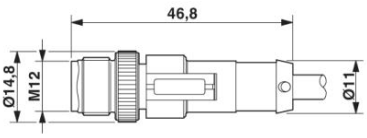

M12 x 1 dugasz, egyenes

Szenzor/aktor kábel - SAC-3P-M12MS/ 0,3-PUR/ M12FR-2L - 1694554

Méretrajz

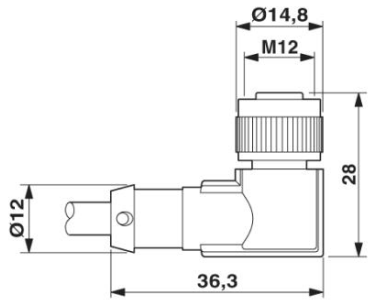

Aljzat M12 x 1, döntött, LED-del

Kapcsolási rajz

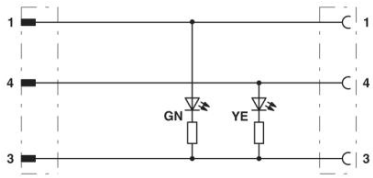

Az M12 dugasz és az M12 aljzat lábkiosztása

Sematikus rajz

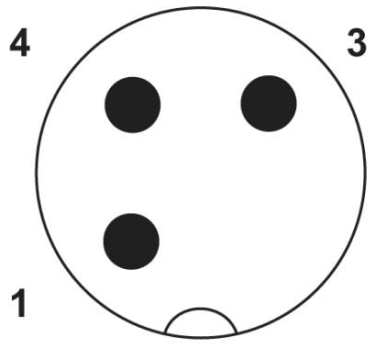

M12 dugasz tűkiosztása, 3 pólusú, "A" kódolás, tűk felől nézve

Szenzor/aktor kábel - SAC-3P-M12MS/ 0,3-PUR/ M12FR-2L - 1694554

Sematikus rajz

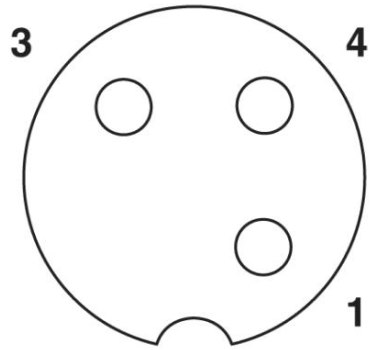

M12 aljzat pólusábrája, 3 pólusú, A kódolású, aljzatoldali nézet

Kábelkeresztmetszet

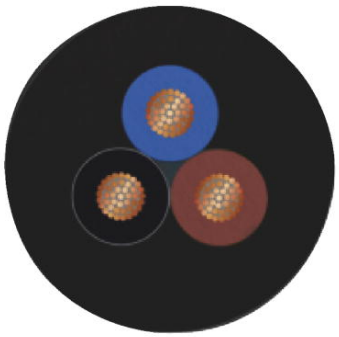

PUR halogénmentes fekete [PUR]

Phoenix Contact 2016 © - all rights reserved
http://www.phoenixcontact.com