SAIE-M12B-5-H5.5TL-M16

Weidmüller Interface GmbH & Co. KG
Klingenbergstraße 16
D-32758 Detmold
Germany
Fon: +49 5231 14-0
Fax: +49 5231 14-292083
www.weidmueller.com

A kép illusztráció



A Weidmüller ma már a csatlakozók egyik vezető nemzetközi iparági szállítója. A termékcsalád fontos tagjai a kerek csatlakozók, amelyeknek a Weidmüller az SAI összefoglaló terméknevet adta. Az SAI termékek fejlesztése során a Weidmüller mérnökei mindig az ésszerű, költséghatékony telepítési koncepcióra összpontosítottak, és a főbb felhasználókkal együttműködve jól átgondolt termékekkel látták el a piacot, amelyek világszerte új szabványt jelentenek a funkcionalitást és a minőséget tekintve. Az új teljesítményelosztókra a legjobb példa az S és T kódolású M12. Ezeket a modulokat a különösen nagy áram és feszültség jellemzi. Ezért például háromfázisú motorokhoz is használhatók.

Általános rendelési adatok

Típus	SAIE-M12B-5-H5.5TL-M16
Rendelési szám	2421620000
Verzió	Beépített dugók, M12, M 16, Pólusszám: 5
GTIN (EAN)	4050118429565
Menny.	10 Stück

A létrehozás dátuma 2019. július 24. 10:50:47 CEST

SAIE-M12B-5-H5.5TL-M16

Weidmüller Interface GmbH & Co. KG
Klingenbergstraße 16
D-32758 Detmold
Germany
Fon: +49 5231 14-0
Fax: +49 5231 14-292083
www.weidmueller.com

Műszaki adatok

Méretek és tömegek

Nettó tömeg	20 g

Termék környezetvédelmi megfelelősége

REACH SVHC	Lead 7439-92-1

Dugaszoló NYÁK-csatlakozók műszaki adatai

Felszerelés típusa	Hátlapi rögzítés	Házak	M12 aljzat
Kódolás	A	Pólusszám	5
Rögzítőmenet	M16	Szerelési magasság	5,5 mm
Árnyékolás csatlakozás	Nem	Névleges feszültség	60 V
Névleges feszültség (szöveg)	250 V (4 pólusú) / 60 V (5 pólusú) / 30 V (8 pólusú)	Névleges áram	4 A
Névleges áram	4 A (4 és 5 pólusú) / 2 A (8 pólusú)	Hőmérsékleti tartomány	-30...80 °C
Védelmi osztály	IP67	Érintkező felület	Au (arany)
Ház fő anyaga	CuZn, nikkelezett	Csatlakozási menet	M12
Meghúzási nyomaték	M12: 0,8 Nm	Felerősítő menet	M16
Rögzítési nyomatéktartomány	1.2 Nm	Szigetelés erőssége	100 MΩ
Szennyezés súlyossága	3 (2 a tömített részen belül)	Dugaszolási ciklusok	≥ 100
Érintkező anyaga	CuZn	Záróanya anyaga	Nikkelezett CuZn
Peremes szerelésű ház anyaga	Nikkelezett CuZn		

Anyagjellemzők

Érintkező anyaga	CuZn	Érintkező felület	Au (arany)

Rendszerparaméterek

Dugaszolási ciklusok	≥ 100	Pólusszám	5
Szigetelés erőssége	100 MΩ	Védelmi osztály	IP67
Érintkezősorok száma	1		

Besorolások

ETIM 6.0	EC002638	eClass 6.2	27-26-07-02
eClass 9.0	27-44-03-09	eClass 9.1	27-44-03-09

Jóváhagyások

ROHS	Megfelel

Letöltések

Brochure/Catalogue	FL FIELDWIRING EN

SAIE-M12B-5-H5.5TL-M16

Weidmüller Interface GmbH & Co. KG
Klingenbergstraße 16
D-32758 Detmold
Germany
Fon: +49 5231 14-0
Fax: +49 5231 14-292083
www.weidmueller.com

Rajzok

Méretrajz

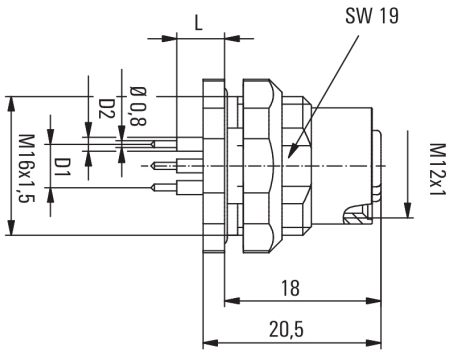

L(board-to-board distance) = 5,5mm
D1 = 5,0 mm
D2 = 1,6 mm

NYÁK kivitel

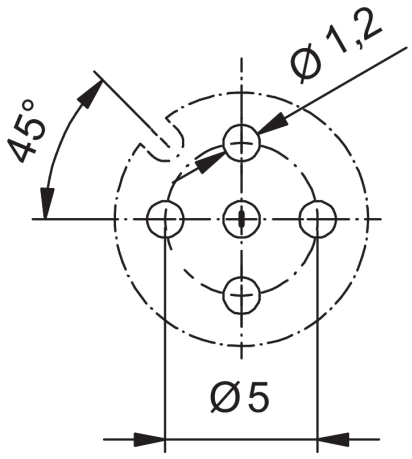

Előlap-kivágás

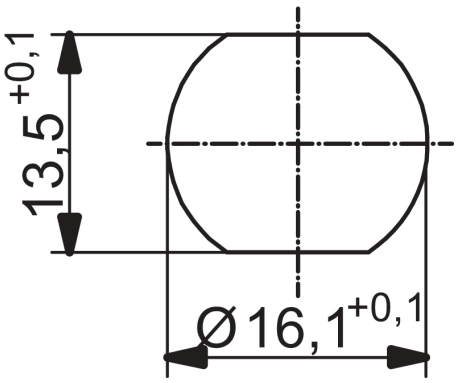

Póluskiosztás

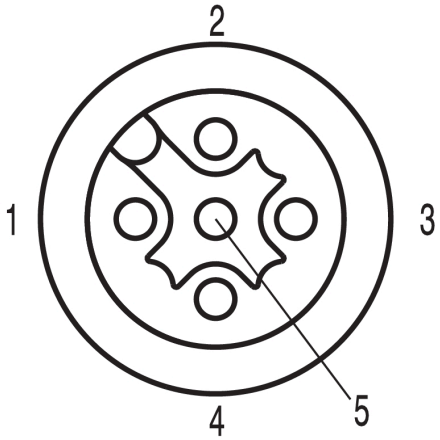

M12 = A-coded