SAIE-M12S-4S-H10TL

Weidmüller Interface GmbH & Co. KG
Klingenbergstraße 16
D-32758 Detmold
Germany
Fon: +49 5231 14-0
Fax: +49 5231 14-292083
www.weidmueller.com

A kép illusztráció



A Weidmüller ma már a csatlakozók egyik vezető nemzetközi iparági szállítója. A termékcsalád fontos tagjai a kerek csatlakozók, amelyeknek a Weidmüller az SAI összefoglaló terméknevet adta. Az SAI termékek fejlesztése során a Weidmüller mérnökei mindig az ésszerű, költséghatékony telepítési koncepcióra összpontosítottak, és a főbb felhasználókkal együttműködve jól átgondolt termékekkel látták el a piacot, amelyek világszerte új szabványt jelentenek a funkcionalitást és a minőséget tekintve. Az új teljesítményelosztókra a legjobb példa az S és T kódolású M12. Ezeket a modulokat a különösen nagy áram és feszültség jellemzi. Ezért például háromfázisú motorokhoz is használhatók.

Általános rendelési adatok

Típus	SAIE-M12S-4S-H10TL
Rendelési szám	2422850000
Verzió	Beépített dugók, M12, M 12, Pólusszám: 4
GTIN (EAN)	4050118431636
Menny.	10 Stück

SAIE-M12S-4S-H10TL

Weidmüller Interface GmbH & Co. KG
Klingenbergstraße 16
D-32758 Detmold
Germany
Fon: +49 5231 14-0
Fax: +49 5231 14-292083
www.weidmueller.com

Műszaki adatok

Méretek és tömegek

Nettó tömeg	14,2 g

Termék környezetvédelmi megfelelősége

REACH SVHC	Lead 7439-92-1

Dugaszoló NYÁK-csatlakozók műszaki adatai

Felszerelés típusa	Hátlapi rögzítés	Ház felülete	nikkelezett
Házak	M12 tüske	Kódolás	A
Pólusszám	4	Rögzítőmenet	M12
Szerelési magasság	10 mm	Árnyékolás csatlakozás	Igen
Névleges feszültség	250 V	Névleges feszültség (szöveg)	250 V (4 pólusú) / 60 V (5 pólusú)
Névleges áram	4 A	Névleges áram	4 A
Hőmérsékleti tartomány	-30...80 °C	Védelmi osztály	IP67
Érintkező felület	Au (arany)	Ház fő anyaga	CuZn, nikkelezett
Csatlakozási menet	M12	Meghúzási nyomaték	M12: 0,8 Nm
Felerősítő menet	M 12	Rögzítési nyomatéktartomány	1.2 Nm
Szigetelés erőssége	100 MΩ	Szennyezés súlyossága	3 (2 a tömített részen belül)
Dugaszolási ciklusok	≥ 100	Érintkező anyaga	CuZn
Záróanya anyaga	Nikkelezett CuZn	Peremes szerelésű ház anyaga	Nikkelezett CuZn

Anyagjellemzők

Érintkező anyaga	CuZn	Érintkező felület	Au (arany)

Rendszerparaméterek

Dugaszolási ciklusok	≥ 100	Pólusszám	4
Szigetelés erőssége	100 MΩ	Védelmi osztály	IP67
Érintkezősorok száma	1		

Besorolások

ETIM 6.0	EC002638	eClass 6.2	27-26-07-02
eClass 9.0	27-44-03-09	eClass 9.1	27-44-03-09

Jóváhagyások

ROHS	Megfelel

Letöltések

Brochure/Catalogue	FL FIELDWIRING EN
Engineering Data	STEP

SAIE-M12S-4S-H10TL

Weidmüller Interface GmbH & Co. KG
Klingenbergstraße 16
D-32758 Detmold
Germany
Fon: +49 5231 14-0
Fax: +49 5231 14-292083
www.weidmueller.com

Rajzok

Méretrajz

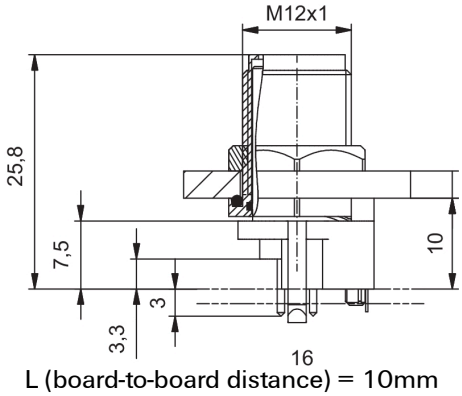

L (board-to-board distance) = 10mm

NYÁK kivitel

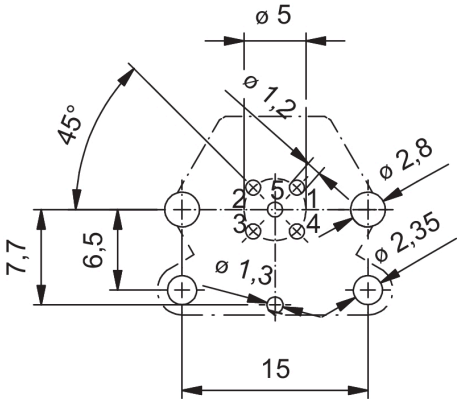

Előlap-kivágás

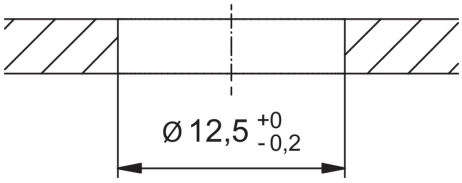

Póluskiosztás

