DENVER®
ELECTRONICS

HASZNÁLATI ÚTMUTATÓ
CD-LEJÁTSZÓ URH PLL RÁDIÓVAL ÉS ÉBRESZTÉS FUNKCIÓVAL

MODELL MC5220

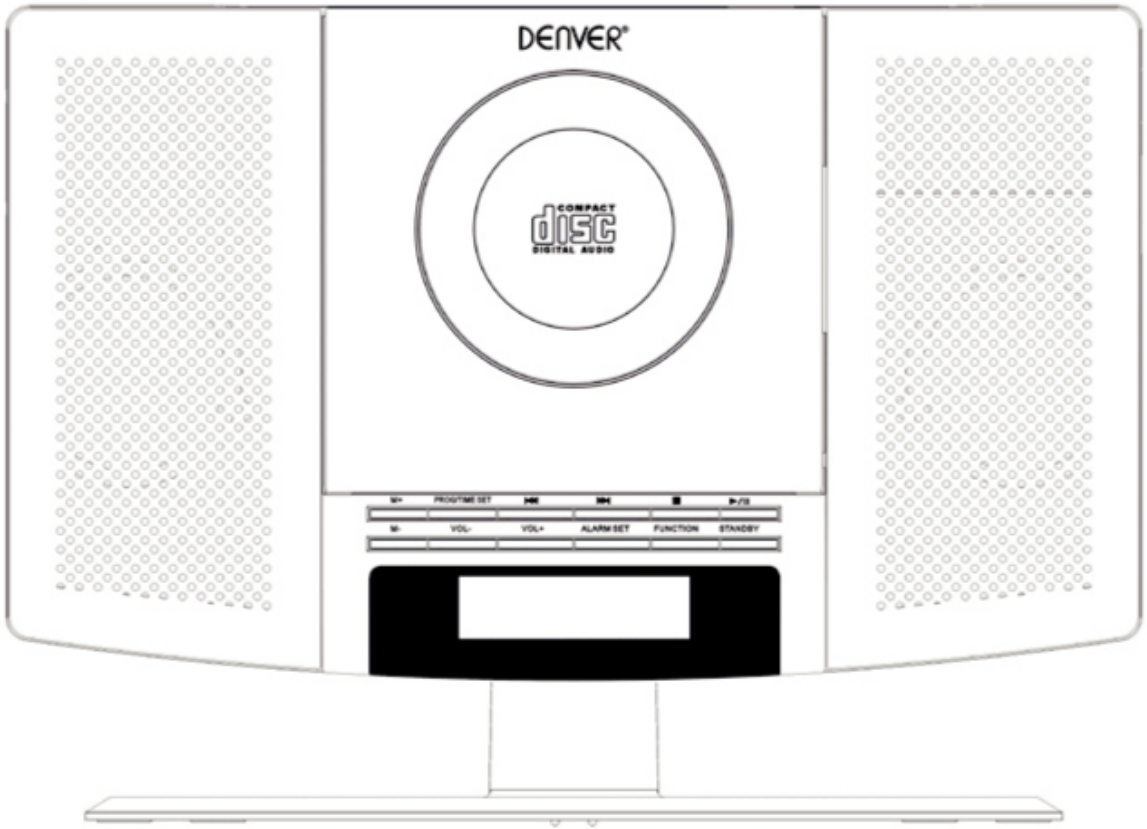

A KÉSZÜLÉK ÜZEMBEHELYEZÉSE ELŐTT OVASSA EL, ÉS VEGYE FIGYELEMBE A HASZNÁLATI ÚTMUTATÓT.
Őrizze meg a használati útmutatót későbbi betekintés céljából.

www.facebook.com/denverelectronics

BIZTONSÁGI TUDNIVALÓK

		
A háromszögbe foglalt villám szimbólum olyan, a készülékházban fennálló szigetelés nélküli veszélyes feszültségre hívja fel a figyelmet, amely áramütést okozhat.	VIGYÁZAT: AZ ÁRAMÜTÉS VESZÉLYÉNEK CSÖKKENTÉSE ÉRDEKÉBEN NE VEGYE LE A FEDELET VAGY A HÁTOLDALT. NINCSNEK A FELHASNZÁLÓ ÁLTAL KARBANTARTANDÓ ALKATRÉSZEK A KÉSZÜLÉK BELSEJÉBEN. JAVÍTSÁT ÉS KARBANTARTÁST CSAK SZAKSZEMÉLYZET VÉGEZHET.	A háromszögbe foglalt felkiáltójel a készülék kísérő dokumentációjában található fontos használati és karbantartási útmutatókra hívja fel a felhasználó figyelmét.

VIGYÁZAT: AZ ÁRAMÜTÉS VESZÉLYÉNEK CSÖKKENTÉSE ÉRDEKÉBEN, A CSATLAKOZÓDUGÓ SZÉLES ÉRINTKEZŐJÉT TELJESEN BE KELL NYOMNI A SZÉLES NYÍLÁSBA.

FIGYELMEZTETÉS: AZ ÁRAMÜTÉS VESZÉLYÉNEK CSÖKKENTÉSE ÉRDEKÉBEN VÉDJE A KÉSZÜLÉKET AZ ESŐTŐL ÉS NEDVESSÉGTŐL.

BIZTONSÁGI TUDNIVALÓK

1. Az útmutató olvasása - A készülék használata előtt olvassa el a használati útmutatóban található összes biztonsági tudnivalót és megjegyzést.
2. Az útmutató megőrzése - Őrizze meg a használati útmutatót a biztonsági tudnivalókkal későbbi betekintés céljából.
3. A figyelmeztetések betartása - Tartsa be a készüléken és az útmutatókban található összes figyelmeztetést és óvintézkedést.
4. Az útmutatások betartása - Tartsa be a használatra és alkalmazásra vonatkozó összes megjegyzést.
5. Víz és nedvesség - A készüléket nem szabad a víz, pl. fürdőkád, mosdó, mosogató, mosogatóedény közelében, nedves pincékben, úszómedence vagy hasonló mellett használni.
6. Falra és mennyezetre szerelés - Ne szerelje fel a készüléket a falra vagy a mennyezetre.
7. Szellőztetés - Úgy helyezze el a készüléket, hogy az elhelyezés és a pozíció ne befolyásolja a szabályszerű szellőzést. Ne állítsa pl. a készüléket ágyakra, kanapéra, szőnyegre vagy hasonló felületre, amely akadályozhatná a szellőzőnyílásokat, vagy beépített helyekre, pl. polcra vagy szekrénybe, ha ez akadályozná az akadálytalan légáramlást.
8. Hőség - A készüléket hőforrásoktól, pl. fűtőtesttől, hőtárolótól, kályhától vagy egyéb (az erősítőt is magában foglaló) hőtermelő készülékektől távol kell felállítani.
9. Áramellátás - A készüléket csak olyan hálózati feszültségre szabad csatlakoztatni, amely megfelel a típustáblán megadott adatoknak. Ha nem tudja biztosan a hálózati feszültségének adatait, akkor forduljon a kereskedőhöz vagy az áramszolgáltatóhoz. Az elemekről vagy másképpen működtetett termékek esetén tájékozódjon a részletesebb információkról a használati útmutatóban.
10. Földelés és polaritás - Előfordulhat, hogy a termék polarizált váltakozóáramú csatlakozódugóval rendelkezik (csatlakozódugó különböző szélességű érintkezőkkel). Biztonsági okokból ez a csatlakozódugó csak egyféleképpen csatlakoztatható a csatlakozóaljzatba. Ha a csatlakozódugó nem illeszkedik teljesen az aljzatba, próbálja meg fordítva csatlakoztatni. Ha a csatlakozódugó még mindig nem illeszkedik, akkor cseréltesse ki a csatlakozóaljzatot egy villanyszerelővel. A polarizált csatlakozódugó biztonsági funkcióját nem szabad megkerülni.
11. A hálózati kábel védelme - Vezesse úgy a kábelt, hogy senki ne léphessen rá, ne nyomhassák össze a rajta vagy mellette lévő tárgyak. Különösen figyeljen a kábelre a csatlakozódugóknál, az elosztóknál és a készülékkimenetnél.
12. Tisztítás - Tisztítsa meg a készüléket a gyártó útmutatója alapján.
13. Használaton kívüli készülék - Ha hosszabb ideig nem használja a készüléket, húzza ki a csatlakozóaljzatból a dugót.
14. Tárgyak és folyadékok - Nem kerülhetnek tárgyak és folyadékok a készülék nyílásain keresztül a készülékbe.

15. Szükséges javítások - Az alábbi helyzetekben válassza le a készüléket a hálózatról, és javíttassa meg szakszemélyzettel.
    a) A hálózati kábel vagy a csatlakozódugó megsérült.
    b) Folyadék vagy tárgy került a készülék belsejébe.
    c) A készülék esőnek vagy nedvességnek volt kitéve.
    d) A készülék az útmutatónak megfelelő használat ellenére sem működik jól.
    A gombokat és kapcsolókat csak a használati útmutatónak megfelelően használja, mivel a kapcsolók szakszerűtlen kezelése befolyásolhatná a készülék normál üzemét.
    e) A készülék leesett, és megsérült.
    f) Ha a készülék teljesítménye egyértelműen változik, akkor karbantartásra van szükség.
16. Karbantartás - Felhasználóként csak a használati útmutatóban ismertetett karbantartási munkákat végezheti el. Javításokat kizárólag képesített szakszemélyzet végezhet.
17. Villanyvezetékek - A külső antennákat nem szabad erősáramú vezetékek vagy más elektromos optikai vagy áramvezetékek mellett vezetni, illetve olyan helyen, ahol ilyen vezetékekre eshetnek. A külső antennák telepítésénél a villanyvezetékeket vagy áramköröket nem szabad megérinteni, mivel az ilyen érintés halálos lehet.
18. Külső antenna vevőegységhez csatlakoztatásakor figyeljen arra, hogy földelje az antennát annak érdekében, hogy a feszültségcsúcsok és a sztatikus elektromosság elleni védelem biztosítva legyen. Az ANSI/NEFA 70 NEC irányelv 810-es szakasza tartalmazza az antenna és tartószerkezetek szabályszerű földelésére, a földelővezetékekre, antenna túlfeszültség levezető egységekre, földelőelektródák méretezésére és a földelőelektródával szemben támasztott követelményekre vonatkozó információkat.
19. Tisztítás - Tisztítás előtt húzza ki a csatlakozódugót az aljzatból. Ne használjon folyékony tisztítószert vagy tisztítósprayt. Használjon a tisztításhoz egy nedves törlőruhát.
20. Vihar - Biztonsági okokból vihar idején, hosszabb ideig tartó használaton kívüli időszak esetén, vagy ha a készülék nincs felügyelet alatt, húzza ki a csatlakozódugót az aljzatból, és válassza le az antennát vagy a vezetékrendszert. Így elkerülhetők a vihar vagy áramlökések miatti készülékkárosodások.
21. Biztonsági ellenőrzés - A karbantartások és javítások befejezése után kérje meg a szervíztechnikust, hogy végezze el a készülék szabályszerű üzemének ellenőrzésére a biztonsági ellenőrzést.
22. Túlterhelés - Soha ne terhelje túl a csatlakozóaljzatokat, a hosszabbítókábeleket vagy elosztókat, ellenkező esetben fennáll a tűz- és áramütés veszélye.

PÉLDA AZ ANTENNA NEC IRÁNYELVNEK MEGFELELŐ FÖLDELÉSÉRE

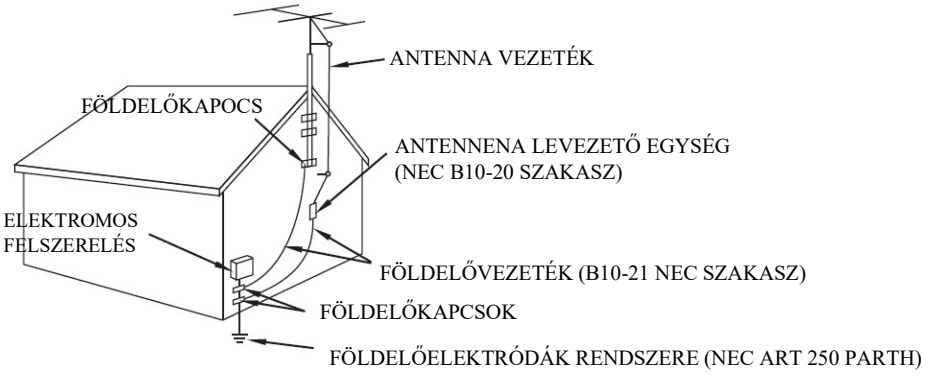

VIGYÁZAT

Nyitott készülék vagy a biztonsági mechanizmusok megkerülése esetén láthatatlan lézersugár lép ki. Ne kerülje meg a biztonsági mechanizmust.

A KÉSZÜLÉK ALSÓ OLDALÁN TOVÁBBI JELÖLÉSEKET TARTALMAZÓ SZIMBÓLUMOK TALÁLHATÓK.

AZ EZEKEN A HELYEKEN ELVÉGZETT FUNKCIÓK, MÓDOSÍTÁSOK VAGY FOLYAMATOK VESZÉLYES SUGÁRZÁST SZABADÍTHATNAK FEL.

KÉSZÜLÉKEK ÁTTEKINTÉSE

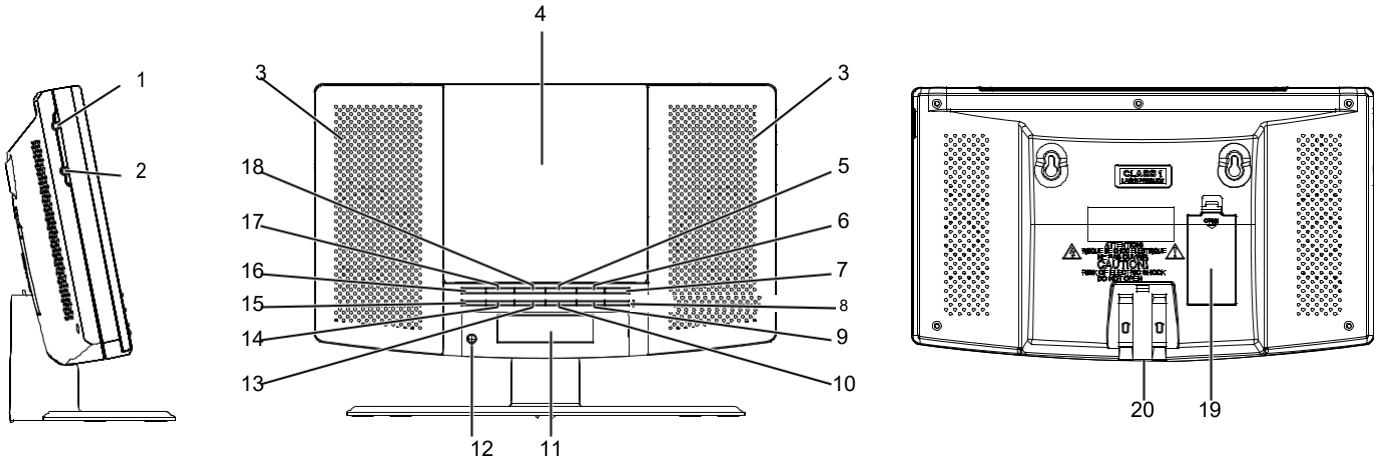

1. AUX bemenet
2. Fejhallgató aljzat
3. Hangszóró
4. CD meghajtó
5. ⏭ gomb
6. ■ gomb
7. ▶/II gomb
8. Standby (készenlét) gomb
9. Function (funkció) gomb
10. Alarm set (ébresztés) gomb
11. LCD kijelző
12. Infravörös érzékelő
13. VOL+ (hangerő növelése)
14. VOL- (hangerő csökkentése)
15. M+ (állomáslista -)
16. M- (állomáslista +)
17. Porg/ Time set
    (programozás/pontos idő beállítása)
18. ⏮ gomb
19. Elemtartó rekesz
20. Hálózati adapter bemenet

TÁVIRÁNYÍTÓ

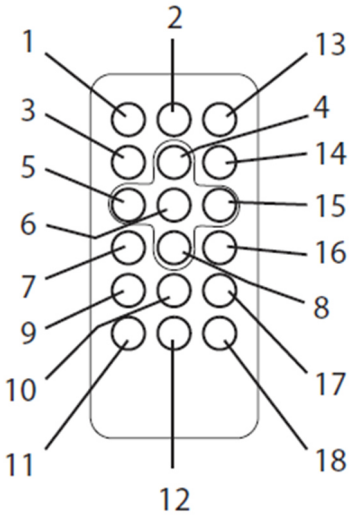

1. STANDBY (készenlét) gomb
2. FUNCTION (funkció) gomb
3. Stop
4. Hangerő növelése
5. PREV/HOUR (előző zeneszám/órák beállítása)
6. PLAY/PAUSE (lejátszás/szünet)
7. M DN (állomáslista-)
8. Hangerő csökkentése
9. Alarm set (ébresztés)
10. MEMORY (állomáslista)
11. TIME (pontos idő)
12. SNOZZE (szundi) gomb
13. MUTE (némítás)
14. MODE (mód) kiválasztás
15. NEXT/MIN (következő zeneszám/percek beállítása)
16. M-UP (állomáslista +)
17. PROG (programozás)
18. SLEEP (elalvásidőzítő)

A készülék áramellátása

Ez a készülék egy AC/DC hálózati adapterrel működik.

Üzemeltetés hálózati adapterről

Csatlakoztassa a kisebbik csatlakozódugót az adapter aljzatába.

Csatlakoztassa az adaptert függőlegesen vagy vízszintesen hálózatának egy AC~230V 50Hz csatlakozóaljzatába.

A KÉSZÜLÉK FALRA SZERELÉSE

1. A készülék hátoldalán két rögzítőfurat található. A termék telepítése előtt távolítsa el a lábat a készülékről. Vegye figyelembe ehhez a lábon található jelöléseket.
2. Ha a falon szeretné rögzíteni a készüléket, akkor győződjön meg arról, hogy a falra szerelés Ön által választott módja elbírja az 5 kg terhelést. Kérjen tanácsot a barkácsáruházban.
3. Szereljen a falba két csavart, vagy üssön be két szöget, amelyek távolsága megfelel a készülékén található rögzítőfuratok távolságának.
4. A tipliknek vagy a szögeknek legalább 6 kg-ot el kell bírniuk.

ÓRA BEÁLLÍTÁSA

1. Tartsa lenyomva STANDBY üzemmódban a PROG/TIME SET gombot.
2. Állítsa be a ⏮ gombbal az óraértéket.
3. Állítsa be a ⏭ gombbal a percértéket.
4. A pontos idő beállítása után nyomja meg a PROG/TIME SET gombot a jóváhagyáshoz.

ÉBRESZTÉS ZÜMMERÉBRESZTŐVEL (AL 1):

a. A készüléknek készenléti állapotban kell lennie.
b. Nyomja meg az ALARM SET gombot, villog a „🔔 1” kijelzés, tartsa utána ismét lenyomva az ALARM SET gombot, az ébresztés ideje villogni kezd.
c. Állítsa be a ⏮ gombba az ébresztés óraértékét.
d. Állítsa be a ⏭ gombbal az ébresztés percértékét.
e. Az ébresztés a beállított időben megszólal.

ÉBRESZTÉS A RÁDIÓVAL

a. A készüléknek készenléti állapotban kell lennie.
b. Nyomja meg az ALARM SET gombot, „🔔 1” villog a kijelzőn, tartsa utána ismét lenyomva az ALARM SET gombot, az ébresztés ideje villogni kezd.
c. Válassza ki a FUNCTION gombbal az „FM” lehetőséget.
d. Állítsa be a ⏮ gombbal az ébresztés óraértékét.
e. Állítsa be a ⏭ gombbal az ébresztés percértékét.
f. Az ébresztés a beállított időben megszólal.

ÉBRESZTÉS CD-VEL:

a. A készüléknek készenléti állapotban kell lennie.
b. Nyomja meg az ALARM SET gombot, „🔔 1” villog a kijelzőn, tartsa utána ismét lenyomva az ALARM SET gombot, az ébresztés ideje villogni kezd.
c. Válassza ki a FUNCTION gombbal a „CD” lehetőséget.
d. Állítsa be a ⏮ gombba az ébresztés óraértékét.
e. Állítsa be a ⏭ gombbal az ébresztés percértékét.
f. A CD lejátszás a beállított ébresztési időben elindul.

Megjegyzés: Ellenőrizze, hogy a készülékben van CD.

A 2. ébresztés (AL2) beállítása megfelel az 1. ébresztés (AL1) beállításának.

ÉBRESZTÉS KIKAPCSOLÁSA:

Amikor megszólal az ébresztő, akkor az ébresztés kikapcsolásához nyomja meg a STANDBY gombot. Az ébresztés a következő napon ismét bekapcsolódik.

ÉBRESZTÉS KIKAPCSOLÁSA

Az ébresztés inaktiválása az alábbi módon történik:

Az ébresztés kikapcsolásához nyomja meg készenléti üzemmódban az ALARM SET gombot. (A 🔔 kijelzés kialszik).

A HANGERŐ BEÁLLÍTÁSA

- A hangerő növeléséhez nyomja meg a hangerő növelése gombot.
- A hangerő csökkentéséhez nyomja meg a hangerő csökkentése gombot.

RÁDIÓ

1. Kapcsolja be a készüléket a STANDBY gombbal.
2. Válassza ki a FUNCTION gombbal a RADIO módot.
3. Gombok a rádió módhoz
   i. Kézi állomáskeresés
   Az állomáskereséshez nyomja meg a ⏮ vagy ⏭ gombot. A frekvenciasávon belüli növekvő irányú állomáskereséshez nyomja meg a ⏭ gombot, a csökkenő irányú állomáskereséshez nyomja meg a ⏮ gombot.
   ii. Automatikus állomáskeresés
   a) Tartsa lenyomva a ⏮ vagy ⏭ gombot a frekvenciakeresés alatt.
   b) Ha a készülék megfelelő jelerősségű állomást talál, akkor az állomáskeresés automatikusan megszakad, vagy másik megoldásként nyomja meg a ⏮ vagy ⏭ gombot.
4. Kapcsolja be a készüléket a STANDBY gombbal.

RÁDIÓÁLLOMÁSOK LISTÁJA

1. Állítsa be a kívánt rádióállomást.
2. Nyomja meg a MEMORY gombot a távirányítón, „P-01” villog a kijelzőn, utána nyomja meg a távirányítón az M-UP vagy M-DN gombot vagy a készüléken az M+ / M- gombot a rádióállomások listájának megnyitásához (P01 - P20).
3. Amikor megjelenik a kívánt szám, nyomja meg ismét a MEMORY gombot az aktuális frekvencia mentéséhez.
4. További frekvenciák 1-20 memóriahelyre mentéséhez ismételje meg a folyamatot.

Megjegyzés: Max. 20 rádióállomás menthető el.

AZ ÁLLOMÁSLISTA MEGNYITÁSA

Az 1-20 rádióállomás megnyitásához nyomja meg a távirányítón az M-UP vagy M-DN gombot vagy a készüléken az M+ / M- gombot.
MEGJEGYZÉS: A rádióállomások csak addig maradnak a memóriában, amíg a rádió feszültség alatt van. Áramkimaradás vagy a hálózati csatlakozódugó kihúzása esetén az állomáslista törlődik.

A CD KEZELÉSE

- Óvja a lemezeket a karcolásoktól, szennyeződéstől, portól, stb. Amennyiben kellő gondossággal kezeli a lemezeket, úgy a kiváló hangminőség megőrzéséhez elegendő, ha egy törlőruhával letörli a lemezeket. A nem használt lemezeket tárolja a borítójukban.
- A lemezeket csak a külső élüknél fogja meg, ne érintse meg a lejátszási felületet. Kezelje a lemezeket az ábrákon bemutatott módon. A lemezeket csak puha törlőruhával törölje. A lemezeket mindig egyenes vonalban középről kifelé törölje. Ne törölje a lemezeket körkörös mozdulatokkal.
- Védje a lemezeket a hosszan tartó, közvetlen napsugárzástól, magas páratartalomtól vagy magas hőmérséklettől. Ne tegye a lemezeket más készülékekre vagy hőforrások közelébe.
- A lencse tisztításához nyissa ki a CD meghajtót, és fúvassa ki a port. Használjon ehhez objektívtisztító légfúvót (kapható a kamera szaküzletekben).

- Megjegyzés: Ne érintse meg a lencse felületét. Nem juthat folyadék a készülék belsejébe.
- Használjon a készülék tisztításához egy puha, nedves törlőruhát.
- Soha ne használjon benzolt, benzint vagy más erős vegyi tisztítószert, mivel ezek károsíthatják a felületet.

HELYES:

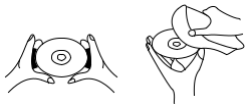

HELYTELEN:

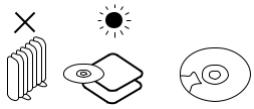

CD LEJÁTSZÁS

MEGJEGYZÉS: Semmiképpen ne érintse meg a lézerlencsét a CD meghajtóban. Tisztítsa a lézerlencsét egy CD tisztító lemezzel.

1. Kapcsolja be a készüléket a STANDBY gombbal.
2. Válassza ki a FUNCTION gombbal a CD módot.
3. Nyissa ki a CD meghajtót, és helyezzen be egy CD lemezt a nyomtatott oldalával felfelé.
4. Zárja be a CD meghajtót; a lemez néhány másodpercig forogni fog, és utána megáll.
5. Válasszon a ⏮ vagy ⏭ gombbal egy zeneszámot.
6. Nyomja meg a ⏯ gombot a lejátszás indításához.
7. A lejátszás megszakításához nyomja meg ismét a ⏯ gombot.
8. A lejátszás befejezéséhez nyomja meg a STOP gombot.

VÉLETLENSZERŰ LEJÁTSZÁS

- Leállított lejátszás mellett nyomja meg a távirányítón annyiszor a MODE gombot, amíg a kijelzőn megjelenik a „RAND” kijelzés.
- Ezzel aktiválva van a véletlenszerű lejátszás.

LEJÁTSZÁS ISMÉTLÉSE

1. Lejátszás közben nyomja meg a távirányítón egyszer a MODE gombot, a kijelzőn „↵” kijelzés látható. Az aktuális zeneszám ismétlődik.
2. Az összes zeneszám ismétléséhez nyomja meg lejátszás közben másodszor is a MODE gombot, „↵ ALL” kijelzés látható.
3. Az LEJTÁSZÁS ISMTÉLÉSÉBŐL történő kilépéshez nyomja meg a távirányítón annyiszor a MODE gombot, amíg az összes kijelzés eltűnik.

VISSZATEKERÉS/ELŐRE TEKERÉS

1. A gyors visszatekerés és ⏮ gyors előre tekerés ⏭ gombbal egy másik zeneszámra ugorhat vagy megkereshet egy adott helyet a zeneszámon belül.
2. Nyomja meg egyszer a visszatekerés ⏮ gombot a zeneszám elejére ugráshoz. Nyomja meg a gombot kétszer vagy többször a lemezen lévő előző zeneszámra lépéshez.
3. Nyomja meg az előre tekerés ⏭ gombot a következő zeneszámra ugráshoz.
4. A zeneszámon belüli visszafelé kereséshez tartsa lenyomva a ⏮ gombot; a keresett hely megtalálásakor engedje el a gombot a normál lejátszás folytatásához.
5. A zeneszámon belüli előrefelé kereséshez tartsa lenyomva a ⏭ gombot; a keresett hely megtalálásakor engedje el a gombot a normál lejátszás folytatásához.

PROGRAM LEJÁTSZÁSA

Beprogramozhatja max. 20 zeneszám tetszőleges sorrendben történő lejátszását.

1. Leállítás módban (nincs CD lejátszás) nyomja meg a PROG/TIME SET gombot, a kijelzőn „PROGRAM 01” kijelzés látható, és a „PROGRAM 01” villog.
2. Válassza ki a ⏮ vagy ⏭ gombbal a kívánt zeneszámot.
3. A jóváhagyáshoz és a zeneszám mentéséhez nyomja meg a PROG/TIME SET gombot.
4. Ismételje meg az 2. és 3. lépést max. 20 zeneszám programozásához.
5. A kiválasztott zeneszámok programozott sorrendben történő lejátszásához nyomja meg a ▶/⏸ gombot. Kijelzésre kerül az aktuálisan lejátszott zeneszám száma és a „PROGRAM” felirat.
6. A ⏮ gomb megnyomásával az előző és a ⏭ gomb megnyomásával a következő programozott zeneszámra léphet.
   Megjegyzés: A teljes program lejátszása után a lejátszás befejeződik.
7. A program törléséhez nyomja meg a STOP gombot; „PROGRAM” kijelzés látható.

AUX BEMENET

1. Kapcsolja be a készüléket a STANDBY gombbal.
2. Válassza ki a FUNCTION gombbal az AUX módot.
3. Csatlakoztassa a külső készülék (MP3 lejátszó, stb.) audio kimenetére és az AUX bemenetre az AUX kábelt.
4. Indítsa el a lejátszást a külső készüléken.

FEJHALLGATÓ ALJZAT

Ez a készülék támogatja a 3,5 mm-es csatlakozódugóval rendelkező sztereó fejhallgatókat. Állítsa a hangerőt a fejhallgató csatlakoztatása előtt alacsony szintre annak érdekében, hogy se a hallása, se a fejhallgató ne károsodjon. A készülék hangszórói automatikusan kikapcsolódnak.

Figyelmeztetés: A hangos zene által okozott hosszú idejű terhelés tartós hallásvesztést okozhat. Előfordulhat, hogy a fejhallgató használata közben nem hall meg figyelmeztető üzeneteket.

SZUNDIFUNKCIÓ

Ha még néhány percig pihenni szeretne, nyomja meg a távirányítón a SNOOZE gombot az ébresztés kb. 9 percre történő megszakítására.

MINDEN JOG FENNTARTVA, SZERZŐI JOGOK TULAJDONOSA: DENVER ELECTRONICS A/S

www.denver-electronics.com





Az elektromos és elektronikus készülékek, valamint az elemek/akkuk olyan anyagokat, szerkezeti egységeket és alkotóelemeket tartalmaznak, amelyek a hulladékanyagok (elektromos és elektronikus berendezések hulladékai, valamint elemek/akkuk) helytelen kezelése esetén az egészségre és a környezetre károsak lehetnek.

Az elektromos és elektronikus készülékeket és az elemeket/akkukat áthúzott hulladéktartály jelöli a lenti ábrának megfelelően. Ez a szimbólum azt jelenti, hogy a használt elektromos és elektronikus készülékek, valamint elemek/akkuk nem tehetők a háztartási hulladékba, külön kell őket gyűjteni.

Ön, mint végfelhasználó köteles a lemerült elemeket/akkukat a megfelelő gyűjtőhelyen leadni. Ezzel biztosítja, hogy az elemek/akkuk a jogszabályoknak megfelelően újrahasznosításra kerüljenek, és ne okozzanak környezeti károkat.

A helyi önkormányzatok kialakítottak gyűjtőhelyeket, ahol az elektromos és elektronikus készülékek, valamint elemek/akkuk ingyenesen leadhatók újrahasznosítás céljából, adott esetben alternatív elszállítás is rendelhető. Bővebb felvilágosítást közvetlenül az önkormányzat nyújt.

Kérjük, írja be a jelen készülék modellszámát későbbi használat érdekében az üres mezőbe.

Importőr:
DENVER ELECTRONICS A/S
Stavneagervej 22, DK-8250 EGAA, DENMARK
www.facebook.com/denverelectronics