passzív leválasztók - MINI MCR-2-UI-I-OLP-PT - 2902063

Kérjük, vegye figyelembe, hogy az itt megadott adatok az online katalógusból származnak! Teljes körű tájékoztatást a felhasználói dokumentáció tartalmaz. Az internet-letöltés általános használati feltételei érvényesek.
(http://download.phoenixcontact.de)



Kimeneti oldalon huroktáplált 2 utas leválasztóerősítő dugaszolható csatlakozással uni- és bipoláris analóg jelek galvanikus leválasztására. DIP-kapcsolón keresztül konfigurálható bemenet. Direkt rugós csatlakozástechnika, alapkonfiguráció.

Termékleírás

Kimeneti oldalon huroktáplált 2 utas leválasztó dugaszolható csatlakozástechnikával analóg jelek galvanikus leválasztására, átalakítására és szűrésére. A kimeneti oldalon huroktáplált leválasztó aktív analóg bemeneti részegységen üzemeltethető. A tápellátás a vezérlő áramhurkán keresztül történik. A bemeneti oldalon szabványos és nem szabványos analóg jelek egyaránt beköthetők, 2 mA-tól vagy 50 mV-tól kezdve egészen 40 mA-ig vagy 30 V-ig. Ezeket az egység 4... 20 mA-es jellé alakítja át. A bemeneti jelek DIP kapcsolókkal konfigurálhatók. A mérőváltó támogatja az NFC-kommunikációt.

Kereskedelmi adatok

package_quantity	1
GTIN	4046356652117

Műszaki adatok

Megjegyzés

Használati korlátozás	EMC: A osztályú termék, lásd a gyártó nyilatkozatát a letöltési területen

Méretek

Szélesség	6,2 mm
Magasság	110,5 mm
Mélység	120,5 mm

Környezeti feltételek

Környezeti hőmérséklet (üzemi)	-40 °C ... 70 °C
Környezeti hőmérséklet (tárolás/szállítás)	-40 °C ... 85 °C

Bemeneti adatok

Konfigurálható / programozható	van
Bemenő feszültségjel	0 mV ... 1000 mV
Bemenő feszültségjel	0 mV ... 750 mV
Bemenő feszültségjel	0 mV ... 500 mV
Bemenő feszültségjel	0 mV ... 300 mV
Bemenő feszültségjel	0 mV ... 250 mV

passzív leválasztók - MINI MCR-2-UI-I-OLP-PT - 2902063

Műszaki adatok

Bemeneti adatok

Bemenő feszültségjel	0 mV ... 200 mV
Bemenő feszültségjel	0 mV ... 125 mV
Bemenő feszültségjel	0 mV ... 120 mV
Bemenő feszültségjel	0 mV ... 150 mV
Bemenő feszültségjel	0 mV ... 100 mV
Bemenő feszültségjel	0 mV ... 75 mV
Bemenő feszültségjel	0 mV ... 60 mV
Bemenő feszültségjel	0 mV ... 50 mV
Bemenő feszültségjel	0 V ... 10 V
Bemenő feszültségjel	0 V ... 7,5 V
Bemenő feszültségjel	0 V ... 5 V
Bemenő feszültségjel	0 V ... 3 V
Bemenő feszültségjel	0 V ... 2,5 V
Bemenő feszültségjel	0 V ... 2 V
Bemenő feszültségjel	0 V ... 1,5 V
Bemenő feszültségjel	0 V ... 1,25 V
Bemenő feszültségjel	0 V ... 1,2 V
Bemenő feszültségjel	0 V ... 30 V
Bemenő feszültségjel	0 V ... 25 V
Bemenő feszültségjel	0 V ... 20 V
Bemenő feszültségjel	0 V ... 12,5 V
Bemenő feszültségjel	0 V ... 12 V
Bemenő feszültségjel	0 V ... 15 V
Bemenő feszültségjel	-1000 mV ... 1000 mV
Bemenő feszültségjel	-750 mV ... 750 mV
Bemenő feszültségjel	-500 mV ... 500 mV
Bemenő feszültségjel	-300 mV ... 300 mV
Bemenő feszültségjel	-250 mV ... 250 mV
Bemenő feszültségjel	-200 mV ... 200 mV
Bemenő feszültségjel	-125 mV ... 125 mV
Bemenő feszültségjel	-120 mV ... 120 mV
Bemenő feszültségjel	-150 mV ... 150 mV
Bemenő feszültségjel	-100 mV ... 100 mV
Bemenő feszültségjel	-75 mV ... 75 mV
Bemenő feszültségjel	-60 mV ... 60 mV
Bemenő feszültségjel	-50 mV ... 50 mV
Bemenő feszültségjel	-10 V ... 10 V
Bemenő feszültségjel	-7,5 V ... 7,5 V
Bemenő feszültségjel	-5 V ... 5 V
Bemenő feszültségjel	-3 V ... 3 V
Bemenő feszültségjel	-2,5 V ... 2,5 V

passzív leválasztók - MINI MCR-2-UI-I-OLP-PT - 2902063

Műszaki adatok

Bemeneti adatok

Bemenő feszültségjel	-2 V ... 2 V
Bemenő feszültségjel	-1,25 V ... 1,25 V
Bemenő feszültségjel	-1,2 V ... 1,2 V
Bemenő feszültségjel	-1,5 V ... 1,5 V
Bemenő feszültségjel	-30 V ... 30 V
Bemenő feszültségjel	-25 V ... 25 V
Bemenő feszültségjel	-20 V ... 20 V
Bemenő feszültségjel	-12,5 V ... 12,5 V
Bemenő feszültségjel	-12 V ... 12 V
Bemenő feszültségjel	-15 V ... 15 V
Bemenő feszültségjel	2 V ... 10 V (további tartományok konfigurálhatók, lásd a táblázatot)
Bemenő feszültségjel	1 V ... 5 V
Bemenő áramjel	0 mA ... 40 mA
Bemenő áramjel	0 mA ... 30 mA
Bemenő áramjel	0 mA ... 20 mA
Bemenő áramjel	0 mA ... 12 mA
Bemenő áramjel	0 mA ... 10 mA
Bemenő áramjel	0 mA ... 8 mA
Bemenő áramjel	0 mA ... 7,5 mA
Bemenő áramjel	0 mA ... 5 mA
Bemenő áramjel	0 mA ... 6 mA
Bemenő áramjel	0 mA ... 4 mA
Bemenő áramjel	0 mA ... 3 mA
Bemenő áramjel	0 mA ... 2,5 mA
Bemenő áramjel	0 mA ... 2 mA
Bemenő áramjel	4 mA ... 20 mA
Bemenő áramjel	2 mA ... 10 mA
Bemenő áramjel	1 mA ... 5 mA
max. bemeneti feszültség	< 30 V
max. bemeneti áram	50 mA (Feszültségálló 30 V-ig)
Bemeneti ellenállás, feszültségbemenet	kb. 100 kΩ (≤ 1 V esetén, egyébként kb. 1 MΩ)
Bemeneti ellenállás árambemenet	25 Ω (+ 0,7 V a vizsgálódiódához)

Kimeneti adatok

Kimeneti jel áram	4 mA ... 20 mA
max. kimeneti áram	32 mA
Hullámosság	< 10 mV_{eff} (600 Ω-on)

Tápellátás

Tápfeszültség tartomány	8 V DC ... 30 V DC (nincs szükség külön tápfeszültségre)
Jellemző áramfelvétel	≤ 20 mA
Teljesítményfelvétel	≤ 600 mW

passzív leválasztók - MINI MCR-2-UI-I-OLP-PT - 2902063

Műszaki adatok

Csatlakozási adatok

Csatlakozási mód	Direkt rugós csatlakozás
Egy tömör ér / kapocshely érvéghüvellyel min.	0,14 mm²
Egy tömör ér / kapocshely érvéghüvellyel max.	2,5 mm²
Egy tömör ér / kapocshely érvéghüvely nélkül min.	0,14 mm²
Egy tömör ér / kapocshely érvéghüvely nélkül max.	2,5 mm²
Hajlékony vezeték keresztmetszet min	0,14 mm²
Hajlékony vezeték keresztmetszet max	2,5 mm²
Vezeték-keresztmetszet sodrott AWG min.	24
Vezeték-keresztmetszet hajlékony AWG max.	12
Csupaszolási hossz	10 mm

Általános

A csatornák száma	1
Átviteli hiba maximum	≤ 0,1 % (a végértékből)
Max. hőmérsékleti együttható	0,01 %/K
Jellemző hőmérsékleti együttható	0,005 %/K
Határfrekvencia (3 dB)	kb. 30 Hz
Impulzusválasz (10-90%)	20 ms
Galvanikus leválasztás	Megerősített szigetelés IEC 61010-1 szerint
Túlfeszültség kategória	II
Szennyeződési fok	2
Névleges szigetelési feszültség	300 V (effektív)
Vizsgálófeszültség bemenet/kimenet/tápellátás	3 kV (50 Hz, 1 min)
Elektromágneses összeférhetőség	Megfelel az EMC irányelvnek
Zavarkisugárzás	EN 61000-6-4
Zavarállóság	EN 61000-6-2 A zavaró befolyás hatása közben kisebb eltérések előfordulhatnak.
Szín	szürke
Elektronikaház anyaga	PBT
Beépítési pozíció	tetszőlegesen
Sínhez kötött járművek tűzvédelme (DIN EN 45545-2) R22	HL 1 - HL 2
Sínhez kötött járművek tűzvédelme (DIN EN 45545-2) R23	HL 1 - HL 2
Sínhez kötött járművek tűzvédelme (DIN EN 45545-2) R24	HL 1 - HL 2

Szabványok és meghatározások

Elektromágneses összeférhetőség	Megfelel az EMC irányelvnek
Zavarkisugárzás	EN 61000-6-4
Galvanikus leválasztás	Megerősített szigetelés IEC 61010-1 szerint

Environmental Product Compliance

China RoHS	Rendeltetésszerű használat ideje (EFUP): 50 év
China RoHS	A veszélyes anyagokra vonatkozó információk a „Letöltések” fül „Gyártói nyilatkozat” kategóriájában találhatók

passzív leválasztók - MINI MCR-2-UI-I-OLP-PT - 2902063

Besorolások

eCl@ss

eCl@ss 4.0	27210120
eCl@ss 4.1	27210120
eCl@ss 5.0	27210120
eCl@ss 5.1	27210120
eCl@ss 6.0	27210120
eCl@ss 7.0	27210120
eCl@ss 8.0	27210120
eCl@ss 9.0	27210120

ETIM

ETIM 4.0	EC002653
ETIM 5.0	EC002653
ETIM 6.0	EC002653

UNSPSC

UNSPSC 6.01	30211506
UNSPSC 7.0901	39121008
UNSPSC 11	39121008
UNSPSC 12.01	39121008
UNSPSC 13.2	39121008

Tanúsítások

UL által lajstromozott / cUL által lajstromozott / cULus Listed / UL által lajstromozott / cUL által lajstromozott / ATEX / cULus Listed /

A tanúsítás részletei

UL által lajstromozott

cUL által lajstromozott

cULus Listed

ATEX

passzív leválasztók - MINI MCR-2-UI-I-OLP-PT - 2902063

Tartozékok

Készülékjelölés

UCT-EM (30X5) - 0801505



UCT-EM (30X5) YE - 0830340



UC-EMLP (15X5) - 0819301



UC-EMLP (15X5) YE - 0822615



UC-EMLP (15X5) SR - 0828095



passzív leválasztók - MINI MCR-2-UI-I-OLP-PT - 2902063

Tartozékok

US-EMLP (15X5) - 0828790



US-EMLP (15X5) YE - 0828873



US-EMLP (15X5) SR - 0828874



Készülékjelölő, feliratozva

UCT-EM (30X5) CUS - 0801589



UCT-EM (30X5) YE CUS - 0830348



passzív leválasztók - MINI MCR-2-UI-I-OLP-PT - 2902063

Tartozékok

UC-EMLP (15X5) CUS - 0824550



UC-EMLP (15X5) YE CUS - 0824551



UC-EMLP (15X5) SR CUS - 0828099



US-EMLP (15X5) CUS - 0830076



US-EMLP (15X5) YE CUS - 0830077



US-EMLP (15X5) SR CUS - 0830078



passzív leválasztók - MINI MCR-2-UI-I-OLP-PT - 2902063

Tartozékok

Kapocsjelölő, felirat nélkül

SK 5,0 WH:REEL - 0805221



Tartozékok

UC-EMLP (15X5)L - 0820138



UC-EMLP (15X5)L CUS - 0824552

UC-EMLP (15X5)L YE - 0825325

UC-EMLP (15X5)L YE CUS - 0826680

passzív leválasztók - MINI MCR-2-UI-I-OLP-PT - 2902063

Tartozékok

UC-EMLP (15X5)L SR - 0828103

Rajzok

Blokkvázlat

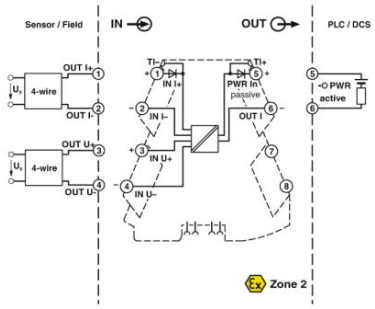

Piktogram

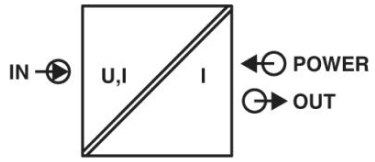

Phoenix Contact 2016 © - all rights reserved
http://www.phoenixcontact.com