# Szilárdtest relémodul - PLC-OPT-230UC/ 48DC/100/ SEN - 2900361

Kérjük, vegye figyelembe, hogy az itt megadott adatok az online katalógusból származnak! Teljes körű tájékoztatást a felhasználói dokumentáció tartalmaz. Az internet-letöltés általános használati feltételei érvényesek. (http://download.phoenixcontact.de)



Az ábrán a 24 V DC változat látható

PLC-INTERFACE beviteli funkciókhoz, amely direkt rugós csatlakozású PLC-BPT.../SEN alapkapocsból és dugaszolható miniatűr szilárdtestreléből áll, NS 35/7,5 kalapsínre szerelhető, 1 záróérintkező, bemenet: 230 V AC/220 V DC, kimenet: 3-48 V DC/100 mA

## Előnyei

- A kiegészítő sorkapcsok elhagyhatók
- V8-as adapterrel hatékonyan a rendszerkábelezéshez csatlakoztatható
- Akár 60 % időmegtakarítás
- Relémodulok a DIN EN 50178 szabvány szerinti biztonsági leválasztással a tekercs és az érintkező között
- Akár 80 % helymegtakarítás
- Funkcionális dugaszolható áthidalók
- A szenzor közvetlen csatlakoztatása a relémodulon

## Kereskedelmi adatok

| | |
|---|---|
| **package_quantity** | 10 |
| **GTIN** | 4046356508803 |

## Műszaki adatok

### Megjegyzés

| | |
|---|---|
| **Használati korlátozás** | EMC: A osztályú termék, lásd a gyártó nyilatkozatát a letöltési területen |

### Méretek

| | |
|---|---|
| **Szélesség** | 6,2 mm |
| **Magasság** | 80 mm |
| **Mélység** | 94 mm |

### Környezeti feltételek

| | |
|---|---|
| **Környezeti hőmérséklet (üzemi)** | -25 °C ... 60 °C |
| **Környezeti hőmérséklet (tárolás/szállítás)** | -25 °C ... 70 °C |

### Bemeneti adatok

| | |
|---|---|
| **Bemeneti feszültség $U_N$** | 230 V AC (220 V DC) |

# Szilárdtest relémodul - PLC-OPT-230UC/ 48DC/100/ SEN - 2900361

## Műszaki adatok

### Bemeneti adatok

| | |
|---|---|
| **Bemeneti feszültség $U_N$** | 220 V DC |
| **Bemeneti feszültségtartomány $U_N$-re vonatkoztatva** | 0,8 ... 1,1 |
| **Bemeneti feszültségtartomány** | 184 V AC ... 253 V AC |
| **Bemeneti feszültségtartomány** | 176 V DC ... 242 V DC |
| **"0"-jel kapcsolási küszöb $U_N$-re vonatkoztatva** | ≤ 0,3 |
| **"1"-jel kapcsolási küszöb $U_N$-re vonatkoztatva** | ≥ 0,8 |
| **Tip. bemeneti áram $U_N$ esetén** | 3,5 mA |
| **Bekapcsolási idő tipikus** | 3 ms ($U_N$) |
| **Tipikus kikapcsolási idő** | 5 ms ($U_N$) |
| **Üzemi feszültség kijelző** | sárga LED |
| **Védelem megnevezése** | Híd-egyenirányító |
| **Védőkapcsolás/-alkatrész** | hidas egyenirányító |
| **Átviteli frekvencia** | 10 Hz |
| **Veszteségi teljesítmény névleges körülmények között** | 0,81 W |

### Kimeneti adatok

| | |
|---|---|
| **Kimeneti feszültség-tartomány** | 3 V DC ... 48 V DC |
| **Tartós határáram** | 100 mA |
| **Feszültségesés max. tartós határáram esetén** | ≤ 1 V |
| **Kimeneti kapcsolás** | 2 vezetős földpotenciálmentes |
| **Védelem megnevezése** | Polaritásvédelem |
| **Védelem megnevezése** | Túlfeszültség-védelem |
| **Védőkapcsolás/-alkatrész** | polaritásvédelmi dióda |

### Csatlakozási adatok: bemeneti oldal

| | |
|---|---|
| **Megnevezés csatlakozás** | Bemeneti oldal |
| **Csatlakozási mód** | Direkt rugós csatlakozás |
| **Csupaszolási hossz** | 8 mm |
| **Merev vezető keresztmetszete** | 0,14 mm² ... 2,5 mm² |
| **Hajlékony vezető keresztmetszete** | 0,14 mm² ... 2,5 mm² |
| **Vezető-keresztmetszet AWG** | 26 ... 14 |

### Csatlakozási adatok: kimeneti oldal

| | |
|---|---|
| **Megnevezés csatlakozás** | Kimeneti oldal |
| **Csatlakozási mód** | Direkt rugós csatlakozás |
| **Csupaszolási hossz** | 8 mm |
| **Merev vezető keresztmetszete** | 0,14 mm² ... 2,5 mm² |
| **Hajlékony vezető keresztmetszete** | 0,14 mm² ... 2,5 mm² |
| **Vezető-keresztmetszet AWG** | 26 ... 14 |

### Általános

| | |
|---|---|
| **Vizsgálófeszültség bemenet/kimenet** | 2,5 kV (50 Hz, 1 min) |

# Szilárdtest relémodul - PLC-OPT-230UC/ 48DC/100/ SEN - 2900361

## Műszaki adatok

### Általános

| | |
|---|---|
| **Beépítési pozíció** | tetszőlegesen |
| **Szerelési utasítás** | térköz nélkül sorolhatóak |
| **Üzemmód** | 100 % ED |
| **Éghetőségi osztály az UL 94 szerint** | V0 |
| **Megnevezés** | Szabványok / rendelkezések |
| **Szabványok/előírások** | IEC 60664 |
| **Szabványok/előírások** | EN 50178 |
| **Szennyeződési fok** | 2 |
| **Túlfeszültség kategória** | III |

### Szabványok és meghatározások

| | |
|---|---|
| **Szabvány szerinti csatlakozás** | CUL |
| **Megnevezés** | Szabványok / rendelkezések |
| **Szabványok/előírások** | IEC 60664 |
| **Szabványok/előírások** | EN 50178 |
| **Szigetelés** | Alapszigetelés |
| **Szennyeződési fok** | 2 |
| **Túlfeszültség kategória** | III |
| **Éghetőségi osztály az UL 94 szerint** | V0 |

### Environmental Product Compliance

| | |
|---|---|
| **China RoHS** | Rendeltetésszerű használat ideje (EFUP): 50 év |
| **China RoHS** | A veszélyes anyagokra vonatkozó információk a „Letöltések” fül „Gyártói nyilatkozat” kategóriájában találhatók |

## Besorolások

### eCl@ss

| | |
|---|---|
| **eCl@ss 5.0** | 27371001 |
| **eCl@ss 5.1** | 27371001 |
| **eCl@ss 6.0** | 27371604 |
| **eCl@ss 7.0** | 27371604 |
| **eCl@ss 8.0** | 27371604 |
| **eCl@ss 9.0** | 27371604 |

### ETIM

| | |
|---|---|
| **ETIM 2.0** | EC001504 |
| **ETIM 3.0** | EC001504 |
| **ETIM 4.0** | EC001504 |
| **ETIM 5.0** | EC001504 |
| **ETIM 6.0** | EC001504 |

### UNSPSC

# Szilárdtest relémodul - PLC-OPT-230UC/ 48DC/100/ SEN - 2900361

## Besorolások

### UNSPSC

| | |
|---|---|
| **UNSPSC 6.01** | 30211916 |
| **UNSPSC 7.0901** | 39121542 |
| **UNSPSC 11** | 39121542 |
| **UNSPSC 12.01** | 39121542 |
| **UNSPSC 13.2** | 39122326 |

## Tanúsítások

UL Recognized / UL Listed / cUL Recognized / cUL Listed / EAC / DNV GL / cULus Recognized / cULus Listed /

### A tanúsítás részletei

**UL Recognized**

**UL Listed**

**cUL Recognized**

**cUL Listed**

**EAC**

**DNV GL**

**cULus Recognized**

**cULus Listed**

## Tartozékok

**Hordozósín**

NS 35/ 7,5 V2A UNPERF 2000MM - 0801377

# Szilárdtest relémodul - PLC-OPT-230UC/ 48DC/100/ SEN - 2900361

## Tartozékok

NS 35/ 7,5 PERF 2000MM - 0801733

NS 35/ 7,5 CU UNPERF 2000MM - 0801762



NS 35/15 UNPERF 2000MM - 1201714



NS 35/15 CU UNPERF 2000MM - 1201895



NS 35/15-2,3 UNPERF 2000MM - 1201798



# Szilárdtest relémodul - PLC-OPT-230UC/ 48DC/100/ SEN - 2900361

## Tartozékok

NS 35/15 AL UNPERF 2000MM - 1201756



NS 35/15 PERF 2000MM - 1201730



NS 35/ 7,5 UNPERF 2000MM - 0801681

**Kapocsjelölő, felirat nélkül**

ZB 6/WH-100:UNBEDRUCKT - 5060935



ZB 6:UNBEDRUCKT - 1051003



**Kapocsjelölő, feliratozva**

# Szilárdtest relémodul - PLC-OPT-230UC/ 48DC/100/ SEN - 2900361

## Tartozékok

ZB 6,LGS:FORTL.ZAHLEN - 1051016



**Elválasztó lap**

PLC-ATP BK - 2966841



**Betápláló modul**

PLC-ESK GY - 2966508



**Csavarozószerszám**

SZF 1-0,6X3,5 - 1204517



**Csatlakozó modul**

# Szilárdtest relémodul - PLC-OPT-230UC/ 48DC/100/ SEN - 2900361

## Tartozékok

PLC-V8/FLK14/IN - 2296553



PLC-V8/FLK14/IN/M - 2304115



PLC-V8/D15S/IN - 2296074



PLC-V8/D15B/IN - 2296087



**Reléfoglalat**

PLC-BPT-230UC/ 1/SEN - 2900452



**Egyedi félvezetőrelék**

# Szilárdtest relémodul - PLC-OPT-230UC/ 48DC/100/ SEN - 2900361

## Tartozékok

OPT-60DC/ 48DC/100 - 2966621



**Átkötőhíd**

FBST 500-PLC RD - 2966786



FBST 500-PLC BU - 2966692



FBST 500-PLC GY - 2966838



FBST 6-PLC RD - 2966236



# Szilárdtest relémodul - PLC-OPT-230UC/ 48DC/100/ SEN - 2900361

## Tartozékok

FBST 6-PLC BU - 2966812



FBST 6-PLC GY - 2966825



FBST 8-PLC GY - 2967688



## Rajzok

Kapcsolási rajz

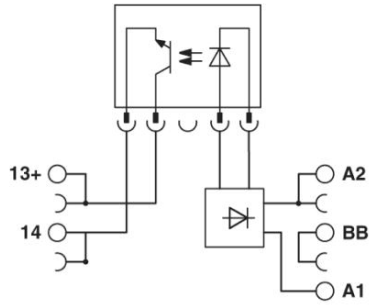


Phoenix Contact 2016 © - all rights reserved
http://www.phoenixcontact.com