Szilárdtest relémodul - PLC-OPT-230UC/ 48DC/100 - 2900356

Kérjük, vegye figyelembe, hogy az itt megadott adatok az online katalógusból származnak! Teljes körű tájékoztatást a felhasználói dokumentáció tartalmaz. Az internet-letöltés általános használati feltételei érvényesek.
(http://download.phoenixcontact.de)



PLC-INTERFACE, amely direkt rugós csatlakozású PLC-BPT.../21 alapkapocsból és dugaszolható miniatűr szilárdtestreléből áll, NS 35/7,5 kalapsínre szerelhető, 1 záróérintkező, bemenet: 230 V AC/220 V DC, kimenet: 3 - 48 V DC/100 mA

Előnyei

- Keskeny kivitel
- V8-as adapterrel hatékonyan a rendszerkábelezéshez csatlakoztatható
- RT-III tömítettségű félvezetőrelé
- Nagy kapcsolt teljesítmény
- Funkcionális dugaszolható áthidalók
- Beépített bemeneti kapcsolás
- Nullafeszültség-kapcsoló AC kimenet esetén

Kereskedelmi adatok

package_quantity	10
GTIN	4046356506793

Műszaki adatok

Megjegyzés

Használati korlátozás	EMC: A osztályú termék, lásd a gyártó nyilatkozatát a letöltési területen

Méretek

Szélesség	6,2 mm
Magasság	80 mm
Mélység	94 mm

Környezeti feltételek

Környezeti hőmérséklet (üzemi)	-25 °C ... 60 °C
Környezeti hőmérséklet (tárolás/szállítás)	-25 °C ... 70 °C

Bemeneti adatok

Bemeneti feszültség U_N	230 V AC
Bemeneti feszültség U_N	220 V DC
Bemeneti feszültségtartomány U_N-re vonatkoztatva	0,9 ... 1,1
Bemeneti feszültségtartomány	207 V AC ... 253 V AC

Szilárdtest relémodul - PLC-OPT-230UC/ 48DC/100 - 2900356

Műszaki adatok

Bemeneti adatok

Bemeneti feszültségtartomány	198 V DC ... 242 V DC
"0"-jel kapcsolási küszöb U_N-re vonatkoztatva	≤ 0,3
"1"-jel kapcsolási küszöb U_N-re vonatkoztatva	≥ 0,8
Tip. bemeneti áram U_N esetén	3,5 mA
Bekapcsolási idő tipikus	3 ms (U_N)
Tipikus kikapcsolási idő	5 ms (U_N)
Védelem megnevezése	Híd-egyenirányító
Védőkapcsolás/-alkatrész	hidas egyenirányító
Átviteli frekvencia	10 Hz
Veszteségi teljesítmény névleges körülmények között	0,81 W

Kimeneti adatok

Kimeneti feszültség-tartomány	3 V DC ... 48 V DC
Tartós határáram	100 mA
Feszültségesés max. tartós határáram esetén	≤ 1 V
Kimeneti kapcsolás	2 vezetős földpotenciálmentes
Védelem megnevezése	Polaritásvédelem
Védelem megnevezése	Túlfeszültség-védelem
Védőkapcsolás/-alkatrész	polaritásvédelmi dióda

Csatlakozási adatok: bemeneti oldal

Megnevezés csatlakozás	Bemeneti oldal
Csatlakozási mód	Direkt rugós csatlakozás
Csupaszolási hossz	8 mm
Merev vezető keresztmetszete	0,14 mm² ... 2,5 mm²
Hajlékony vezető keresztmetszete	0,14 mm² ... 2,5 mm²
Vezető-keresztmetszet AWG	26 ... 14

Csatlakozási adatok: kimeneti oldal

Megnevezés csatlakozás	Kimeneti oldal
Csatlakozási mód	Direkt rugós csatlakozás
Csupaszolási hossz	8 mm
Merev vezető keresztmetszete	0,14 mm² ... 2,5 mm²
Hajlékony vezető keresztmetszete	0,14 mm² ... 2,5 mm²
Vezető-keresztmetszet AWG	26 ... 14

Általános

Vizsgálófeszültség bemenet/kimenet	2,5 kV (50 Hz, 1 min)
Beépítési pozíció	tetszőlegesen
Szerelési utasítás	térköz nélkül sorolhatóak
Üzemmód	100 % ED
Éghetőségi osztály az UL 94 szerint	V0
Szennyeződési fok	2

Szilárdtest relémodul - PLC-OPT-230UC/ 48DC/100 - 2900356

Műszaki adatok

Általános

Túlfeszültség kategória	III

Szabványok és meghatározások

Szabványmegnevezés	Szabványok / rendelkezések
Szabványok/előírások	IEC 60664
Szabványok/előírások	IEC 60664A
Szabványok/előírások	DIN VDE 0110
Szabvány szerinti csatlakozás	CUL
Éghetőségi osztály az UL 94 szerint	V0

Environmental Product Compliance

China RoHS	Rendeltetésszerű használat ideje (EFUP): 50 év
China RoHS	A veszélyes anyagokra vonatkozó információk a „Letöltések” fül „Gyártói nyilatkozat” kategóriájában találhatók

Besorolások

eCl@ss

eCl@ss 5.0	27371001
eCl@ss 5.1	27371001
eCl@ss 6.0	27371604
eCl@ss 7.0	27371604
eCl@ss 8.0	27371604
eCl@ss 9.0	27371604

ETIM

ETIM 2.0	EC001504
ETIM 3.0	EC001504
ETIM 4.0	EC001504
ETIM 5.0	EC001504
ETIM 6.0	EC001504

UNSPSC

UNSPSC 6.01	30211916
UNSPSC 7.0901	39121542
UNSPSC 11	39121542
UNSPSC 12.01	39121542
UNSPSC 13.2	39122326

Tanúsítások

UL Recognized / UL Listed / cUL Recognized / cUL Listed / EAC / EAC / DNV GL / cULus Recognized / cULus Listed /

A tanúsítás részletei

Szilárdtest relémodul - PLC-OPT-230UC/ 48DC/100 - 2900356

Tanúsítások

UL Recognized

UL Listed

cUL Recognized

cUL Listed

EAC

DNV GL

cULus Recognized

cULus Listed

Tartozékok

Hordozósín

NS 35/ 7,5 V2A UNPERF 2000MM - 0801377

NS 35/ 7,5 PERF 2000MM - 0801733

Szilárdtest relémodul - PLC-OPT-230UC/ 48DC/100 - 2900356

Tartozékok

NS 35/ 7,5 CU UNPERF 2000MM - 0801762



NS 35/15 UNPERF 2000MM - 1201714



NS 35/15 CU UNPERF 2000MM - 1201895



NS 35/15-2,3 UNPERF 2000MM - 1201798



NS 35/15 AL UNPERF 2000MM - 1201756



NS 35/15 PERF 2000MM - 1201730



Szilárdtest relémodul - PLC-OPT-230UC/ 48DC/100 - 2900356

Tartozékok

NS 35/ 7,5 UNPERF 2000MM - 0801681

Betápláló modul

PLC-ESK GY - 2966508



Elválasztó lap

PLC-ATP BK - 2966841



Csavarozószerszám

SZF 1-0,6X3,5 - 1204517



Kapocsjelölő, felirat nélkül

Szilárdtest relémodul - PLC-OPT-230UC/ 48DC/100 - 2900356

Tartozékok

ZB 6/WH-100:UNBEDRUCKT - 5060935



ZB 6:UNBEDRUCKT - 1051003



Kapocsjelölő, feliratozva

ZB 6,LGS:FORTL.ZAHLEN - 1051016



Csatlakozó modul

PLC-V8/FLK14/IN - 2296553



PLC-V8/FLK14/IN/M - 2304115



Szilárdtest relémodul - PLC-OPT-230UC/ 48DC/100 - 2900356

Tartozékok

PLC-V8/D15S/IN - 2296074



PLC-V8/D15B/IN - 2296087



Reléfoglalat

PLC-BPT-230UC/21 - 2900281



Egyedi félvezetőrelék

OPT-60DC/ 48DC/100 - 2966621



Átkötőhíd

FBST 500-PLC RD - 2966786



Szilárdtest relémodul - PLC-OPT-230UC/ 48DC/100 - 2900356

Tartozékok

FBST 500-PLC BU - 2966692



FBST 500-PLC GY - 2966838



FBST 6-PLC RD - 2966236



FBST 6-PLC BU - 2966812



FBST 6-PLC GY - 2966825



FBST 8-PLC GY - 2967688



Szilárdtest relémodul - PLC-OPT-230UC/ 48DC/100 - 2900356

Tartozékok

Rajzok

Kapcsolási rajz

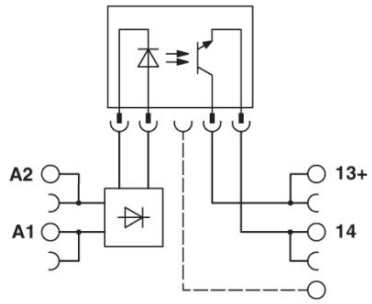

Phoenix Contact 2016 © - all rights reserved
http://www.phoenixcontact.com