# OMNIMATE Signal - sorozat BL/SL 5.08
# SLF 5.08/10/180DF SN OR BX

**Weidmüller Interface GmbH & Co. KG**
Klingenbergstraße 16
D-32758 Detmold
Germany
Fon: +49 5231 14-0
Fax: +49 5231 14-292083
www.weidmueller.com

## Product image

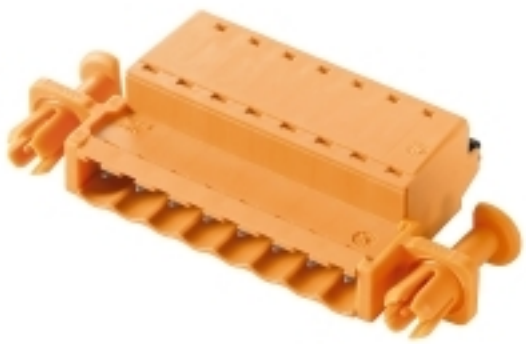

A kép illusztráció

Tűs érintkezősor PUSH IN csatlakozástechnikával, egyenes leágazási iránnyal, BLF 5.08HC elemmel együtt átvezető céljára vezeték-vezeték típusú alkalmazásokhoz. A tűs csatlakozókon hely található a feliratozáshoz, és kódolhatók.

## Általános rendelési adatok

| | |
|---|---|
| Típus | SLF 5.08/10/180DF SN OR BX |
| Rendelési szám | 1353680000 |
| Verzió | NYÁK dugaszoló csatlakozó, dugasz, 5.08 mm, Pólusszám: 10, 180°, PUSH IN, Húzórugós csatlakozás, Rögzítési tartomány, névleges csatlakozás, max.: 3.31 mm², Doboz |
| GTIN (EAN) | 4050118156423 |
| Menny. | 24 Stück |
| Termékadatok | IEC: 400 V / 25.9 A / 0.2 - 2.5 mm²<br>UL: 300 V / 14 A / AWG 26 - AWG 12 |
| Csomagolás | Doboz |

# OMNIMATE Signal - sorozat BL/SL 5.08
# SLF 5.08/10/180DF SN OR BX

**Weidmüller Interface GmbH & Co. KG**
Klingenbergstraße 16
D-32758 Detmold
Germany
Fon: +49 5231 14-0
Fax: +49 5231 14-292083
www.weidmueller.com

## Műszaki adatok

### Méretek és tömegek

| | | | |
|---|---|---|---|
| Magasság | 14,2 mm | Magasság (coll) | 0,559 inch |
| Mélység | 31 mm | Mélység (coll) | 1,22 inch |
| Nettó tömeg | 22,5 g | | |

### Anyagjellemzők

| | | | |
|---|---|---|---|
| Szigetelőanyag | PBT | Szín | narancssárga |
| A működési elemek színe | fekete | Színskála (hasonló) | RAL 2000 |
| Szigetelés erőssége | ≥ $10^8$ Ω | UL 94 éghetőségi osztály | V-0 |
| GWFI | 960 °C | Érintkező anyaga | CuSn |
| Érintkező felület | ónozott | Dugó érintkező rétegének felépítése | 4-8 µm Sn tűzi-mártó ónozással bevont |
| Tárolási hőmérséklet, min. | -25 °C | Tárolási hőmérséklet, max. | 55 °C |
| Max. relatív páratartalom tárolás közben | 80 % | Üzemi hőmérséklet, min. | -50 °C |
| Üzemi hőmérséklet, max. | 100 °C | Hőmérsékleti tartomány, telepítés, min. | -25 °C |
| Hőmérsékleti tartomány, telepítés, max. | 100 °C | | |

### Névleges adatok IEC szerint

| | | | |
|---|---|---|---|
| szabvány szerint tesztelve | IEC 60664-1, IEC 61984 | Névleges áram, min. pólusszám (Tu=20 °C) | 25,9 A |
| Névleges áram, maximális pólusszám (Tu=20 °C) | 21,7 A | Névleges áram, min. pólusszám (Tu=40°C) | 22,5 A |
| Névleges áram, maximális pólusszám (Tu=40°C) | 18,5 A | Névleges feszültség a II/2 túlfeszültség osztályhoz / szennyezés mértékéhez | 400 V |
| Névleges feszültség a III/2 túlfeszültség osztályhoz / szennyezés mértékéhez | 320 V | Névleges feszültség a III/3 túlfeszültség osztályhoz / szennyezés mértékéhez | 250 V |
| Névleges lökőfeszültség a II/2 túlfeszültség osztályhoz / szennyezés mértékéhez | 4 kV | Névleges lökőfeszültség a III/2 túlfeszültség osztályhoz / szennyezés mértékéhez | 4 kV |
| Névleges lökőfeszültség a III/3 túlfeszültség osztályhoz / szennyeződés mértékéhez | 4 kV | Rövid idejű határáram ellenállás | 3 x 1s mit 120 A |

### Csomagolás

| | | | |
|---|---|---|---|
| Csomagolás | Doboz | VPE hosszúság | 30 mm |
| VPE szélesség | 135 mm | VPE magasság | 350 mm |

### Csatlakoztatható vezetékek

| | |
|---|---|
| Rögzítési tartomány, névleges csatlakozás, min. | 0,13 mm² |
| Rögzítési tartomány, névleges csatlakozás, max. | 3,31 mm² |
| Vezeték csatlakozási keresztmetszet AWG, min. | AWG 26 |
| Vezeték csatlakozási keresztmetszet AWG, max. | AWG 12 |
| Tömör, min. H05(07) V-U | 0,2 mm² |
| Tömör, max. H05(07) V-U | 2,5 mm² |
| Flexibilis, min. H05(07) V-K | 0,2 mm² |
| Flexibilis, max. H05(07) V-K | 2,5 mm² |
| műanyag galléros érvéghüvellyel, DIN 46228 pt 4, min. | 0,2 mm² |
| műanyag galléros érvéghüvellyel, DIN 46228 pt 4, max. | 2,5 mm² |

# OMNIMATE Signal - sorozat BL/SL 5.08
# SLF 5.08/10/180DF SN OR BX

**Weidmüller Interface GmbH & Co. KG**
Klingenbergstraße 16
D-32758 Detmold
Germany
Fon: +49 5231 14-0
Fax: +49 5231 14-292083
www.weidmueller.com

## Műszaki adatok

| | | | | |
|---|---|---|---|---|
| érvéghüvellyel, DIN 46228 pt 1, min. | 0,2 mm² | | | |
| érvéghüvellyel, DIN 46228 pt 1, max. | 2,5 mm² | | | |
| Dugasz mérete EN 60999 szerint a x b; ø | 2,8 mm x 2,0 mm | | | |
| Rögzíthető vezeték | Vezetékcsatlakozás keresztmetszete | Típus | finom huzalozás | |
| | | névleges | 0,5 mm² | |
| | AEH | Csupaszolási hossz | névleges | 12 mm |
| | | Csupaszolási hossz | névleges | 10 mm |
| | Vezetékcsatlakozás keresztmetszete | Típus | finom huzalozás | |
| | | névleges | 0,75 mm² | |
| | AEH | Csupaszolási hossz | névleges | 12 mm |
| | | Csupaszolási hossz | névleges | 10 mm |
| | Vezetékcsatlakozás keresztmetszete | Típus | finom huzalozás | |
| | | névleges | 1 mm² | |
| | AEH | Csupaszolási hossz | névleges | 12 mm |
| | | Csupaszolási hossz | névleges | 10 mm |
| | Vezetékcsatlakozás keresztmetszete | Típus | finom huzalozás | |
| | | névleges | 1,5 mm² | |
| | AEH | Csupaszolási hossz | névleges | 10 mm |
| | | Csupaszolási hossz | névleges | 12 mm |
| | Vezetékcsatlakozás keresztmetszete | Típus | finom huzalozás | |
| | | névleges | 2,5 mm² | |
| | AEH | Csupaszolási hossz | névleges | 10 mm |
| Hivatkozási szöveg | A műanyag gallér külső átmérője nem lehet nagyobb az osztásnál (P). | | | |
| Max. rögzítési tartomány | 3,31 mm² | | | |

### CSA névleges adatok

| | | | |
|---|---|---|---|
| Névleges feszültség (B felhasználási csoport / CSA) | 300 V | Névleges feszültség (D felhasználási csoport / CSA) | 300 V |
| Névleges áram (B felhasználási csoport / CSA) | 10 A | Névleges áram (D felhasználási csoport / CSA) | 10 A |
| Vezeték keresztmetszet, AWG, min. | AWG 26 | Vezeték keresztmetszet, AWG, max. | AWG 12 |

### UL 1059 névleges adatok

| | | | |
|---|---|---|---|
| Intézet (cURus) | c UL us | Tanúsítvány száma (cURus) | E60693 |
| Névleges feszültség (B felhasználási csoport / UL 1059) | 300 V | Névleges feszültség (D felhasználási csoport / UL 1059) | 300 V |
| Névleges áram (B felhasználási csoport/ UL 1059) | 14 A | Névleges áram (D felhasználási csoport/ UL 1059) | 10 A |
| Vezeték keresztmetszet, AWG, min. | AWG 26 | Vezeték keresztmetszet, AWG, max. | AWG 12 |
| Hivatkozás a tanúsítási értékekre | A megadott adatok maximális értékek - lásd a tanúsítványt. | | |

# OMNIMATE Signal - sorozat BL/SL 5.08
# SLF 5.08/10/180DF SN OR BX

**Weidmüller Interface GmbH & Co. KG**
Klingenbergstraße 16
D-32758 Detmold
Germany
Fon: +49 5231 14-0
Fax: +49 5231 14-292083
www.weidmueller.com

## Műszaki adatok

### rendszerparaméterek

| | | | |
|---|---|---|---|
| Termékcsalád | OMNIMATE Signal - sorozat BL/SL 5.08 | Csatlakozás típusa | Terepi csatlakozás |
| Vezetékcsatlakozás-technika | PUSH IN, Húzórugós csatlakozás | Osztás, mm (P) | 5,08 mm |
| Osztás, inch (P) | 0,2 inch | Vezeték kimeneti irány | 180° |
| Pólusszám | 10 | L1, mm | 45,72 mm |
| L1, inch | 1,8 inch | Érintkezősorok száma | 1 |
| Névleges keresztmetszet | 2,5 mm² | Érintésvédelem a DIN VDE 57 106 szerint | Ujjak számára biztonságos dugaszolt/ Kézfej számára biztonságos nem dugaszolt |
| Térfogati ellenállás | 4,50 mΩ | Kódolható | Igen |
| Csupaszolási hossz | 10 mm | Csavarhúzó éle | 0,6 x 3,5 |
| Csavarhúzó éle, standard | DIN 5264 | Dugaszolási ciklusok | 25 |
| Dugaszolási erő/pólus, max. | 7 N | Húzóerő / pólus, max. | 5,5 N |

### Besorolások

| | | | |
|---|---|---|---|
| ETIM 4.0 | EC002637 | ETIM 5.0 | EC002637 |
| ETIM 6.0 | EC002638 | eClass 6.2 | 27-26-07-04 |
| eClass 7.1 | 27-44-04-02 | eClass 8.1 | 27-44-04-02 |
| eClass 9.0 | 27-44-03-09 | eClass 9.1 | 27-44-03-09 |

### Megjegyzések

| | |
|---|---|
| Megjegyzések | • Más színek külön kérésre<br>• Aranyozott érintkező felület külön kérésre<br>• A névleges áram a névleges keresztmetszettől és a minimális pólusszámtól függ.<br>• Érvéghüvely műanyag gallér nélkül, DIN 46228/1<br>• Érvéghüvely műanyag gallérral DIN 46228/4<br>• P a rajzon = osztás |
| IPC megfelelőség | A termékek fejlesztése, gyártása és szállítása a nemzetközileg elismert IPC-A-610 szabvány „megengedhető" kategóriája szerint történt. A termékekkel kapcsolatos további követelményeket kérésre kiértékeljük. |

### Jóváhagyások

| | |
|---|---|
| Jóváhagyások | |
| ROHS | Megfelel |

# OMNIMATE Signal - sorozat BL/SL 5.08
# SLF 5.08/10/180DF SN OR BX

**Weidmüller Interface GmbH & Co. KG**
Klingenbergstraße 16
D-32758 Detmold
Germany
Fon: +49 5231 14-0
Fax: +49 5231 14-292083
www.weidmueller.com

## Műszaki adatok

### Letöltések

| | |
|---|---|
| Approval/Certificate/Document of Conformity | Declaration of the Manufacturer |
| Brochure/Catalogue | FL DRIVES EN<br>MB DEVICE MANUF. EN<br>FL DRIVES DE<br>CAT 2 PORTFOLIOGUIDE EN<br>FL BUILDING SAFETY EN<br>FL APPL LED LIGHTING EN<br>FL INDUSTR.CONTROLS EN<br>FL MACHINE SAFETY EN<br>FL HEATING ELECTR EN<br>FL APPL_INVERTER EN<br>FL_BASE_STATION_EN<br>FL ELEVATOR EN<br>FL POWER SUPPLY EN<br>FL 72H SAMPLE SER EN<br>PO OMNIMATE EN |
| White Paper wire connection | Download Whitepaper |

# OMNIMATE Signal - sorozat BL/SL 5.08
# SLF 5.08/10/180DF SN OR BX

**Weidmüller Interface GmbH & Co. KG**
Klingenbergstraße 16
D-32758 Detmold
Germany
Fon: +49 5231 14-0
Fax: +49 5231 14-292083
www.weidmueller.com

## Rajzok

### Dimensional drawing

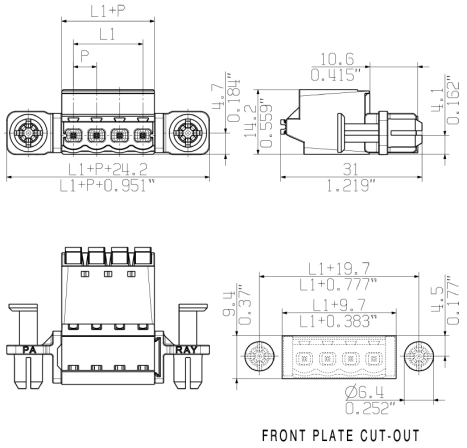


### Graph

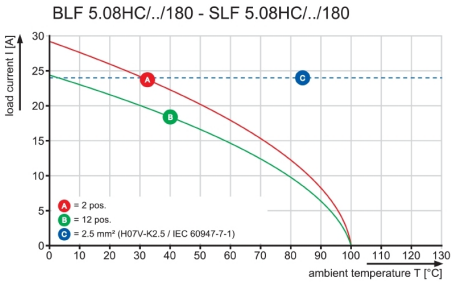


### Graph

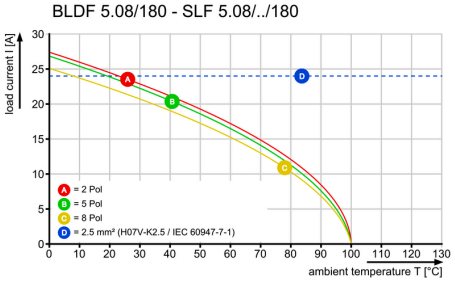


### A termék előnyei



- Páratlan funkcionalitás
- Rendkívüli rezgésállóság

### A termék előnyei



- Teljes körű biztonság
- Nemesacél kalickás ház

### A termék előnyei



- Csökkentett szerelési költségek
- Biztos és csupán másodpercekig tartó szerelés

A létrehozás dátuma 2019. július 24. 17:14:17 CEST

# OMNIMATE Signal - sorozat BL/SL 5.08
# SLF 5.08/10/180DF SN OR BX

**Weidmüller Interface GmbH & Co. KG**
Klingenbergstraße 16
D-32758 Detmold
Germany
Fon: +49 5231 14-0
Fax: +49 5231 14-292083
www.weidmueller.com

## Rajzok

### A termék előnyei

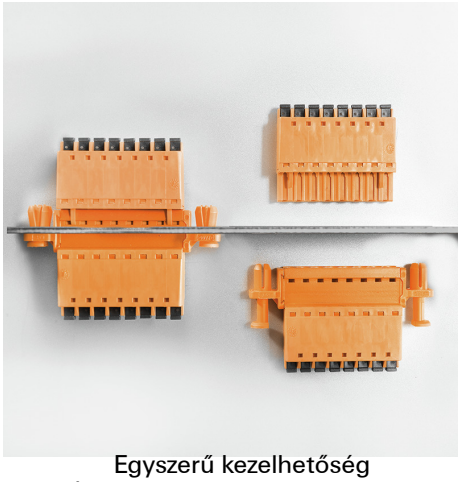

- Egyszerű kezelhetőség
- Átvezető keretre nincs szükség