Napelemes állatriasztó

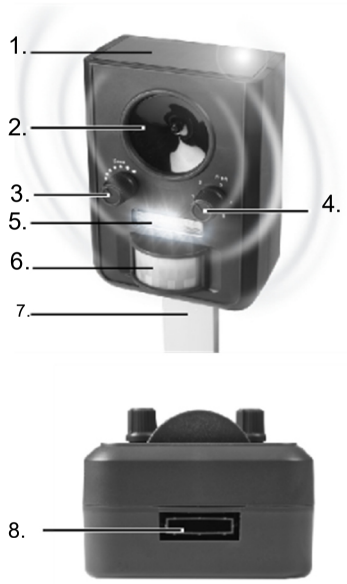

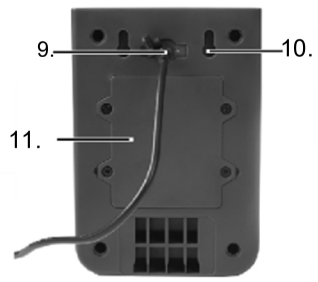

Használati útmutató

Cikkszám: 60066 Állapot: 11/19

1. Rendeltetésszerű használat

Az állatriasztót az állatok kíméletes elriasztására tervezték. Változó ultrahangokat bocsát ki, és LED-villanásokat hoz létre, az állatok környező területről való elűzése érdekében. Az adott effektek külön kapcsolhatók. Egy mozgásjelző regisztrálja az elhaladó állatokat és aktiválja a készüléket. A készülék akkukkal működik, amelyeket a beépített napelemes cella vagy egy 5 V-os USB hálózati adapter tölt fel. Más, a fentiektől eltérő alkalmazás nem megengedett! Károknál, amelyek a szakszerűtlen alkalmazás, és/vagy az útmutató figyelmen kívül hagyása és/vagy nem megengedett átalakítás miatt keletkeznek, a gyártó nem vállal jótállást a károkra vagy azok következményeire, és a garancia igény is megszűnik.

2. Fontos tudnivalók a használathoz

A Gardigo állatriasztó nem akadályozza meg az állatok ott-tartózkodását, de más területek az állatok számára kellemesebbnek fognak tűnni. Ezért kezdenek ott többet tartózkodni. A változó frekvencia megelőzi a megszokást. Ha az állatok észreveszik, hogy a kellemetlen hang kitartóan hallható, átköltöznek egy másik területre. Amíg ez megtörténik, addig néhány nap, sőt néhány hét is eltelhet. Az, hogy milyen jól terjednek a hanghullámok, a helyi adottságoktól függ. A terméket minden érintett helyen gyorsan és komplikációk nélkül lehet felszerelni. Vegye figyelembe a madarak költési idejét! A készülékeket csak ezeken az időszakokon kívül helyezze üzembe. Így nem zavarja meg a madarak költését, és nem idézi elő azt, hogy a madáranyák távolmaradjanak és a kis állatok elpusztuljanak. Ellenőrizze a használat előtt a környezetet 10 méteres körzetben, és győződjön meg arról, hogy ott nem költenek madarak. Ha olyan háziállat van a készülék hatókörében, amelyet nem akar zavarni, kapcsolja ki a készüléket. A mozgásjelző csak a testhőmérsékletű mozgást regisztrjálja, ide tartoznak az emberek is. Energiatakarékossági célból ezért érdemes a nagyobb személyforgalommal rendelkező időszakokban a készüléket kikapcsolni.

Megjegyzés: Az állatok reakciója a készülékre változó lehet. A cégünk készülékei, módszerei és alkalmazási tippjei tapasztalatokon, teszteken és a vevőink visszajelzésein alapulnak. Ezért az állatok elriasztása a legtöbb esetben sikeres.

3. Biztonsági tudnivalók

- Az elektromos készülékeket, csomagolóanyagokat, stb. gyermekek által el nem érhető helyen kell tartani.
- A készülék csak az előírt feszültséggel működtethető: 5 V DC vagyr 3 db ceruzaakku (AA) 800 mAh
- Minden esetben ellenőrizni kell, hogy a készülék alkalmas-e a tervezett helyen történő felhasználásra.
- Ezt a készüléket a 8 évnél idősebb gyerekek és a testi, érzékszervi vagy szellemi fogyatékos, vagy tapasztalatlan és/vagy kellő ismerettel nem rendelkező személyek abban az esetben használhatják, ha közben a biztonságukért felelős, szakképzett személy felügyel rájuk, vagy előzőleg kioktatta őket a készülék biztonságos használatára és az abból fakadó veszélyeket megértették. A gyerekekre figyelni kell, nehogy játsszanak a készülékkel.
- Fotoérzékeny epilepsziában szenvedő személyeknél előfordulhatnak epilepsziás rohamok vagy eszméletvesztés, ha bizonyos fajta villanófényeknek vannak kitéve. Ha a készülék működése közben különböző tünetek, pl. szédülés, látászavar, szem- vagy izomrángás, eszméletvesztés, tájékozódó képesség elvesztése vagy bármilyen akaraton kívüli mozgás, ill. görcsök lépnének fel, a készüléket ki kell kapcsolni, ill. az illető személynek el kell hagyni a területet.
- Ha a készüléket hosszabb ideig nem használja, vegye ki belőle az elemet, és tárolja azt megfelelő módon.
- Az akkukat ne tegye ki 0 °C alatti hőmérsékleteknek. Ez károsodáshoz és kapacitásvesztéshez vezethet.
- Őrizze meg a használati útmutatót és amennyiben a készüléket továbbadja, adja vele azt is.
- Ez a készülék akkukkal bel- és kültéren egyaránt működtethető. Adapterről történő működtetésre viszont csak beltéri helyiségben alkalmas a készülék.
- A földbe szúrható cövek alkalmazásánál ügyeljen a készülék elhelyezésénél arra, hogy ne lehessen benne megbotlani.
- A készüléket soha ne tartsa közvetlenül a füléhez. Az ultrahangos az ember ugyan nem hallja, viszont magas hangnyomás keletkezik, amely hosszabb időtartamon keresztül megterhelheti a fület.
-

4. A szállítás tartalma

- Napelemes állatriasztó
- 3 db újratölthető akku (a készülékbe téve szállítjuk)
- Használati útmutató
- Földbe szúrható cövek, 2 részes
- USB kábel a feltöltéshez

5. Üzembe helyezés

1. Napelem panel
2. Hangszóró
3. Érzékenység szabályozó
4. Frekvencia szabályozó
5. LED-villanófény
6. Mozgásérzékelő
7. Leszúrócövek Foglalat a földbe szúrandó cövek
8. rögzítéséhez 5 V-os csatlakozóalj USB
9. kábelhez Kampós eszköz a falra
10. szereléshez
11. Elemtartó rekesz

A Gardigo állatriasztót vagy akkukkal, amelyeket a napelem panel tölt fel, vagy egy USB-s hálózati adapterrel lehet működtetni. Alapvetően nem szükséges az akkuk külső forrásból való töltése. Az akkuk a nyári időszakban kielégítő feltöltést kapnak a napelemes cellából, ha az ki van téve a közvetlen napsugárzásnak. Ha az állatriasztót már februárban elhelyezi előzetes óvatossági intézkedésként, ajánlatos, tekintettel a rövid nappalokra és a csökkent napsugárzásra, hogy a készüléket hetenként egyszer egy 5 V-os USB-s töltőkészülékkel feltöltse.
Akkuk berakása: A készülék működtetéséhez három ceruzaakkura (AA) van szükség. Semmiképpen ne használjon normál elemeket. Ilyen esetben robbanásveszély áll fenn! Az akkuk cseréje előtt kapcsolja a készüléket a "0" helyzetbe. Nyissa fel a készülék hátoldalán lévő akkutartó rekeszt olymódon, hogy a négy csavart egy csavarhúzóval kicsavarozza. Tegye be az akkukat. Ügyeljen a helyes polaritás, ami a készülékházban jelölve van (az elem negatív (-) vége mindig az elemtartóban lévő rugó felé néz). Zárja az elemtartó rekeszt úgy, hogy a négy csavart ismét becsavarozza. Vigyázzon a lezárásnál, hogy a tömítő gyűrű megfelelően helyezkedjen el, és ne tolódjon el a helyéről. A készülék ezzel üzemkész.

Figyelem: Ha rossz pólusirányban helyezi be az akkukat, az robbanásveszélyes!

Töltés: Ajánlott az akkukat az első üzembe helyezésnél teljesen feltölteni. Egy USB-s hálózati adapterrel feltöltheti a készülékben lévő akkukat. A hálózati adapter csatlakozója a készülék hátoldalán található. Használjon egy USB-s 5 V DC hálózati adaptert. Alkalmazza hozzá a vele szállított USB hálózati adapterkábelt. A kapcsolót „0-ra " állítva kapcsolja ki a készüléket. A töltési folyamat alatt a mozgásjelző pirosan villog. Ha a töltési folyamat lezárult, a jelző tartósan világít.

Beszúrható cövek: Dugaszolja össze a cövek két részét, majd dugja be a foglalatba, a készülék alján. A készüléket most elhelyezheti a gyepen vagy a virágágyásban.

Fali akasztó: A készülék hátoldalán egy furat található a készülék falra akasztásához. Ennek segítségével a készüléket a falon egy szögre, egy csavarra, vagy egy kampóra akaszthatja fel.

Fontos figyelmeztetés a falfúráshoz: Fúrás előtt győződjön meg arról, hogy a fúrás helyén nem található gáz-, víz- vagy áramvezeték Csak szakember végezze a felszerelést. Feltétlenül ügyeljen a fal adottságaira, mivel a készülékkel szállított szerelési anyag nem minden faltípushoz alkalmas. A szakkereskedésben tájékozódjon az adott fal adottságainak megfelelő csavarokról és tiplikről. A szakszerűtlen fal-tipli kapcsolatért és az ebből adódó károkért a gyártó nem vállal felelősséget.

Működés: Az akkuknak hálózati adapterről való feltöltése közben a készülék nem működtethető.
Ha a PIR (infravörös) érzékelő mozgás által aktiválódik, ez pirosan felvilan.

A készülék elülső részén 2 forgató szabályozó található:
Érzékenység szabályozó: Ezen a szabályozón keresztül lehet a mozgásérzékelő érzékenységét beállítani. Forgassa a szabályozót az óramutató járásával egyezően, ezzel növeli az érzékenységet. Az érzékenység beállítása befolyásolja az észlelt mozgás nagyságát/intenzitását, valamint a hatótávolságot.

Frekvencia szabályozó: Ezzel a szabályozóval lehet a készüléket be- és kikapcsolni. A frekvencia szabályozóval a megfelelő frekvencia tartományt is kiválaszthatja, amely bizonyos állatokat irritál, és ehhez hozzákapcsolhatja a villogás effektet. (ld. a listát lejjebb)

A frekvenciaszabályozó beállítási lehetőségei:
1. 19,5 kHz – 23,5 kHz: kutyák, macskák, madarak és nyestek
2. 23,5 kHz – 27,5 kHz: rókák, vaddisznók, vadállatok
3. 27,5 kHz – 31,5 kHz: egerek és kis rágcsálók
4. csak LED-es villanófény
5. változó frekvencia (19,5 – 31,5 kHz) és villanófény

Megjegyzés: A választásnál először forgassa a szabályozót „0“ állásba, majd ezután tegye a kívánt helyzetbe.
Megjegyszés: A készülék által kibocsátott frekvewnciák a legtöbb ember számára nem hallhatók.

6. Műszaki adatok

- **Frekvencia:** 19,5 – 31,5 kHz
- Napelem az akkuk töltéséhez
- Frekvencia szabályozó, érzékenység szabályozó
- **Tápellátás:** 3 db ceruzaakku (AA), 800 mAh; 5 V-os USB töltőadapter (nem szállítjuk vele)
- Észlelési szög: 110°, hatótávolság: kb. 9 m
- **Üzemi és tárolási hőmérséklet:** 0 °C ... + 50 °C és ≤ 90 % relatív páratartalom.
- 3 LED-Blitz
- PIR érzékelő

7. Általános információk

- A CE megfelelőség bizonyított, az erre vonatkozó nyilatkozatok a gyártónál találhatók.
- Biztonsági és engedélyezési okokból nem megengedett a készülék átépítése és/vagy átalakítása, vagy szakszerűtlen használatának lehetővé tétele.
- Figyelembe kell venni, hogy a kezelési- vagy csatlakoztatási hibákból vagy a használati útmutató figyelmen kívül hagyásából eredő károk a Gardigo hatáskörén kívül esnek, és az ezekből adódó károkért semmilyen felelősséget nem vállalunk. Ez elsősorban akkor érvényes, ha a készüléken változtatásokat vagy javítási kísérleteket hajtottak végre, vagy idegen alkatrészeket használtak fel, vagy a kárt más módon hibás kezelés, gondatlan bánásmód vagy helytelen használat idézte elő. Minden ilyen esetben érvényét veszíti a jótállás.
- Ha olyan háziállat van a készülék hatókörében, amelyet nem akar zavarni, kapcsolja ki a készüléket.
- A mozgásérzékelő a mozgást a test melegén keresztül regisztrálja, tehát akkor is, ha emberek jelenlétét észleli - ezért az áramfogyasztás csökkentése érdekében kapcsolja ki a készüléket, ha több személy is a közelben tartózkodik.
- Ha a készülék elszennyeződött, tisztítsa meg egy nedves kendővel.

Szerviz forródrót: Tel. 00 53 02 9 34 87 88 **Gardigo csapat**

Elektromos- és elektronikus készülékek nem távolíthatók el a háztartási hulladékkal együtt.

A használt elektromos készüléket élettartama végén nem szabad a szokásos háztartási hulladékok közé dobni, hanem újrafeldolgozás céljából le kell adni azt az elektromos és elektronikus hulladékok egyik szelektív gyűjtőhelyén. A terméken, a használati útmutatón vagy a csomagoláson elhelyezett szimbólum erre utal. Az anyagok jelölésüknek megfelelően újrahasznosíthatók. Az elhasználódott készülékben található anyagok újrahasznosításával, vagy más területen való használatával tevékenyen hozzájárul környezetünk védelméhez is. Lakóhelye önkormányzatától kérjen felvilágosítást az aktuális hulladékgyűjtő telepekkel kapcsolatban.

Az elemeket és akkukat nem dobható a háztartási hulladékba.

Káros anyag-tartalomtól függetlenül minden felhasználó törvényileg kötelezett arra, hogy a használt elemeket és akkukat a lakóhelyén illetékes gyűjtőhelyen környezetbarát hulladékkezelés céljából leadja. Az elemeket és akkukat csak kisütött állapotban adja le!
*jelölés: Cd = kadmium, Pb = ólom, Hg = higany