

MCA-240

denver.eu

3/2024

FR
Cet appareil, ses cordons et ses accessoires sont recyclables
À DÉPOSER EN MAGASIN
OU
À DÉPOSER EN DÉCHÈTERIE
Points de collecte sur www.quefairedemesdechets.fr
Privilégiez la réparation ou le don de votre appareil !

Biztonsági tudnivalók

Az első használatbavétel előtt figyelmesen olvassa el a biztonsági tudnivalókat, és őrizze meg az útmutatót későbbi betekintés céljára!

1. A termék nem játékszer. Tartsa a terméket mindig gyermekek által el nem érhető helyen.
2. Olyan helyen tartsa a terméket, ahol azt kisgyermekek és háziállatok nem érhetik el, ezzel megelőzhető a kis méretű alkatrészek véletlen lenyelése.
3. A termék üzemi- és tárolási hőmérséklete 0 ... +40 °C. Az ennél alacsonyabb vagy magasabb hőmérséklet károsíthatja a funkciót.
4. Ne nyissa fel a terméket! Az elektronika érintése áramütést okozhat. Javításokat és karbantartási munkákat csak képesített személyek végezhetnek.
5. Hőtől, víztől, nedvességtől és közvetlen napfénytől óvni kell.
6. Óvja hallását a nagy hangerőtől. A túl nagy hangerő károsíthatja a hallását, és tartós hallásvesztést okozhat.
7. A készülék nem vízálló. Amennyiben víz vagy bármilyen tárgy kerül a készülékbe, az tüzet vagy áramütést okozhat. Ha víz vagy bármilyen tárgy bekerül a készülékbe, azonnal hagyja abba a készülék használatát.
8. A közvetlen csatlakoztatásra szolgáló kábel egyben leválasztó eszköz is; és mint leválasztó eszköznek mindenkor könnyen hozzáférhetőnek kell lennie. Figyeljen arra, hogy a leválasztásra is használt csatlakozókábel mindig könnyen hozzáférhető legyen.
9. Csak eredeti pótalkatrészeket használjon a termékhez; ennek figyelmen kívül hagyása káros hatással lehet a készülék működésére.

Az alkatrészek áttekintése

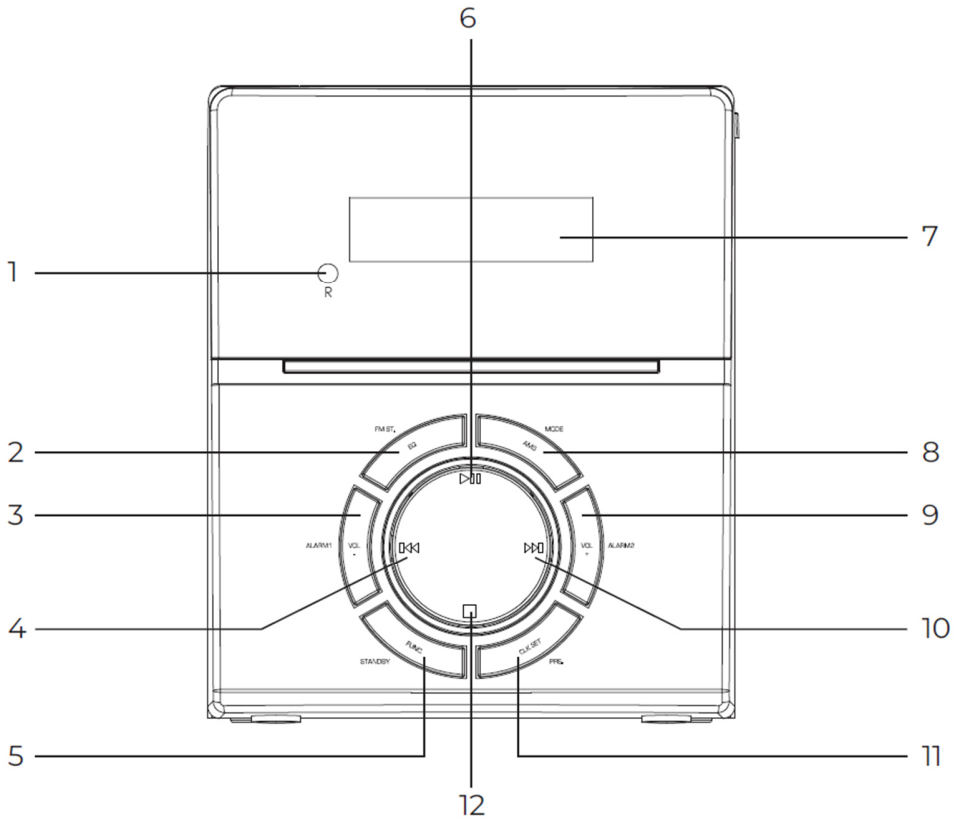

1. TÁVIRÁNYÍTÓ ÉRZÉKELŐJE
2. EQ / FM ST gomb
3. VOL- / ALARM 1 (hangerő csökkentése / 1. ébresztés) gomb
4. VISSZA / KERESÉS LEFELÉ gomb
5. FUNC / STANDBY (üzemmód / készenlét) gomb
6. LEJÁTSZÁS / SZÜNET gomb
7. KIJELZÉS
8. AMS/MODE gomb
9. VOL+ / ALARM 2 (hangerő növelése / 2. ébresztés) gomb
10. ELŐRE / KERESÉS FELFELÉ gomb
11. CLKSET / PRE (időbeállítás / állomásmentés) gomb
12. STOP gomb

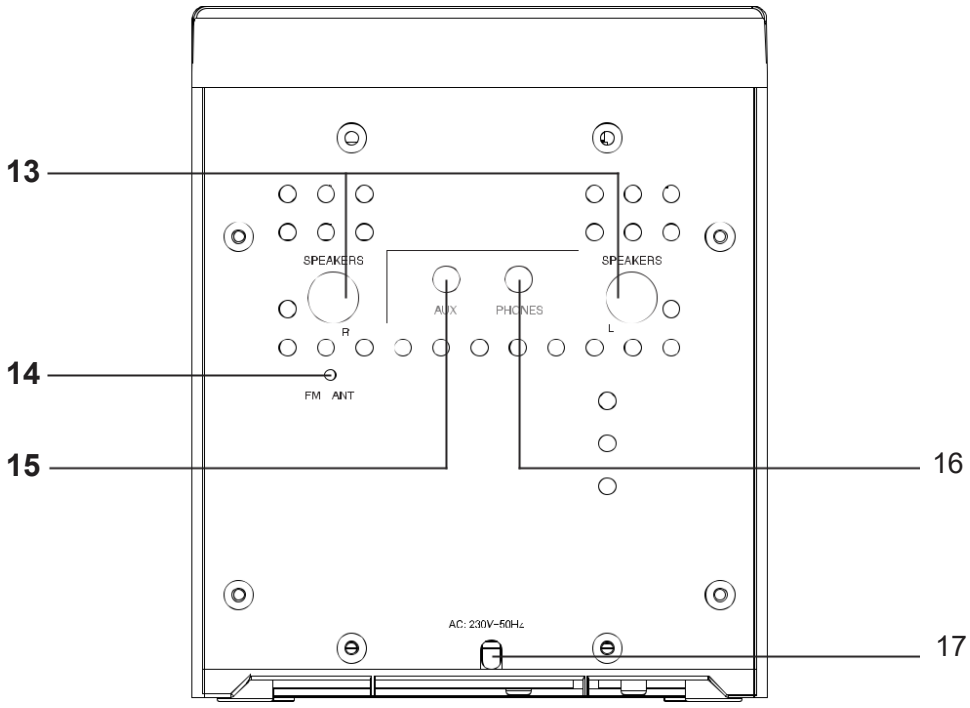

13. HANGSZÓRÓ-CSATLAKOZÁSOK (L/R = BAL/JOBB)
14. URH ANTENNA
15. AUX BEMENET
16. FEJHALLGATÓ CSATLAKOZÓ
17. HÁLÓZATI KÁBEL

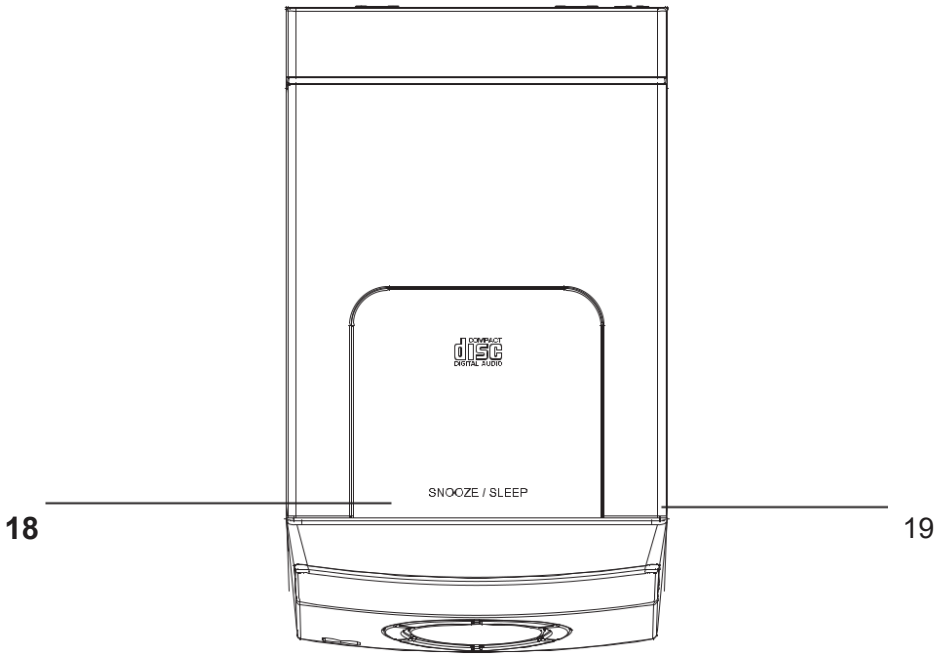

18. „SNOOZE / SLEEP” (szundi / fényerő-csökkentés) gomb
19. CD FIÓK NYITÁSA / ZÁRÁSA

Távirányító

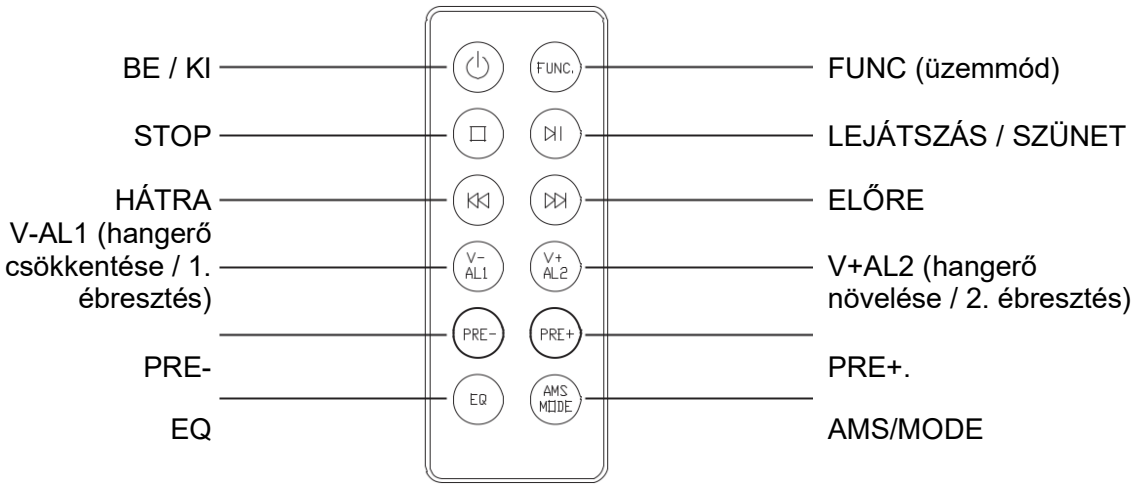

Első lépések

1. Csatlakoztassa a csatlakozódugót egy szabályosan szerelt csatlakozóaljzatba.
- Ha hosszabb időn keresztül nem használja a készüléket, akkor húzza ki a hálózati csatlakozódugót a csatlakozóaljzatból.
- Ha a készülék 10 percen keresztül nem kap jelet, akkor automatikusan átvált készenlét módra.
2. Csatlakoztassa a hangszórókat a hátoldalon található „SPEAKERS R és L“ (hangszóró jobb és bal) csatlakozóba.
3. A készülék bekapcsolásához nyomja meg a „FUNC / STANDBY“ gombot .
4. Tartsa kb. 3 mp-ig lenyomva a „FUNC / STANDBY“ gombot a készenléti üzemmódba kapcsoláshoz.

Az idő és dátum beállítása

Az idő csak készenléti módban állítható be.

1. Tartsa 2 mp-ig lenyomva a „CLKSET / PRE” gombot.
2. Válassza ki az „ELŐRE / KERESÉS FELFELÉ“ és a „VISSZA / KERESÉS LEFELÉ“ gombbal a „12 / 24 h“ időformátumot.
3. Nyomja meg az időformátum jóváhagyásához a „CLKSET /PRE” gombot.
4. Állítsa be az óra értékét az „ELŐRE / KERESÉS FELFELÉ és a „HÁTRA / KERESÉS LEFELÉ gombbal. Az óraérték kijelzése villogni kezd.
5. Nyomja meg az óra értékének jóváhagyásához a „CLKSET / PRE” gombot.
6. A percek értékének beállításához ismételje meg a 4. és 5. lépést.

Állítsa be az ébresztési időt az alábbiak szerint:

Az ébresztés csak készenléti módban állítható be.
Két ébresztés beállítására van lehetőség.

1. Tartsa lenyomva kb. 3 másodpercig a „HANGERŐ CSÖKKENTÉSE / 1. ÉBRESZTÉS” gombot. Az aktuális ébresztési idő óraértéke villogni kezd.
2. Állítsa be az óra értékét az „ELŐRE / KERESÉS FELFELÉ” és a „HÁTRA / KERESÉS LEFELÉ” gombbal.
3. Nyomja meg a jóváhagyáshoz a „VOL- / ALARM 1“ gombot. A percek értéke villogni kezd.
4. Állítsa be a percek értékét az „ELŐRE / KERESÉS FELFELÉ“ és „HÁTRA / KERESÉS LEFELÉ“ gombbal.
5. Nyomja meg a jóváhagyáshoz a „VOL- / ALARM 1“ gombot. Válassza ki ez után az ébresztés módot.

- KLINGEL (CSENGÉS)
- UKW-Radio (URH rádió)
- CD

6. Állítsa be végül az „ELŐRE /KERESÉS FELFELÉ“ és a „HÁTRA / KERESÉS LEFELÉ“ gombbal az ébresztés hangerejét. Nyomja meg a jóváhagyáshoz a „VOL- / ALARM 1“ gombot.

A fenti lépések megismétlésével egy második ébresztés is beállítható.

Az ébresztés funkció inaktiválásához nyomja meg a „VOL- / ALARM 1“ vagy a „VOL+ / ALARM 2“ gombot.

Szundi funkció

A „SNOOZE / SLEEP“ gomb megnyomásával az automatikus ébresztés 9 percre kikapcsolható.

Elalvás

1. A megnyitáshoz nyomja meg a „SNOOZE / SLEEP” gombot.
2. Állítsa be a „SNOOZE / SLEEP“ gombbal az elalvás-időzítőt (120, 110, 100,…10, 5, AUS (ki)).
3. Az elalvás-időzítő inaktiválásához ismételje meg az 1. és 2. lépést, és válassza ki az „AUS“ (ki) lehetőséget.

URH rádióállomás hallgatása

1. Nyomja meg annyiszor az URH rádió mód kiválasztásához a „FUNC / STAND-BY“ gombot, amíg a kijelzőn megjelenik a „TUN“ kijelzés.
2. Két lehetőség van a rádióállomások keresésére és elmentésére.

Automatikus keresés:

Vegye figyelembe, hogy a már beállított rádióállomások felülírhatók.

Tartsa kb. 3 másodpercig lenyomva az „AMS / MODE“ gombot. A rendszer automatikusan megkeresi, és elmenti a rádióállomásokat. A beállított rádióállomások kiválasztásához nyomja meg a „CLKSET / PRE“ gombot.

Rádióállomások manuális beállítása:

1. Keresse meg a kedvenc rádióállomását, és nyomja meg az „AMS / MODE“ gombot. A kijelzőn megjelenik a „P01“ (memóriahely) kijelzés és a „MEMORY“ üzenet.
2. Válassza ki a „CLKSET / PRE“ gombbal a memóriahelyet (P01 - P30), és nyomja meg a jóváhagyáshoz az „AMS / MODE“ gombot.
3. A kívánt rádióállomások mentésre kerülnek a kiválasztott memóriahelyre.
4. Az elmentett rádióállomás kiválasztásához nyomja meg „CLKSET / PRE“ gombot.

URH-/ URH sztereo vétel

A MONO vagy STEREO mód URH vétel melletti kiválasztásához tartsa kb. 3 másodpercig lenyomva az „EQ / FM ST.“ gombot.

CD-k lejátszása

1. A CD mód kiválasztásához nyomja meg annyiszor a „FUNC / STANDBY“ gombot, amíg megjelenik a „CD“ kijelzés.
2. Nyissa ki a CD meghajtót úgy, hogy a fedelét a mélyedésnél fogva felhajtja.
3. Tegyen be egy CD lemezt, és csukja vissza a CD fedelét.
4. A CD lemez kivételéhez nyomja meg a STOP gombot, nyissa ki a CD fiókot, és óvatosan emelje ki a CD lemezt. Tartsa mindig zárva a CD-rekeszt.

Lejátszási lista
Ezzel a funkcióval tetszőleges sorrendben menthetők el a zeneszámok.
1. Nyomja meg a „STOP“ gombot.
2. Nyomja meg az „AMS /MODE” gombot. A kijelzőn megjelenik a „P01“ (memóriahely) kijelzés és a „PROG“ üzenet.
3. Válassza ki az „ELŐRE / KERESÉS FELFELÉ“ és „HÁTRA / KERESÉS LEFELÉ“ gombbal a kívánt zeneszámot, és nyomja meg a jóváhagyáshoz az „AMS / MODE“ gombot.
4. A kijelzés átvált a P02 memóriahelyre.
5. Válassza ki az „ELŐRE / KERESÉS FELFELÉ“ és „HÁTRA / KERESÉS LEFELÉ“ gombbal a következő zeneszámot, és nyomja meg a jóváhagyáshoz az „AMS / MODE“ gombot. Ismételje ezeket az lépéseket az összes kívánt zeneszám beprogramozásáig.
   MEGJEGYZÉS: Amint elérte a programozott lejátszáshoz a zeneszámok maximálisan lehetséges számát, „VOL“ kijelzés jelenik meg.
6. Nyomja meg a LEJÁTSZÁS / SZÜNET gombot. A lejátszás elindul. Ezen kívül megjelenik a „PROG“ kijelzés.
7. A lejátszás befejezéséhez nyomja meg egyszer a gombot; az elmentett sorrend megmarad.
8. A lejátszás folytatásához nyomja meg a „LEJÁTSZÁS / SZÜNET“ gombot.
9. A programozott sorozat törléséhez nyomja meg kétszer a „STOP“ gombot. A „PROG“ üzenet eltűnik.

AMS / MODUS
Leállított módban tetszőleges sorrendben programozhat zeneszámokat (lásd a „Lejátszási lista“ részben).

Audio-CD lejátszása közben:
Egyszeri lenyomás = A készülék az aktuális zeneszámot játssza le ismétlődően, és a kijelzőn „REP 1“ kijelzés látható.
Kétszeri lenyomás = A készülék a CD teljes tartalmát ismétli, és a kijelzőn „REP ALL“ kijelzés látható.
Háromszori lenyomás = A készülék az összes zeneszámot véletlenszerű sorrendben játssza le, és a kijelzőn „RAND“ kijelzés látható.
Négyszeri lenyomás = Az összes funkció megszakítása. A normál lejátszási mód folytatódik.

AUX BEMENET
1. Egy 3,5-mm-es stereo Jack-dugó segítségével külső készüléket csatlakoztathat a készülék AUX BEMENETÉRE.
2. Nyomja meg annyiszor a „FUNC / STANDBY” gombot az AUX-bemenet mód kiválasztásához, amíg a kijelzőn megjelenik az „AUX“ kijelzés.

Fejhallgató csatlakozó
A zavartalan zenehallgatáshoz csatlakoztasson egy 3,5 mm-es stereo Jack dugóval egy fejhallgatót a készülék hátoldalán található fejhallgatóaljzathoz. A készülék a belső hangszórókat ekkor lenémítja.

Ne feledje! — A módosítások joga fenntartva. Jelen használati útmutatóban a tévedések és hiányosságok joga fenntartva.

MINDEN JOG FENNTARTVA, SZERZŐI JOGOK TULAJDONOSA: DENVER A/S

denver.eu

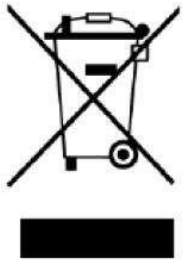

Az elektromos és elektronikus készülékek és elemek: az elemek olyan anyagokat, szerkezeti egységeket és alkotóelemeket tartalmaznak, amelyek a hulladékok (használt elektromos készülékek, és elemek) helytelen kezelése esetén az egészségre és a környezetre károsak lehetnek.

Az elektromos és elektronikus készülékeket, valamint elemeket a mellékelt ábrán látható áthúzott hulladéktartály jelöli. Ez a szimbólum azt jelenti, hogy a használt elektromos és elektronikus készülékek, valamint elemek/akkuk nem tehetők a háztartási hulladékba, hanem elkülönítve kell őket gyűjteni.

Ön, mint végfelhasználó köteles a lemerült elemeket/akkukat a megfelelő gyűjtőhelyen leadni. Ezzel biztosítja, hogy az elemek/akkuk a jogszabályoknak megfelelően újrahasznosításra kerüljenek, és ne okozzanak környezeti károkat.

Minden helyi önkormányzat kialakított olyan gyűjtőhelyeket, ahol az elektromos és elektronikus készülékek, valamint elemek/akkuk ingyenesen leadhatók újrahasznosítás céljából, adott esetben alternatív elszállítás is rendelhető. További információkért tájékozódjon a helyi környezetvédelmi hatóságnál.

A Denver A/S ezennel kijelenti, hogy az MCA-240 rádiófrekvenciás berendezéstípus megfelel a 2014/53/EU irányelv követelményeinek. Az EU megfelelőségi nyilatkozat teljes szövege az alábbi internetcímen található: denver.eu. Kattintson a keresés szimbólumra a weboldal felső részén. Adja meg a típusszámot: MCA-240. Ezután eljut a termék oldalára, ahol a downloads/other downloads linken elérhető a rádióberendezések forgalmazására vonatkozó tagállami jogszabályok harmonizációjáról szóló 2014/53/EU irányelv.
Üzemi frekvencia: FM 88 -108MHz
Max. kimeneti teljesítmény: 2x20W (2x2W RMS)

DENVER A/S
Omega 5A, Soeften
DK-8382 Hinnerup
Dánia
www.facebook.com/denver.eu

22
PAP

Verzió: 1.1