Dati di base

SPT 5/ 6-V-7,5-ZB

Codice articolo: 1719354

La figura illustra la versione a 5 poli dell'articolo



http://eshop.phoenixcontact.it/phoenix/treeViewClick.do?UID=1719354

Morsetto per c.s., Corrente nominale: 41 A, Tensione nominale: 1000 V, Passo: 7,5 mm, N. poli: 6, Collegamento: Connessione a molla, Montaggio: Saldatura, Direzione di collegamento conduttore/scheda: 90 °, Colore: verde

Note dei prodotti

Conforme alle direttive WEEE/RoHS dal: 24.05.2006

Verificare che i dati qui riportati siano ricavati dal catalogo online. Utilizzare tutte le informazioni e i dati della documentazione per l'utente alla pagina http://www.download.phoenixcontact.it Per il download da Internet, valgono le condizioni generali di utilizzo.

Dati commerciali

EAN	4 046356 141451
VPE	50
Tariffa doganale	85369010
Peso lordo pezzi	22,98 g
Indicazione pagine catalogo	Pagina 337 (CC-2009)

Dati tecnici

Misure/poli

Passo	7,5 mm
Misura a	37,5 mm
N. poli	6
Dimensioni dei codoli	1,7 x 0,8
Distanza codoli	7,5 mm

Diametro foro	2,1 mm

Dati tecnici

Famiglia articolo	SPT 5/..-V
Gruppo materiale isolante	I
Tensione impulsiva di dimensionamento (III/3)	8 kV
Tensione impulsiva di dimensionamento (III/2)	8 kV
Tensione impulsiva di dimensionamento (II/2)	6 kV
Tensione di dimensionamento (III/3)	800 V
Tensione di dimensionamento (III/2)	1000 V
Tensione di dimensionamento (II/2)	1000 V
Attacco a norma	EN-VDE
Corrente nominale I_N	41 A
Sezione nominale	6 mm²
Corrente di carico massima	41 A
Materiale isolante	PA
Classe di combustibilità a norma UL 94	V0
Lunghezza di spelatura	15 mm
Tensione nominale UL/CUL Use Group B	600 V
Corrente nominale UL/CUL Use Group B	35 A
Tensione nominale UL/CUL Use Group C	600 V
Corrente nominale UL/CUL Use Group C	35 A

Dati di collegamento

Sezione conduttore rigido min.	0,2 mm²
Sezione conduttore rigido max.	10 mm²
Sezione conduttore flessibile min.	0,2 mm²
Sezione conduttore flessibile max.	6 mm²
Sezione conduttore flessibile con capocorda senza collare in plastica min.	0,25 mm²
Sezione conduttore flessibile con capocorda senza collare in plastica max.	6 mm²
Sezione conduttore flessibile con capocorda con collare in plastica min.	0,25 mm²
Sezione conduttore flessibile con capocorda con collare in plastica max.	4 mm²
Sezione trasversale conduttore AWG/kcmil min.	24
Sezione trasversale conduttore AWG/kcmil max.	8

2 conduttori con stesso diametro, flessibili con TWIN-AEH con collare in plastica min.	0,25 mm²
2 conduttori con stesso diametro, flessibili con TWIN-AEH con collare in plastica max.	1,5 mm²
AWG secondo UL/CUL min	24
AWG secondo UL/CUL max	8

Omologazioni

Omologazioni cULus Recognized, GOST, SEV, CCA, IECEE CB Scheme

Omologazioni richieste:

Omologazioni Ex:

Disegni

Dima di forat./geometria di pad di saldat.

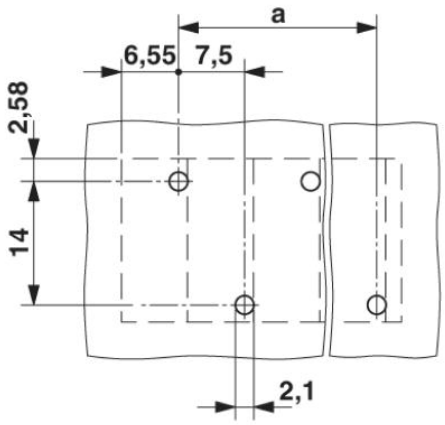

Diagramma

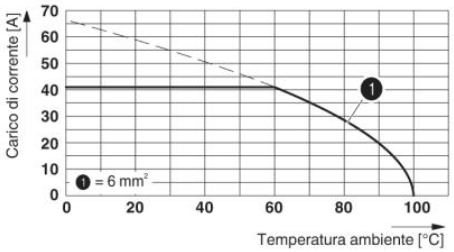

Tipo: SPT 5/...-V-7,5-ZB
Controllo in conformità alla norma DIN EN 60512-5-2:2003-01
Fattore di riduzione = 1

Disegno quotato

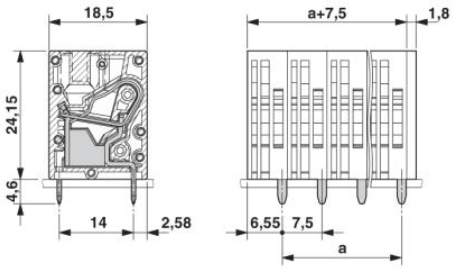

Indirizzo

PHOENIX CONTACT S.p.A.
Via Bellini, 39/41
Cusano Milanino (MI),Italy
Tel.: +39 02 660591
Fax +39 02 66059500
http://www.phoenixcontact.it

© 2010 Phoenix Contact
Con riserva di modifiche tecniche.