Dati di base

MKDS 5N HV/ 3-ZB-6,35

Codice articolo: 1777558

La figura illustra la variante a 5 poli



http://eshop.phoenixcontact.it/phoenix/treeViewClick.do?UID=1777558

Morsetto per c.s., Corrente nominale: 41 A, Tensione nominale: 1000 V, Passo: 6,35 mm, N. poli: 3, Collegamento: Connessione a vite, Montaggio: Saldatura, Direzione di collegamento conduttore/scheda: 0 °, Colore: verde

Dati commerciali	
EAN	4 046356 522335
VPE	50
Tariffa doganale	85369010
Peso lordo pezzi	10,20 g

Note dei prodotti

Conforme alle direttive WEEE/RoHS dal: 03.08.2009

Verificare che i dati qui riportati siano ricavati dal catalogo online. Utilizzare tutte le informazioni e i dati della documentazione per l'utente alla pagina http://www.download.phoenixcontact.it Per il download da Internet, valgono le condizioni generali di utilizzo.

Dati tecnici

Misure/poli

Lunghezza	15,85 mm
Altezza	32 mm
Passo	6,35 mm
Misura a	12,7 mm
N. poli	3

Dimensioni dei codoli	0,9 x 0,9 mm
Distanza codoli	9 mm
Diametro foro	1,3 mm
Filettatura	M3
Coppia min.	0,5 Nm
Coppia max.	0,6 Nm

Dati tecnici

Famiglia articolo	MKDS 5 N HV
Gruppo materiale isolante	I
Tensione impulsiva di dimensionamento (III/3)	8 kV
Tensione impulsiva di dimensionamento (III/2)	8 kV
Tensione impulsiva di dimensionamento (II/2)	8 kV
Tensione di dimensionamento (III/3)	800 V
Tensione di dimensionamento (III/2)	1000 V
Tensione di dimensionamento (II/2)	1000 V
Attacco a norma	EN-VDE
Corrente nominale I_N	41 A
Sezione nominale	4 mm²
Corrente di carico massima	41 A
Materiale isolante	PA
Classe di combustibilità a norma UL 94	V0
Lunghezza di spelatura	8 mm
Tensione nominale UL/CUL Use Group B	600 V
Corrente nominale UL/CUL Use Group B	30 A
Tensione nominale UL/CUL Use Group C	600 V
Corrente nominale UL/CUL Use Group C	30 A

Dati di collegamento

Sezione conduttore rigido min.	0,2 mm²
Sezione conduttore rigido max.	6 mm²
Sezione conduttore flessibile min.	0,2 mm²
Sezione conduttore flessibile max.	4 mm²
Sezione conduttore flessibile con capocorda senza collare in plastica min.	0,2 mm²
Sezione conduttore flessibile con capocorda senza collare in plastica max.	4 mm²

Sezione conduttore flessibile con capocorda con collare in plastica min.	0,25 mm²
Sezione conduttore flessibile con capocorda con collare in plastica max.	4 mm²
Sezione trasversale conduttore AWG/kcmil min.	24
Sezione trasversale conduttore AWG/kcmil max.	10
2 conduttori stesso diametro, rigidi min.	0,2 mm²
2 conduttori stesso diametro, rigidi max.	1,5 mm²
2 conduttori stesso diametro, flessibili min.	0,2 mm²
2 conduttori stesso diametro, flessibili max.	1,5 mm²
2 conduttori con stesso diametro, flessibili con AEH senza collare in plastica min.	0,25 mm²
2 conduttori con stesso diametro, flessibili con AEH senza collare in plastica max.	0,75 mm²
2 conduttori con stesso diametro, flessibili con TWIN-AEH con collare in plastica min.	0,5 mm²
2 conduttori con stesso diametro, flessibili con TWIN-AEH con collare in plastica max.	2,5 mm²
AWG secondo UL/CUL min	30
AWG secondo UL/CUL max	10

Omologazioni

Omologazioni: cULus Recognized, GOST, SEV, CCA

Omologazioni richieste:

Omologazioni Ex:

Accessori

Articolo	Denominazione	Descrizione
Utensili		
1205053	SZS 0,6X3,5	Utensile, per morsetti ST, isolato, adatto anche come cacciavite per teste a taglio, dimensioni: 0,6x3,5x100 mm, manico a 2 componenti, con protezione anti-svitamento

Disegni

Dima di forat./geometria di pad di saldat.

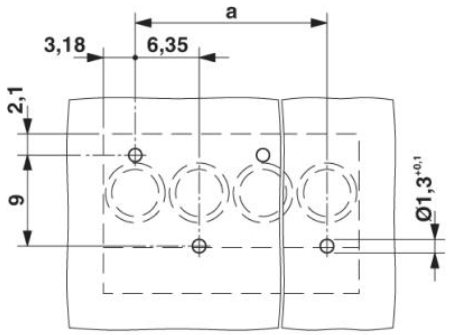

Diagramma

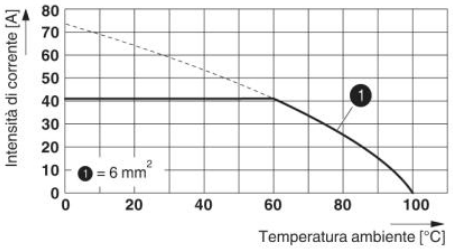

Disegno quotato

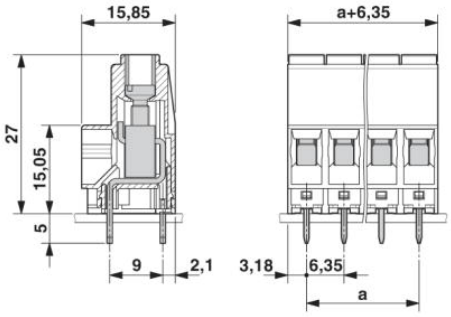

Indirizzo

PHOENIX CONTACT S.p.A.
Via Bellini, 39/41
Cusano Milanino (MI),Italy
Tel.: +39 02 660591
Fax +39 02 66059500
http://www.phoenixcontact.it

© 2010 Phoenix Contact
Con riserva di modifiche tecniche.