SAIE-7/8S-4-0.2U-H

Weidmüller Interface GmbH & Co. KG
Klingenbergstraße 16
D-32758 Detmold
Germany
Fon: +49 5231 14-0
Fax: +49 5231 14-292083
www.weidmueller.com



Per il collegamento lato apparecchio è necessario installare diversi connettori nel cablaggio dei sensori e attuatori. Questi sono disponibili nelle varianti M12, M8 e naturalmente M5.

Dati generali per l'ordinazione

Tipo	SAIE-7/8S-4-0.2U-H
Nr.Cat.	1292420000
Versione	Spina incorporata, 7/8", 7/8", Numero di poli: 4
GTIN (EAN)	4050118088441
CPZ	1 Pezzo

Foglio dati

SAIE-7/8S-4-0.2U-H

Weidmüller Interface GmbH & Co. KG
Klingenbergstraße 16
D-32758 Detmold
Germany
Fon: +49 5231 14-0
Fax: +49 5231 14-292083
www.weidmueller.com

Dati tecnici

Dimensioni e peso

Peso netto	56 g

Conformità ambientale del prodotto

REACH SVHC	Lead 7439-92-1

Norme

N° certificato (cURus)	E307231

Dati generali

Campo di temperatura custodia	-25...+85 °C	Cicli di inserimento	≥ 100
Codifica	nessuno	Corrente nominale	8 A
Corrente nominale	8 A (4 e 5 poli), 10 A (3 poli)	Diametro esterno conduttore	-
Filettatura del collegamento	7/8"	Grado di protezione	IP67, se avvitato
Lunghezza trefolo/cavo	0,2 m	Materiale	PUR/ PUR
Materiale base della custodia	Pressofusione di zinco, nichelato	Materiale dei contatti	CuZn
Numero di poli	4	Pressacavi	7/8"
Sezione del conduttore	0,75 mm²	Superficie dei contatti	dorata
Tensione di dimensionamento	300 V	Tensione nominale	300 V
Tipo di collegamento	Maschio		

Classificazioni

ETIM 5.0	EC002635	ETIM 6.0	EC002635
eClass 6.2	27-26-07-02	eClass 7.1	27-44-01-02
eClass 8.1	27-44-01-02	eClass 9.0	27-44-01-02
eClass 9.1	27-44-01-03		

Approvazioni

Omologazioni	c UL us
ROHS	Conforme

Downloads

Brochure/Catalogo	CAT 8 SAI 15/16 EN FL FIELDWIRING EN

SAIE-7/8S-4-0.2U-H

Weidmüller Interface GmbH & Co. KG
Klingenbergstraße 16
D-32758 Detmold
Germany
Fon: +49 5231 14-0
Fax: +49 5231 14-292083
www.weidmueller.com

Disegni

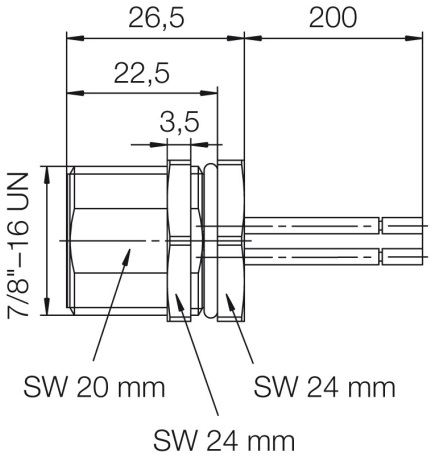

Schema elettrico

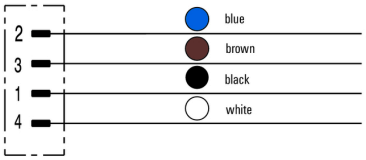

Schema dei poli

