VSPC
VSPC 1CL PW 24V

Weidmüller Interface GmbH & Co. KG
Klingenbergstraße 16
D-32758 Detmold
Germany
Fon: +49 5231 14-0
Fax: +49 5231 14-292083
www.weidmueller.com



Protezione combinata di un loop di corrente 0(4) ... 20 mA e tensione di alimentazione 24 VDC
• Protezione della tensione di alimentazione a 24 V con scaricatore di tipo III (IEC 61643-11)
• Scaricatore innestabile che può essere collegato o scollegato senza interruzioni e senza impedenza
• Utilizzabile in conformità alla norma d'installazione IEC 62305 / IEC 61643-22 (D1, C1, C2 e C3)
• Piedino PE integrato, in grado di collegare a PE fino a 20 kA (8/20 µs) e 2,5 kA (10/350 µs) in modo sicuro

Dati generali per l'ordinazione

Tipo	VSPC 1CL PW 24V
Nr.Cat.	8951510000
Versione	Protezione contro le sovratensioni per circuiti di misura, controllo e regolazione, 24 V, 24 V, 10 A, IEC 61643-21, HART-compatible
GTIN (EAN)	4032248742752
CPZ	1 Pezzo

VSPC
VSPC 1CL PW 24V

Weidmüller Interface GmbH & Co. KG
Klingenbergstraße 16
D-32758 Detmold
Germany
Fon: +49 5231 14-0
Fax: +49 5231 14-292083
www.weidmueller.com

Dati tecnici

Dimensioni e peso

Larghezza	17,8 mm	Larghezza (pollici)	0,701 inch
Posizione verticale	90 mm	Altezza (pollici)	3,543 inch
Profondità	69 mm	Profondità (pollici)	2,717 inch
Peso netto	50 g		

Temperature

Temperatura d'esercizio , max.	70 °C	Temperatura d'esercizio , min.	-40 °C
Temperatura di magazzinaggio, max.	80 °C	Temperatura di magazzinaggio, min.	-40 °C
Umidità	5...96 %	Temperatura d'esercizio	-40 °C...70 °C
Temperatura di magazzinaggio	-40 °C...80 °C		

Probabilità di guasto

λges	45	MTTF	2.537 Years
PFH in $1*10^{-9}$ 1/h	1,95	SFF	95,67 %
SIL secondo IEC 61508	3		

Conformità ambientale del prodotto

REACH SVHC	Lead 7439-92-1

Dati di dimensionamento UL

N° certificato (UL)	E311081	Certificato UL	UL 497b Certificate

Protezione energetica di Classe III

Livello di protezione U_P (tip.)	≤ 0,9 kV	Sovratensione combinata U_{OC}	6 kV
Tensione nominale (AC)	24 V	Tensione nominale (DC)	24 V
Tensione permanente DC max.	38 V	Tensione permanente massima, Uc (AC)	27 V

VSPC
VSPC 1CL PW 24V

Weidmüller Interface GmbH & Co. KG
Klingenbergstraße 16
D-32758 Detmold
Germany
Fon: +49 5231 14-0
Fax: +49 5231 14-292083
www.weidmueller.com

Dati tecnici

Dati nominali IEC / EN

Caratteristiche di trasmissione dei segnali (-3 dB)	3 MHz	Classe a norma IEC 61643-21	C1, C2, C3, D1
Contatto di segnalazione	No	Corrente di prova da fulmine I_{imp} (10/350 µs) conduttore-PE	2,5 kA
Corrente di prova da fulmine I_{imp} (10/350 µs) GND-PE	2,5 kA	Corrente di prova da fulmine I_{imp} (10/350 µs) conduttore-conduttore	2,5 kA
Corrente di scarica I_{max} (8/20 µs) conduttore-PE	10 kA	Corrente di scarica I_{max} (8/20 µs) conduttore-conduttore	10 kA
Corrente di scarica I_{max} (8/20µs) GND-PE	10 kA	Corrente di scarica I_n (8/20 µs) filo-PE	2.5 kA
Corrente di scarica I_n (8/20 µs) filo-filo	2.5 kA	Corrente di scarica I_n (8/20 µs) terra-PE	2.5 kA
Corrente nominale	450 mA	Fusibile	0,5 A
Livello di protezione U_P (tip.)	≤ 0,9 kV	Livello di protezione U_P GND - PE	450 V
Livello di protezione lato uscita simm., ingresso 8/20 µs, tip.	60 V	Modalità anomalia sovraccarico	Modus 2
Norme	IEC 61643-21, HART-compatible	Proprietà ripristino impulsi	≤ 10 ms
Resistenza alla corrente impulsiva C1	< 1 kA 8/20 µs	Resistenza alla corrente impulsiva C2	5 kA 8/20 µs
Resistenza alla corrente impulsiva C3	100 A 10/1000 µs	Resistenza alla corrente impulsiva D1	2,5 kA 10/350 µs
Resistenza di passaggio	2,20 Ω	Tensione nominale (DC)	24 V
Tensione permanente DC max.	38 V	Tensione permanente massima, Uc (AC)	27 V
Tipo di tensione	AC/DC		

Dati generali

Classe d'infiammabilità UL 94	V-0	Colori	arancione
Forma	morsetto, varie	Grado di protezione	IP20
Indicatore ottico di funzionamento	Protezione per la classe III, verde = ok, rosso = lo scaricatore è difettoso - sostituirlo.	Segmento	Misurazione - Controllo - Regolazione
Versione	senza funzione di segnalazione / spia di funzionamento		

Dati protezione CSA

Gruppi di gas A, B	IIC	Gruppo di gas C	IIB
Gruppo di gas D	IIA	Induttività interna, max. L_I	0 µH
Tensione d'ingresso, max. U_i	39 V		

Isolamento secondo EN 50 178

Classe di sovratensione	III	Grado di lordura	2

Ulteriori dettagli sulle approvazioni

Certificato GOST	GOST-Zertifikat

Dati di collegamento

Tipo di collegamento	innestabile in VSPC BASE

VSPC
VSPC 1CL PW 24V

Weidmüller Interface GmbH & Co. KG
Klingenbergstraße 16
D-32758 Detmold
Germany
Fon: +49 5231 14-0
Fax: +49 5231 14-292083
www.weidmueller.com

Dati tecnici

Quote dimensionamento IECEx/ATEX/cUL

Certificato cUL	cUL Certificate

Classificazioni

ETIM 3.0	EC000943	ETIM 4.0	EC000381
ETIM 5.0	EC000943	ETIM 6.0	EC000943
UNSPSC	30-21-19-21	eClass 5.1	27-13-08-01
eClass 6.2	27-13-08-02	eClass 7.1	27-13-08-09
eClass 8.1	27-13-08-11	eClass 9.0	27-13-08-07
eClass 9.1	27-13-08-07		

Approvazioni

Omologazioni	
ROHS	Conforme

Downloads

Brochure/Catalogo	CAT 4.4 ELECTR 16/17 EN
Dati ingegneristici	EPLAN, WSCAD
Dati ingegneristici	STEP
Documentazione utente	Instruction sheet
Omologazione/Certificato/Documento di conformità	SIL Paper CE PAPER

VSPC
VSPC 1CL PW 24V

Weidmüller Interface GmbH & Co. KG
Klingenbergstraße 16
D-32758 Detmold
Germany
Fon: +49 5231 14-0
Fax: +49 5231 14-292083
www.weidmueller.com

Disegni

Simbolo elettrico

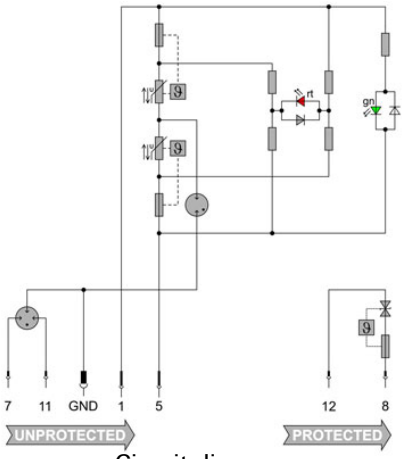

Circuit diagram

Curva di carico

Cate-gory	Testing pulse	Surge voltage	Surge current	Pulse	Type
C1	Quick-rising edge	0.5 - 2 kV with 1.2/50 µs	0.25 - 1 kA mit 8/20 µs	300	Surge voltage arrester
C2	Quick-rising edge	2 - 10 kV with 1.2/50 µs	1 - 5 kA mit 8/20 µs	10	Surge voltage arrester
C3	Quick-rising edge	≥ 1 kV with 1 kV/µs	10 - 100 A mit 10/10000 µs	300	Surge voltage arrester
D1	High power	≥ 1 kV	0.5 - 2.5 kA mit 10/350 µs	2	Arrester for lightning current and surge voltages



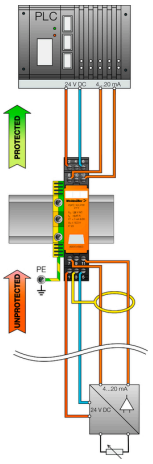

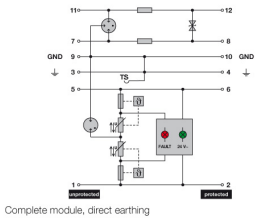

Complete module, direct earthing

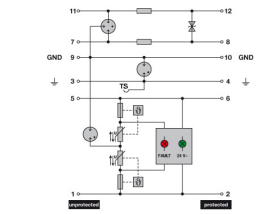

Complete module, indirect earthing

Komplettmodul